JKE ROBOTICS

Cambio Automático
MXC160

Aplicaciones:

- Banco de Pruebas
- Cambio automático aplicaciones robotizadas
- Cambios de moldes
- Docking systems

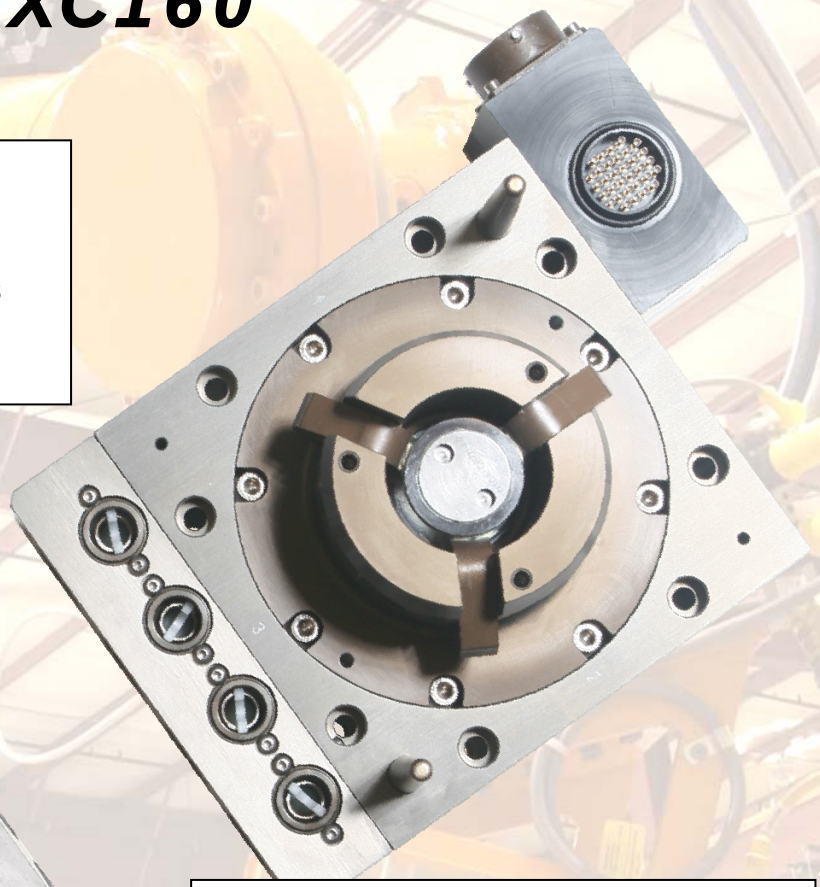

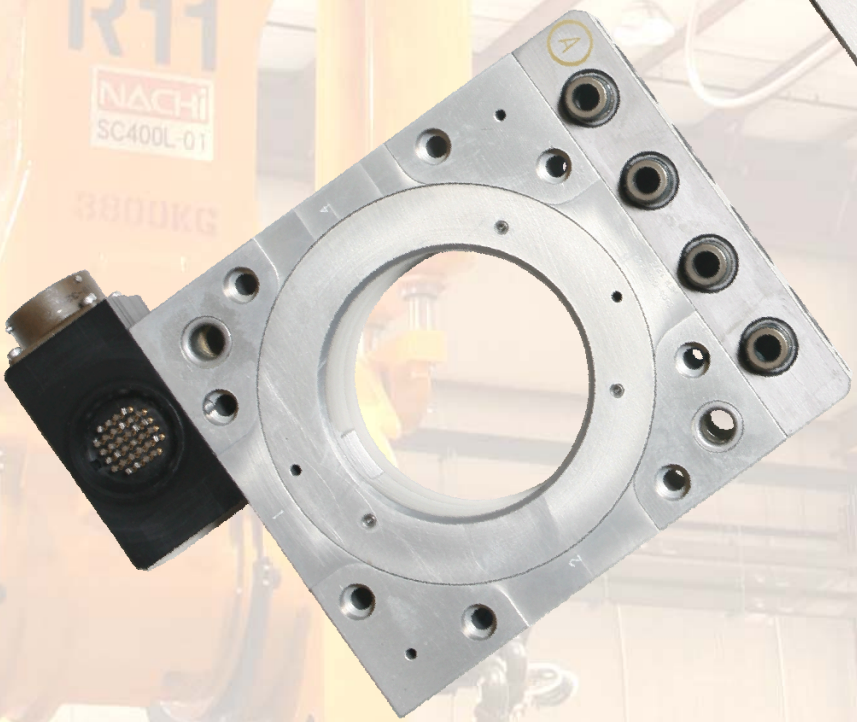

Compuesto por dos subconjuntos (lado robot y lado herramienta), el cambio automático es un dispositivo rápido y fiable que permite que un robot pueda conectarse / desconectarse de manera totalmente automática a diferentes útiles (pinzas de soldadura, garras de manipulación, ...)

Las distintas conexiones requeridas por el cliente (eléctricas, neumáticas, refrigeración, potencia, ...) se realizan a través de los módulos auxiliares.
Entre las múltiples ventajas, el cambio automático supone una mayor flexibilidad ya que con un mismo robot se pueden realizar distintas aplicaciones.

El cambio automático está enfocado a aplicaciones de manipulación, carga / descarga en maquinarías, paletizado, interprensas, soldadura arco, soldadura por resistencia, soldadura de pernos, pick and place, ...

MXC160 es un producto

Applied Robotics™
Solutions in reach

JKE ROBOTICS

Datos Técnicos MXC160

	Lado Robot	Lado Robot	Lado Herramienta
Referencia	MXC160M-MCU-1/4BS	MXC160M-N-1/4BS	MXC160T-N-N
Detectores	Acoplado / Desacoplado	No detectores	-
Puertas Neumáticas (acoplado / desacoplado)	¼ BSPP”	1/4BSPP”	
Carga Nominal	160 Kg		
Mx, My	1.000 N-m		
Mz	1.200 N-m		
Repetibilidad en X / Y	+/- 0,04 mm		
Repetibilidad en Z	+/- 0,04 mm		
Altura / Largura / Anchura (mm)	57,5 x 140 x 140	45 x 140 x 140	47 x 140 x 140
Masa	3,9 Kg	3,5 Kg	1,9 Kg
Temperatura	5 – 60 ºC		
Presión de Trabajo	6 +/- 1 bar		

Nota: los datos técnicos suministrados son los límites superiores recomendados en condición estática. Para seleccionar el producto adecuado a la aplicación, se deben tener en cuenta las fuerzas dinámicas de la aplicación, inercia del manipulador, configuración del utillaje, …

Dimensiones MXC160

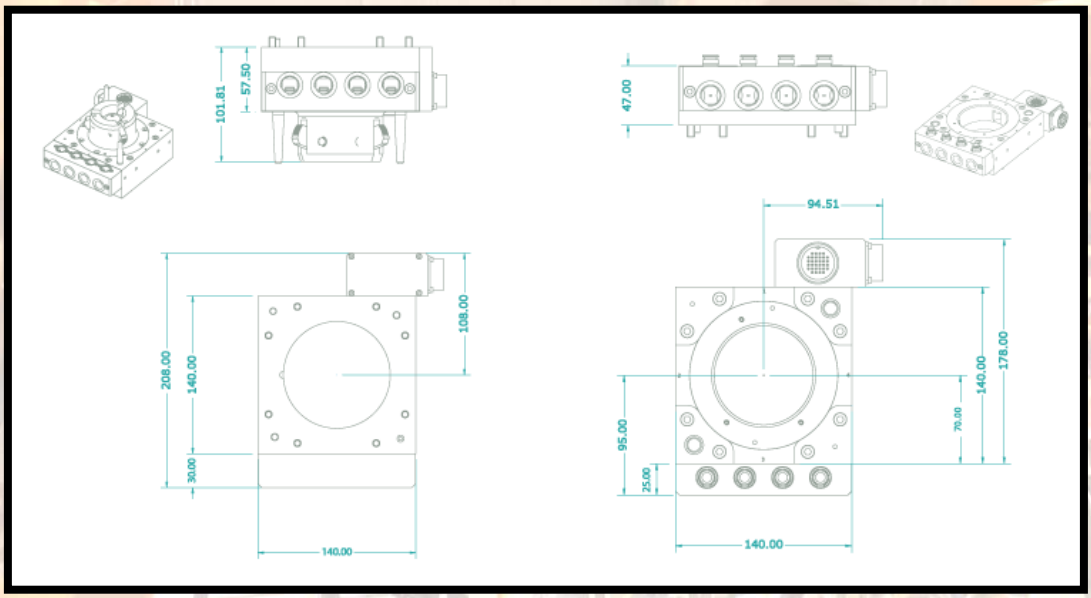

JKE *ROBOTICS*

Módulos auxiliares MXC160

	Lado Robot	Lado Herramienta
Módulos Eléctricos		
Referencia	MXC160EM-M-E-28.05-MS	MXC75/160EM-T-E-28.05-MS
Masa	0,18 Kg	0,15 Kg
Conector	Militar 32 vías macho	Militar 32 vías hembra
Altura / Largura / Anchura (mm)	85,5 x 38 x 61	85,5 x 38 x 36
Señales	28 contactos @ 5 A / 0 – 240 VAC/DC para montaje con unidad lado robot MXC160M-MCU-1/4BS	

	Lado Robot	Lado Herramienta
Módulos Eléctricos		
Referencia	MXC160EM-M-E-32.05-MS	MXC75/160EM-T-E-32.05-MS
Masa	0,15 Kg	0,15 Kg
Conector	Militar 32 vías macho	Militar 32 vías hembra
Altura / Largura / Anchura (mm)	85,5 x 38 x 39,25	85,5 x 38 x 36
Señales	32 contactos @ 5 A / 0 – 240 VAC/DC para montaje con unidad lado robot MXC160M-N-1/4BS	

	Lado Robot	Lado Herramienta
Módulos Neumáticos		
Referencia	MXC160EM-M-P1-04V3/8BS	MXC160EM-T-P1-043/8BS
Masa	0,34 Kg	0,24 Kg
Puertas	4 puertas de 3/8” BSPP antiretorno	4 puertas de 3/8” BSPP
Altura / Largura / Anchura (mm)	139,5 x 30 x 35	139,5 x 25 x 35
Presión	0 – 15 bar	
Cv	1,11	
Material	Aluminio	

JKE ROBOTICS

Placas de Adaptación MXC160

	Lado Robot	Lado Robot	Lado Robot
Placa de Adaptación			
Referencia	**MXC160MAP-ISO125**	**MXC160MAP-ISO160**	**MXC160UAP-BP**
Descripción	**Placa de adaptación mecanizada para montaje en robot con brida ISO 125**	**Placa de adaptación mecanizada para montaje en robot con brida ISO 160**	**Placa de adaptación sin mecanizar para montaje en robot**

	Lado Herramienta
Placa de Adaptación	
Referencia	**MXC160UAP-BP**
Descripción	**Placa de adaptación sin mecanizar para montaje en útil**

Para mayor información:

JKE Robotics, S.L.
Abanico de Plentzia, 176
48620 PLENTZIA (Bizkaia) SPAIN
Tel. (+34) 94 677 57 30
Fax (+34) 94 677 57 29
e-mail: info@jkerobotics.com
www.jkerobotics.com