JKE ROBOTICS

Cambio Automático
CXC30

Aplicaciones:

- Banco de Pruebas
- Cambio automático aplicaciones robotizadas
- Cambios de moldes
- Docking systems

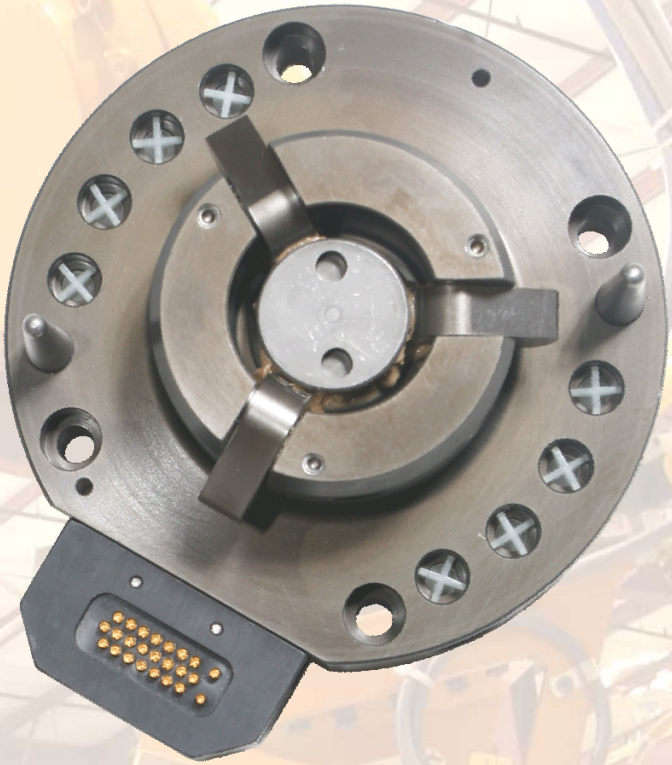

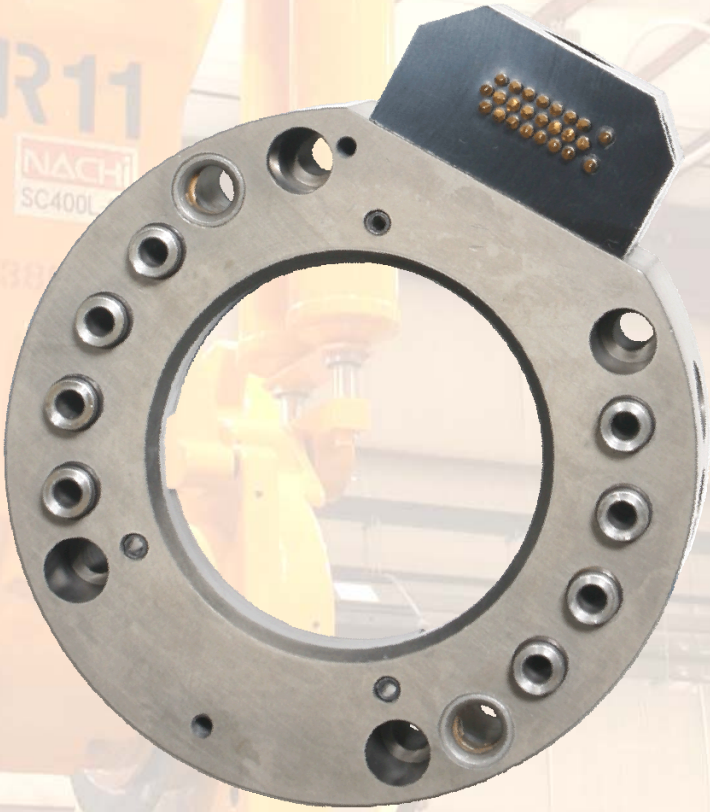

Compuesto por dos subconjuntos (lado robot y lado herramienta), el cambio automático es un dispositivo rápido y fiable que permite que un robot pueda conectarse / desconectarse de manera totalmente automática a diferentes útiles (pinzas de soldadura, garras de manipulación, ...)

Las distintas conexiones requeridas por el cliente (eléctricas, neumáticas, refrigeración, potencia, ...) se realizan a través de los módulos auxiliares.
Entre las múltiples ventajas, el cambio automático supone una mayor flexibilidad ya que con un mismo robot se pueden realizar distintas aplicaciones.

El cambio automático está enfocado a aplicaciones de manipulación, carga / descarga en maquinarías, paletizado, interprensas, soldadura arco, soldadura por resistencia, soldadura de pernos, pick and place, ...

CXC30 es un producto

Applied Robotics™
Solutions in reach

JKE ROBOTICS

Datos Técnicos CXC30

	Lado Robot	Lado Robot
Referencia	CXC30R-00-O8BS-NP	CXC30T-00-08BS-NP
Puertas Neumáticas (acoplado / desacoplado)	2 X 1/8” BSPP”	
Carga Nominal	30 Kg	
Máx. Fuerza Axial	8.896 N @ 0 bar	
Mx, My	226 N-m nominales	
Mz	338 N-m	
Repetibilidad en X / Y	+/- 0,025 mm	
Repetibilidad en Z	+/- 0,025 mm	
Masa	+/- 0,83 Kg	+/- 0,5 Kg
Señales Eléctricas	22 @ 5 amps	
Puertas Neumáticas	8 x 1/8” BSPP	
Presion de Trabajo	6 +/- 1 bar	

Nota: los datos técnicos suministrados son los límites superiores recomendados en condición estática. Para seleccionar el producto adecuado a la aplicación, se deben tener en cuenta las fuerzas dinámicas de la aplicación, inercia del manipulador, configuración del utillaje, …

Dimensiones CXC30 Lado Robot

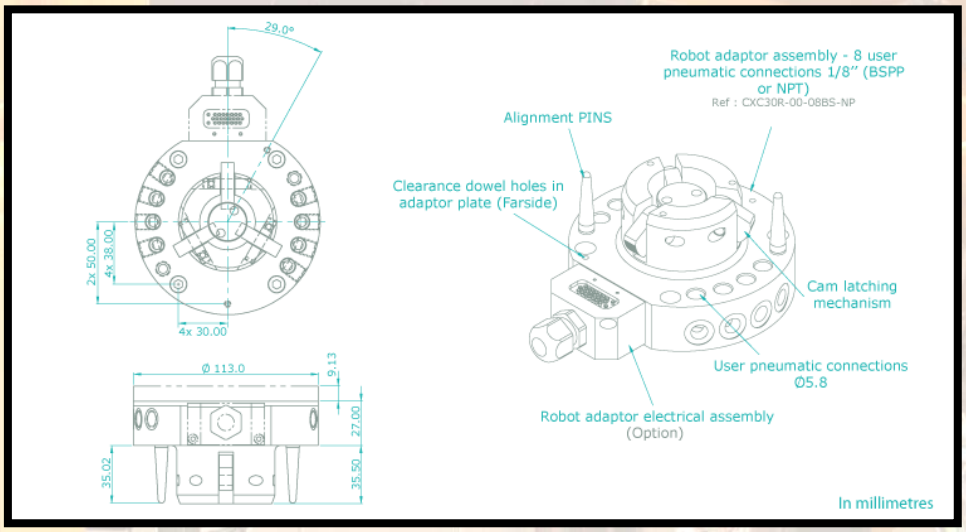

JKE ROBOTICS

Dimensiones CXC30 Lado Herramienta

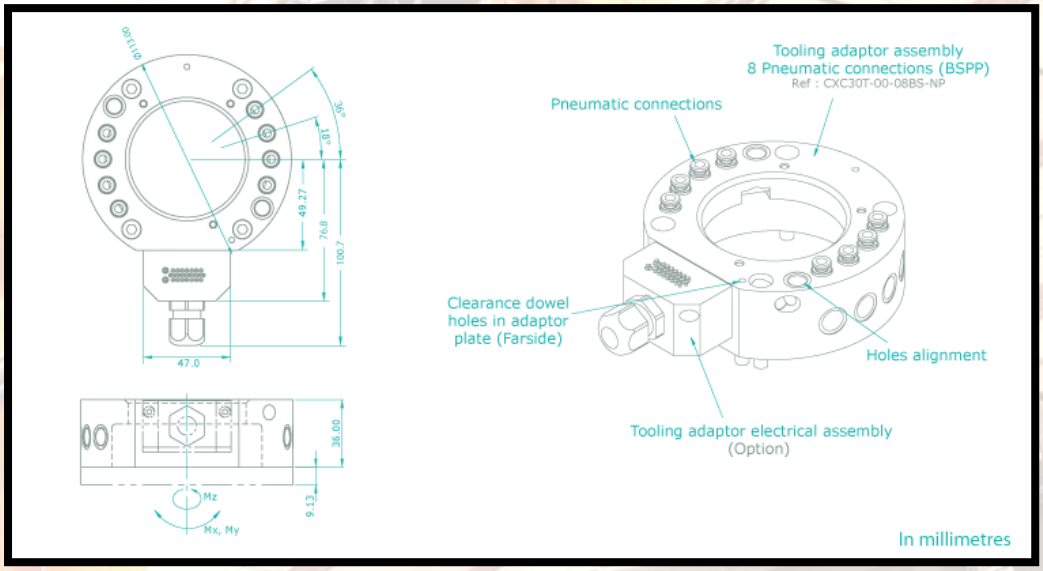

Accesorios CXC30

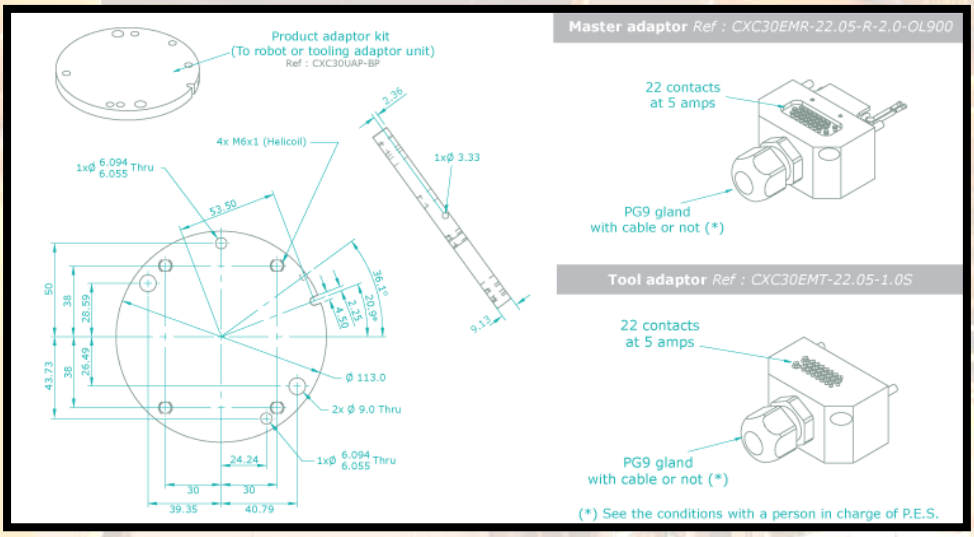

JKE *ROBOTICS*

Para mayor información:

JKE Robotics, S.L.
Abanico de Plentzia, 176
48620 PLENTZIA (Bizkaia) SPAIN
Tel. (+34) 94 677 57 30
Fax (+34) 94 677 57 29
e-mail: info@jkerobotics.com
www.jkerobotics.com