JKE ROBOTICS

# Cambio Automático
# *CXC10*

Aplicaciones:

- Banco de Pruebas
- Cambio automático aplicaciones robotizadas
- Cambios de moldes
- Docking systems

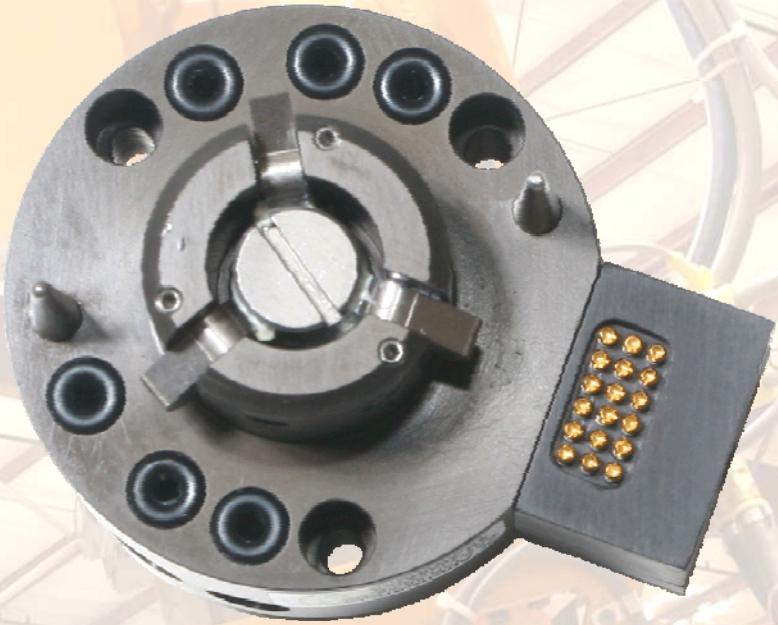

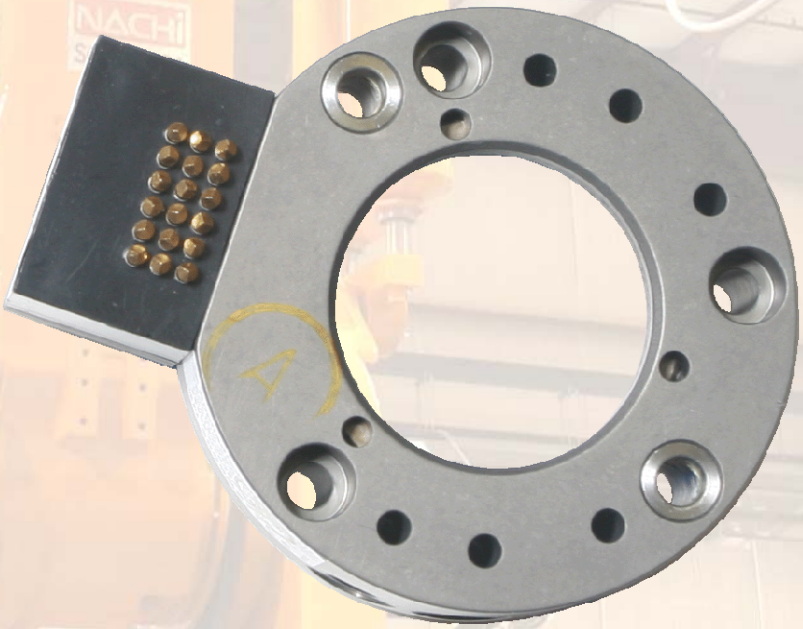

Compuesto por dos subconjuntos (lado robot y lado herramienta), el cambio automático es un dispositivo rápido y fiable que permite que un robot pueda conectarse / desconectarse de manera totalmente automática a diferentes útiles (pinzas de soldadura, garras de manipulación, ...)

Las distintas conexiones requeridas por el cliente (eléctricas, neumáticas, refrigeración, potencia, ...) se realizan a través de los módulos auxiliares.
Entre las múltiples ventajas, el cambio automático supone una mayor flexibilidad ya que con un mismo robot se pueden realizar distintas aplicaciones.

El cambio automático está enfocado a aplicaciones de manipulación, carga / descarga en maquinarías, paletizado, interprensas, soldadura arco, soldadura por resistencia, soldadura de pernos, pick and place, ...

**CXC10 es un producto**

Applied Robotics™
Solutions in reach

**JKE** *ROBOTICS*

## Datos Técnicos CXC10

| | Lado Robot | Lado Robot |
|---|---|---|
| **Referencia** | CXC10R-00-06-NP | CXC10T-00-06-NP |
| **Puertas Neumáticas (acoplado / desacoplado)** | 2 X M5 | |
| **Carga Nominal** | 10 Kg | |
| **Máx. Fuerza Axial** | 1.863 N @ 0 bar | |
| **Mx, My** | 29 N-m nominales | |
| **Mz** | 34 N-m | |
| **Repetibilidad en X / Y** | +/- 0,025 mm | |
| **Repetibilidad en Z** | +/- 0,025 mm | |
| **Masa** | +/- 0,023 Kg | +/- 0,108 Kg |
| **Señales Eléctricas** | 18 @ 5 amps | |
| **Puertas Neumáticas** | 6 X M5 | |
| **Presion de Trabajo** | 6 +/- 1 bar | |

**Nota:** los datos técnicos suministrados son los límites superiores recomendados en condición estática. Para seleccionar el producto adecuado a la aplicación, se deben tener en cuenta las fuerzas dinámicas de la aplicación, inercia del manipulador, configuración del utillaje, …

## Dimensiones CXC10 Lado Robot

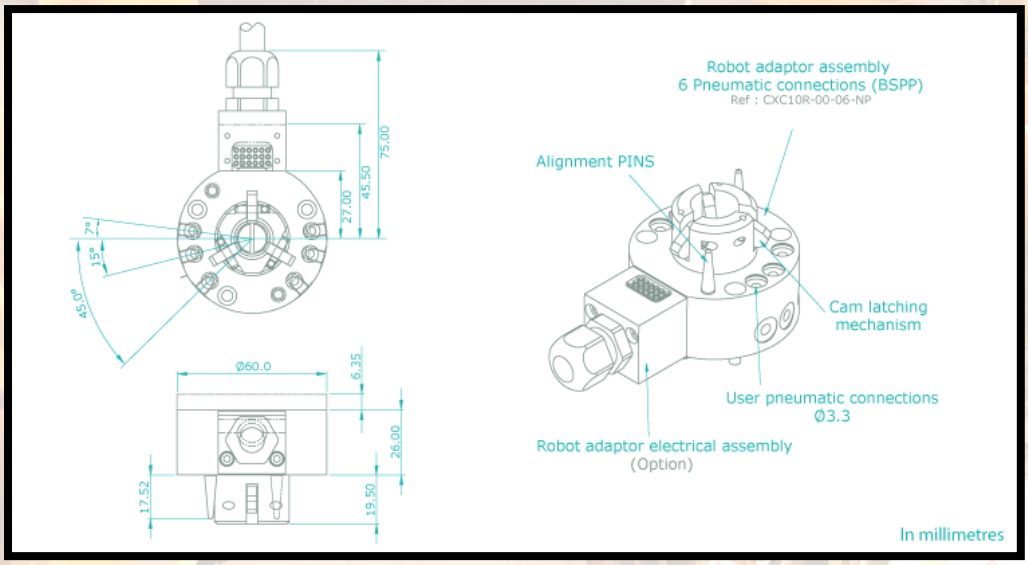

JKE ROBOTICS

## Dimensiones CXC10 Lado Herramienta

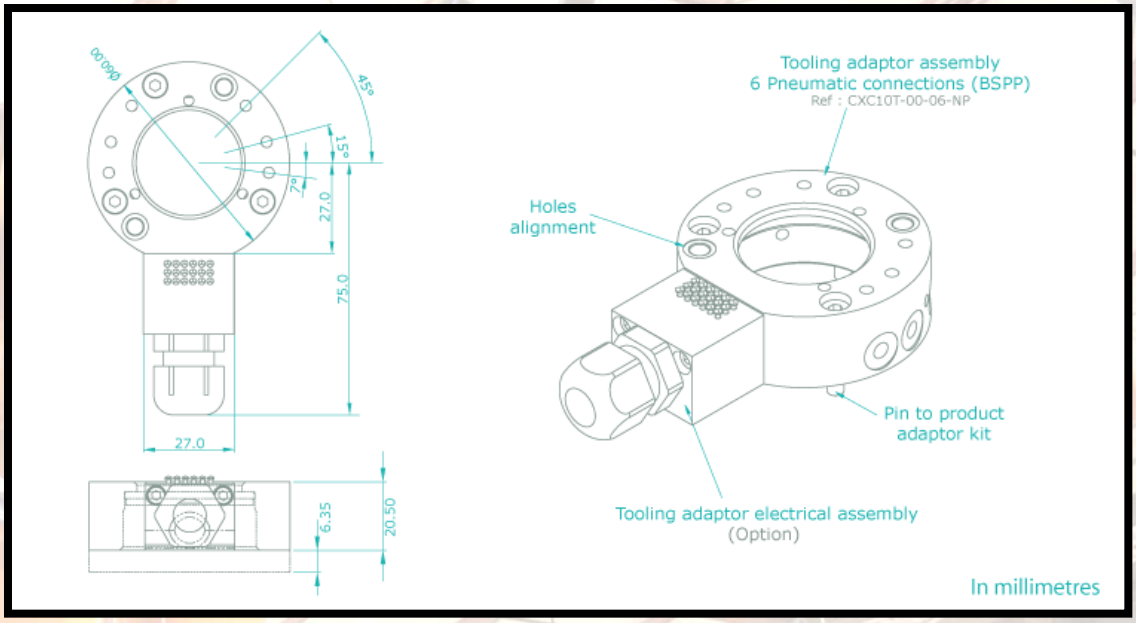


## Accesorios CXC10

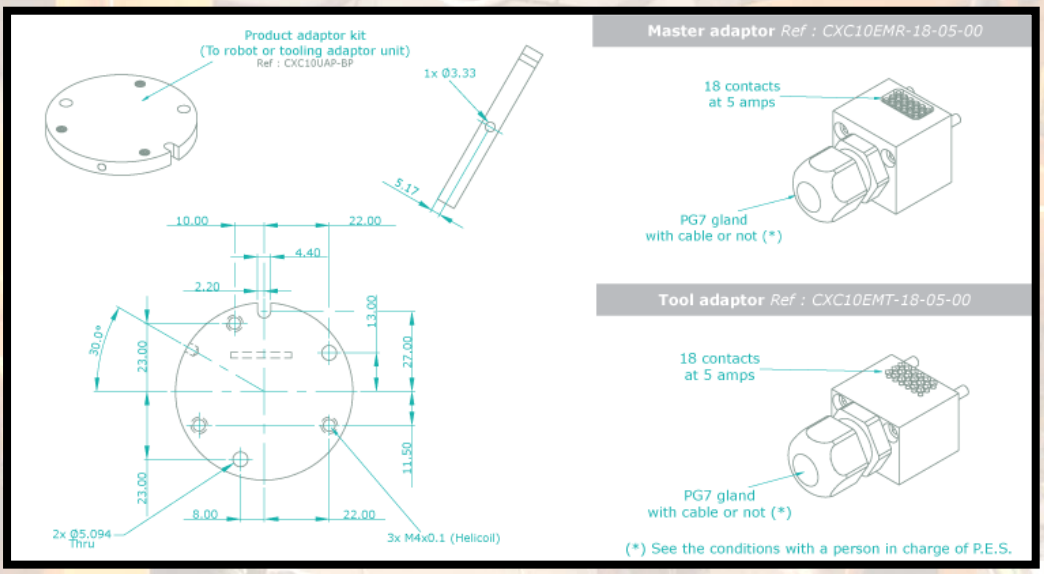

**JKE** *ROBOTICS*

Para mayor información:

JKE Robotics, S.L.
Abanico de Plentzia, 176
48620 PLENTZIA (Bizkaia) SPAIN
Tel. (+34) 94 677 57 30
Fax (+34) 94 677 57 29
e-mail: info@jkerobotics.com
www.jkerobotics.com