DAGA
Equipment for the environment®

Equipos para tratamiento de aguas

AGUAS RESIDUALES
AGUAS INDUSTRIALES
REGADÍO

Isaac Newton, 2
08280 Calaf (Barcelona) - Spain
Tel. +34 93 868 00 02
info@dagaequipment.com

WWW.DAGAEQUIPMENT.COM

CALAF GRUP

DAGA
Equipment for the environment®

COMPUERTAS - REJAS - TAMICES
DESARENADORES Y DESENGRASADORES
TRANSPORTADORES Y COMPACTADORES
DECANTADORES - ESPESADORES - AIREADORES

En DAGA investigamos, desarrollamos y fabricamos equipos especializados para la depuración y tratamiento del agua desde el año 1965. Líderes en el mercado y con amplia experiencia en el sector, nuestro objetivo es ofrecer a nuestros clientes las soluciones más fiables acordes a sus necesidades y un impecable servicio de venta y postventa. Con un espíritu de innovación e investigación constante, en DAGA trabajamos día a día para satisfacer plenamente las necesidades de ingenierías, instaladores y usuarios de los equipos. Nuestra misión y visión es la fidelización del cliente, aportándole conocimientos, servicio técnico y equipos de calidad como valor diferenciador en nuestro sector. Nuestra filosofía nos ha permitido suministrar equipos para obras de gran relevancia en el ámbito nacional e internacional. Desde DAGA intentamos compartir y hacer partícipes de nuestra forma de trabajar a todos nuestros colaboradores y por extensión a nuestros clientes.

Comercial

El departamento comercial lo integran ingenieros técnicos con capacidad para asesorar e interpretar las necesidades y especificaciones del cliente y así poder confeccionar la oferta que mejor se adapte a los requisitos.

Oficina técnica

El desarrollo tecnológico y la especialización técnica son factores estratégicos en la aportación de valor de Daga. Por este motivo, la compañía dispone de una oficina técnica con algunos de los mejores profesionales del sector, imprescindibles y necesarios para responder cualquier reto constructivo.

Planchistería industrial y calderería

Daga dispone de los recursos técnicos necesarios para llevar a cabo sus proyectos mediante su división de planchistería industrial y calderería. Un equipo de operarios altamente cualificados y homologados en las mejores técnicas de soldadura que disponen de máquinas de corte láser, oxicorte, plasma de alta definición, plegadoras, cizallas y punzonadoras.

Fabricación y montaje

Daga puede ofrecer a sus clientes la máxima calidad en sus equipos gracias a la larga experiencia del Grupo en la fabricación de maquinaria, para diferentes sectores. Si le sumamos también unas instalaciones óptimas donde realizar el proceso de montaje y fabricación con todos los recursos técnicos y logísticos necesarios, veremos que Daga es hoy por hoy el fabricante nacional mejor preparado.

Instalación

A petición del cliente y para el montaje de los equipos en obra, Daga puede realizar el montaje, la coordinación, el asesoramiento técnico o la puesta en marcha de la maquinaria suministrada en cualquier lugar del mundo. Para ello, dispone del personal y medios adecuados para llevar la operación a buen término y establecer la adecuada relación con los responsables de la obra.

Servicio postventa

El servicio postventa se encarga de recibir las demandas de los clientes y satisfacerlas en el menor tiempo posible, conscientes de que a menudo el recambio puede ser esencial en el proceso de producción.

4-TRANSPORTADORES Y COMPACTADORES

TORNILLO COMPACTADOR Tipo: MR53C

Equipo especialmente diseñado para transporte, compactación, escurrido y reducción de volumen de los residuos sólidos húmedos, procedentes de un desbaste de aguas residuales (Rejas y Tamices).

Descripciones y características:

- **Canal transportador**. Construido en acero inoxidable. La parte superior está cerrada por unas tapas atornilladas, que con su desmontaje facilita la inspección y limpieza del equipo. En sus extremos inferiores lleva unos pequeños pies para anclaje y soporte.

- **Tornillo sin fin**. Es un tornillo transportador sin núcleo, de acero al carbono o acero inoxidable que con su movimiento roza sobre una cuna de polietileno anti desgaste moviendo el residuo.

- **Grupo motriz.** Compuesto por un grupo motoreductor y un módulo de acoplamiento al tornillo sin-fin.

- **Boca de carga**. La posición y la cantidad de bocas de carga es configurable. Cada una de ellas es atornillada al canal transportador.

- **Cámara de compactación**. Está situada en la zona superior del tornillo y está formada esencialmente por un cilindro filtrante de alta resistencia y una tapa de descarga abatible contrapesada.

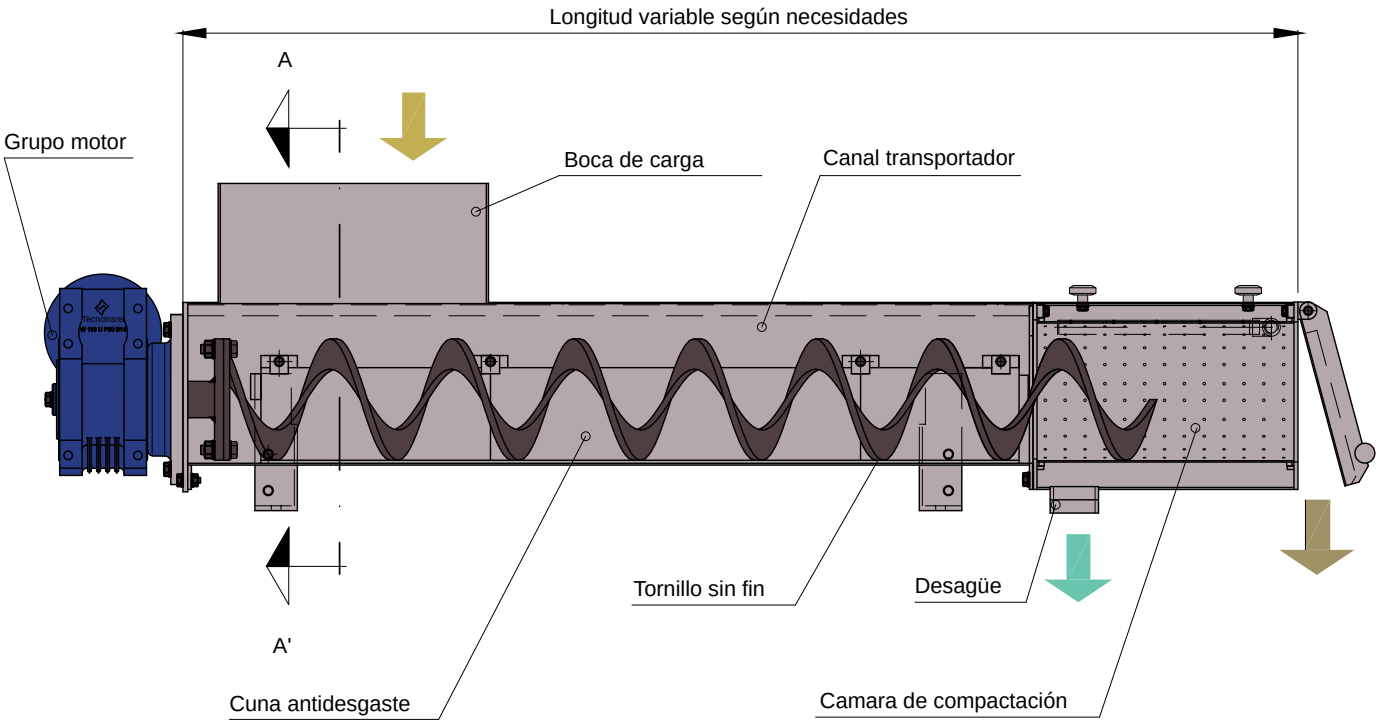
Longitud variable según necesidades
A
Grupo motor
Boca de carga
Canal transportador
Tornillo sin fin
Desagüe
A'
Cuna antidesgaste
Camara de compactación

SECCIÓN " A-A' "

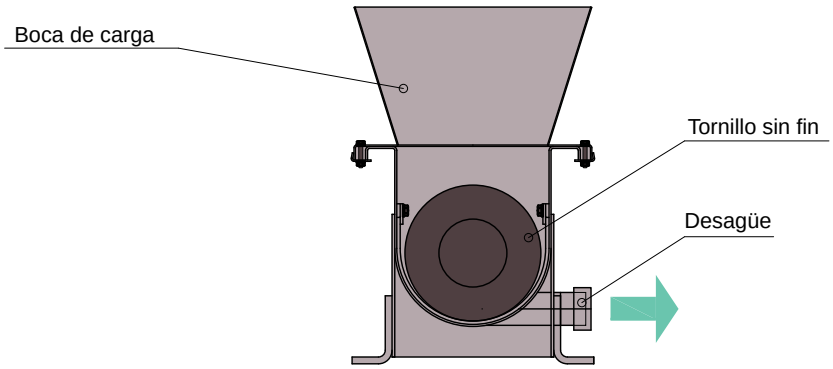
Boca de carga
Tornillo sin fin
Desagüe

TORNILLO TRANSPORTADOR Tipo: MR53T

Equipo especialmente diseñado para transporte de los residuos sólidos húmedos, procedentes de un desbaste de aguas residuales (Rejas y Tamices).

Descripciones y características:

- **Canal transportador**. Construido en acero inoxidable. La parte superior está cerrada por unas tapas atornilladas, que con su desmontaje facilita la inspección y limpieza del equipo. En sus extremos inferiores lleva unos pequeños pies para anclaje y soporte.

- **Tornillo sin fin**. Es un tornillo transportador sin núcleo, de acero al carbono o acero inoxidable que con su movimiento roza sobre una cuna de polietileno anti desgaste moviendo el residuo.

- **Grupo motriz.** Compuesto por un grupo motoreductor y un módulo de acoplamiento al tornillo sin-fin.

- **Boca de carga.** La posición y la cantidad de bocas de carga es configurable. Cada una de ellas es atornillada al canal transportador.

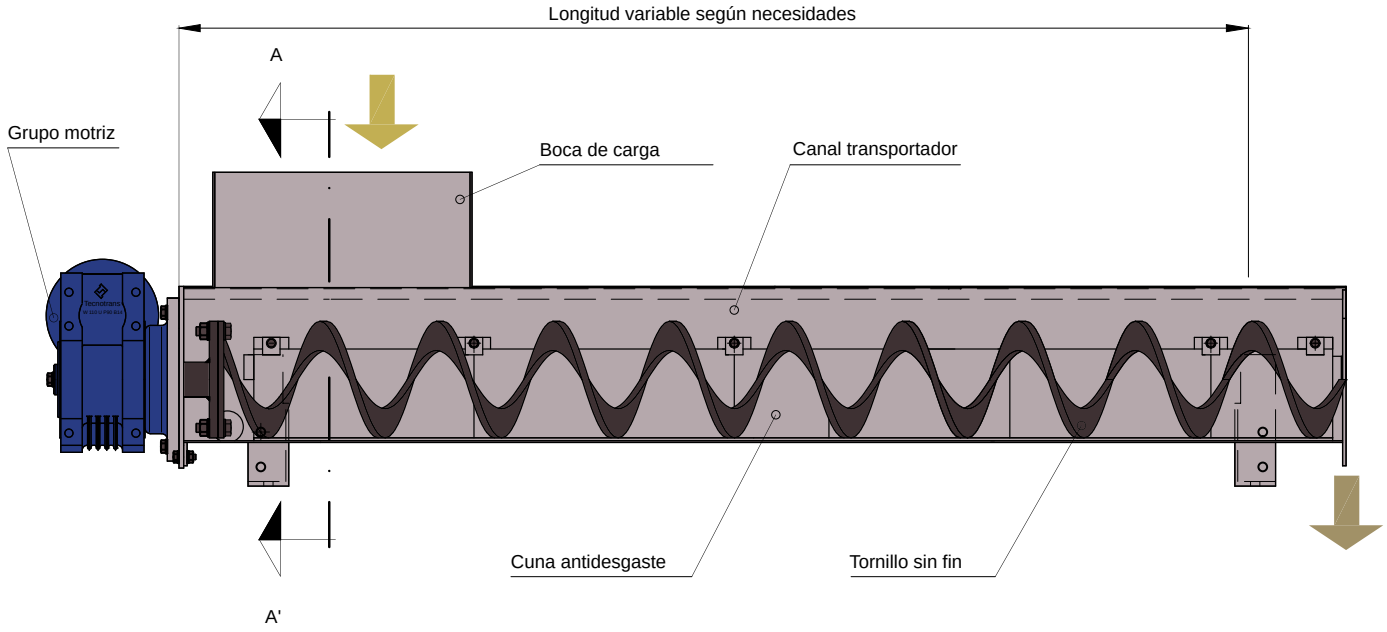
Longitud variable según necesidades
A
Grupo motriz
Boca de carga
Canal transportador
Cuna antidesgaste
Tornillo sin fin
A'

SECCIÓN " A-A' "

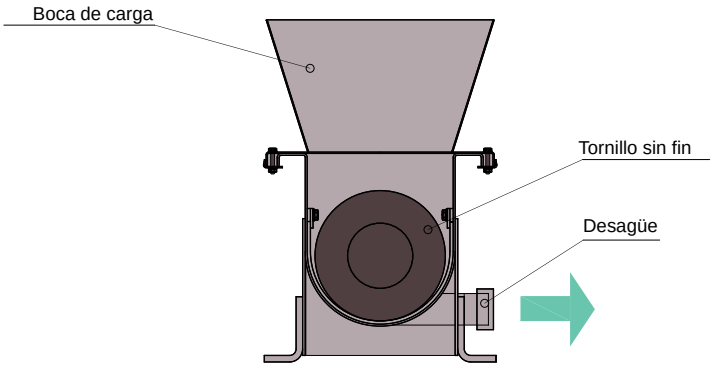
Boca de carga
Tornillo sin fin
Desagüe

CINTA TRANSPORTADORA Tipo: MR48

Este equipo está diseñado para el transporte de grandes cantidades de residuos sólidos procedentes de un desbaste de agua residual, especialmente de equipos como las rejas.

Descripciones y características:

- **Bastidor**. Modular, con celosía tubular, diseñados con la intención de facilitar el transporte y montaje en obra y facilitar la adaptación del equipo a cualquier geometría con la máxima resistencia y mínimo peso.

- **Grupo motriz**. Compuesto por un grupo motoreductor directo a un eje motriz que acciona el tambor de arrastre.

- **Banda transportadora**. El ancho de banda más común para este tipo residuos es de 500mm dejando una cinta con un paso útil de 400mm.

- **Sistema de rodillos**. Los soportes de rodillos están situados en el bastidor en forma de “V”, lo que permite, de una manera simple, el centrado y la alineación correcta de la banda transportadora.

- **Carga y descarga**. Los sólidos son recogidos en la zona de descarga y son conducidos mediante la banda transportadora hasta el punto de descarga.

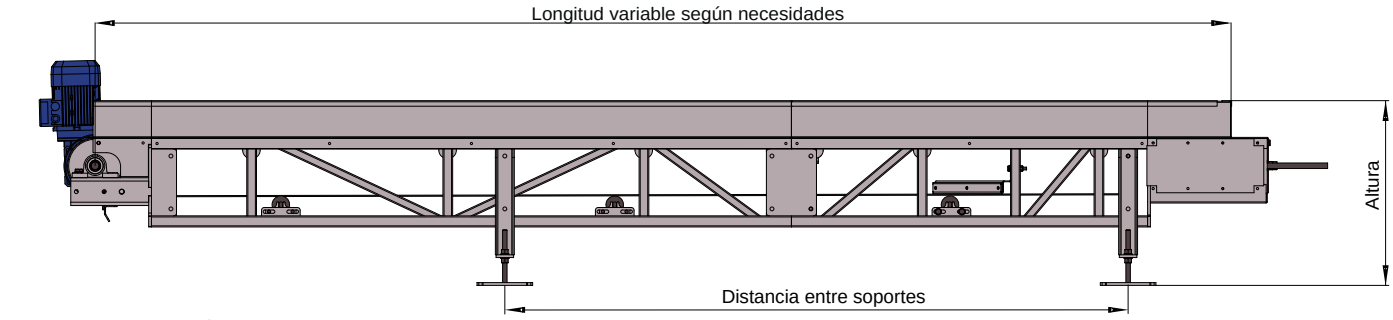

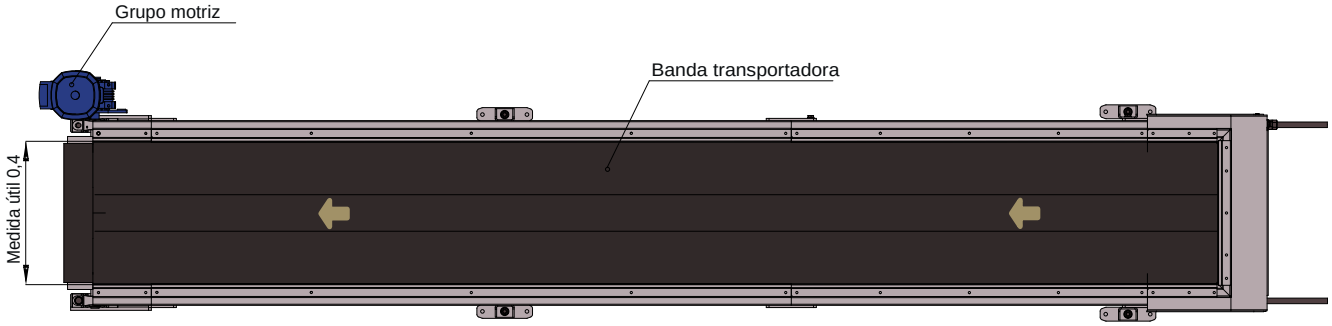

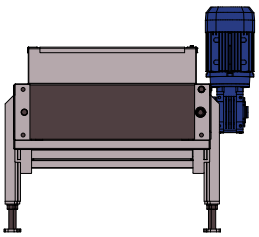

Cotas en metros