INFORMACIÓN DE PRODUCTO
SISTEMA DE CONTROL DE PROCESO
UVAS PLUS SC

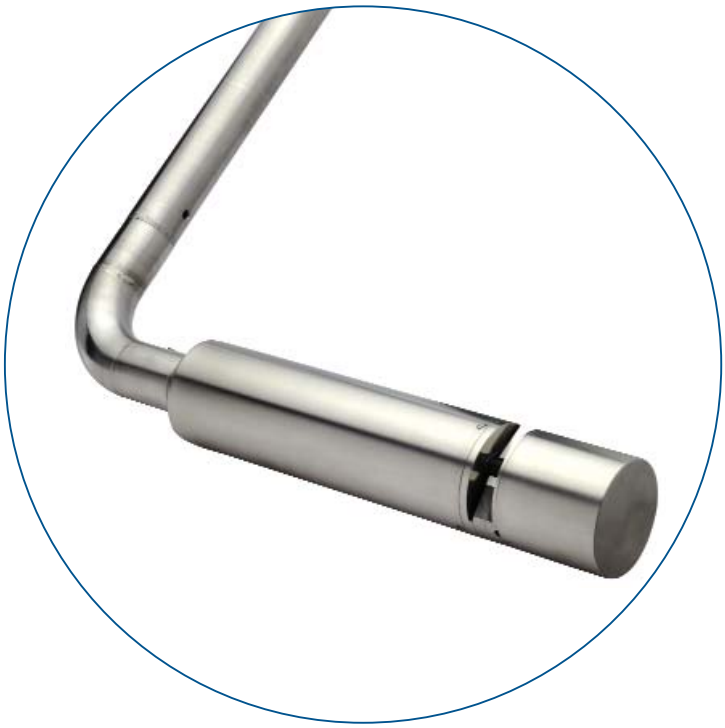

Medida en continuo de la carga orgánica: UVAS plus sc

- **Sin bombeo ni preparación de muestra**
- **Valores de medición sin retardo**
- **Sin reactivos**
- **Sonda con autolimpieza**

Medición libre de reactivos de la carga orgánica

La sonda de proceso UVAS plus sc mide el coeficiente de absorción espectral de los fluidos a 254 nm. El SAK 254 sirve como medida de la concentración de sustancias orgánicas en el fluido. La sonda se sumerge simplemente en el medio sin una toma de muestra previa. Sin necesidad de agregar reactivos, los valores de medición están inmediatamente disponibles sin retardo alguno.

Resultados rápidos, manejo simple y bajos costes

La sonda UVAS plus sc se monta en el medio y suministra los resultados en unos pocos segundos. El manejo y mantenimiento resultan sumamente simples gracias a la limpieza automática de la rasqueta. El procedimiento de medición libre de reactivos nos permite obtener valores de medición fiables a costes operacionales muy bajos.

Ejemplo de instalación para el sensor de inmersión

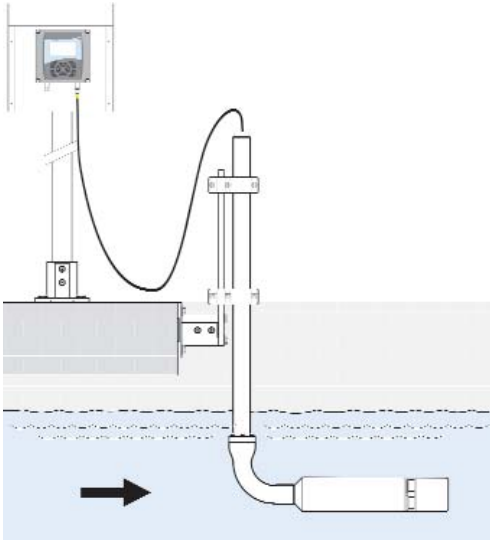

UVAS plus sc en la celda de bypass

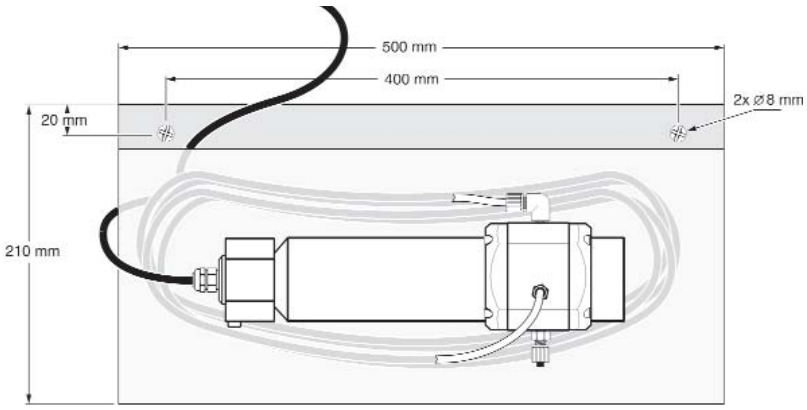

Datos técnicos

Procedimiento de medición	Medida de absorción ultravioleta (procedimiento de 2 haces), libre de reactivos
Método de medición	SAK 254 de acuerdo con DIN 38404 C3
Rango de medición	0,01-60 m^{-1} (50 mm), 0,1-600 m^{-1} (5 mm) 0-500 m^{-1} (2 mm), 2-3.000 m^{-1} (1 mm), calibrable según parámetros "suma" tales como DQO o COT
Camino óptico	1, 2, 5 y 50 mm
Compensación	550 nm
Intervalo de medición	>1 min
Presión máxima	10 m
Resistencia de presión del sensor	Máx. 0,5 bar
Temperatura de entorno	+2 °C hasta +40 °C
Limpieza	Limpieza automática con rasqueta
Material	Cuerpo de la sonda de acero inoxidable 1.4571
Peso	Aprox. 3,6 kg
Intervalo de inspección	6 meses
Tiempo de mantenimiento requerido	1 h/mes, típico
Caudal de muestra	Mín. 0,5 l/h de muestra en la celda de bypass
Conector de la muestra	Manguera con diám. int. 4 mm/ diám. ext. 6 mm en la celda de bypass
Dimensiones de la celda de bypass	210 mm x 500 mm x 170 mm (H x L x P)
Dimensiones	Aprox. 70 mm x 333 mm (D x L)
Unidad de visualización	Controlador SC 100 (modelo LXV401) o SC 1000 (modelo LXV400 y modelo LXV402)

Información de pedido

DESCRIPCIÓN	REF.
UVAS plus sc	
- 1 mm	LXV418.99.10001
- 2 mm	LXV418.99.20001
- 5 mm	LXV418.99.50001
- 50 mm	LXV418.99.90001
ACCESORIOS	
Fijación en el borde del tanque	LZX414.00.10000
Celda de bypass con sondas SC de 2 mm	LZX869
Celda de bypass con sondas SC de 5 mm	LZX867
Celda de bypass con sondas SC de 50 mm	LZX868
PIEZAS DE REPUESTO Y FUNGIBLES	
Perfiles de rasqueta	
- 1 mm (5 pzs.)	LZX148
- 2 mm (5 pzs.)	LZX012
- 5 mm (5 pzs.)	LZX117
- 50 mm (10 pzs.)	LZX119

Los servicios de HACH LANGE

Pedidos, información y asesoramiento:
Tel. 9 02 13 14 41 /
9 43 89 43 79

DOC 053.61.03256.Apr04

HACH LANGE S.L.U.
Edif. Arteaga Centrum
C/Larrauri, 1C- 2ª Pl.
E-48160 Derio/Vizcaya
Tel. +34 94 657 33 88
Fax +34 94 657 33 97
www.hach-lange.es