ASSA ABLOY

Líder mundial en soluciones de apertura de puertas

VITRUM S.A.

CERRADURA DIGITAL Shine™ PARA PUERTAS DE VIDRIO

CERRADURA DIGITAL SHINE™

- Modo avanzado: para una gestión profesional y de alta seguridad
- 2 opciones de acceso: con código PIN o tarjeta
- Espejo mágico: gracias a esta opción, los números no aparecen en la pantalla, sólo cuando es tocada. Para mayor seguridad, el usuario lo puede utilizar antes de marcar el código PIN
- Botón anti-sabotaje: necesario para accionar el mecanismo. Este dispositivo de seguridad previene cualquier acceso no autorizado
- Soporte tipo clip: instalación rápida y fácil gracias a un adhesivo extra-fuerte. No requiere muescas
- Diseño moderno y elegante: robusto, con un diseño contemporáneo y discreto
- Alarma de alta temperatura: en caso de incendio, detectará el aumento de temperatura en el interior. Se activará la alarma y se desbloqueará automáticamente
- Código PIN falso: para prevenir la exposición del código PIN, pueden introducirse códigos falsos antes o después de introducir el código PIN
- Control remoto (opcional): mando a distancia con tecnología Wireless Floating ID, con alcance de 50 m

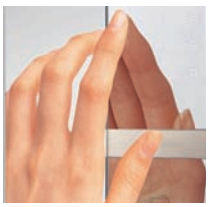

VITRUM, S.A.

CERRADURA DIGITAL Shine™ PARA PUERTAS DE VIDRIO

DESCRIPCIÓN	REFERENCIA	
CERRADURA MOTORIZADA • Vidrio 10/12 mm • Medidas cuerpo delantero: 190,5 x 77,5 x 48,8 mm • Medidas cuerpo trasero: 186 x 72,8 x 14 mm • Se suministra con una placa y 4 tarjetas de apertura magnética • Cerradero a marco incluido	**4540**	SHINE
CERRADERO A VIDRIO • Vidrio 10/12 mm	**4540.1C**	BGSHINE
TARJETA APERTURA MAGNÉTICA	**4541**	TAGSHINE
MÓDULO PARA MANDO A DISTANCIA (opcional)	**4542**	MODSHINE
MANDO A DISTANCIA (opcional)	**4543**	TELESHINE

VITRUM S.A.

CERRADURAS

ASSA ABLOY

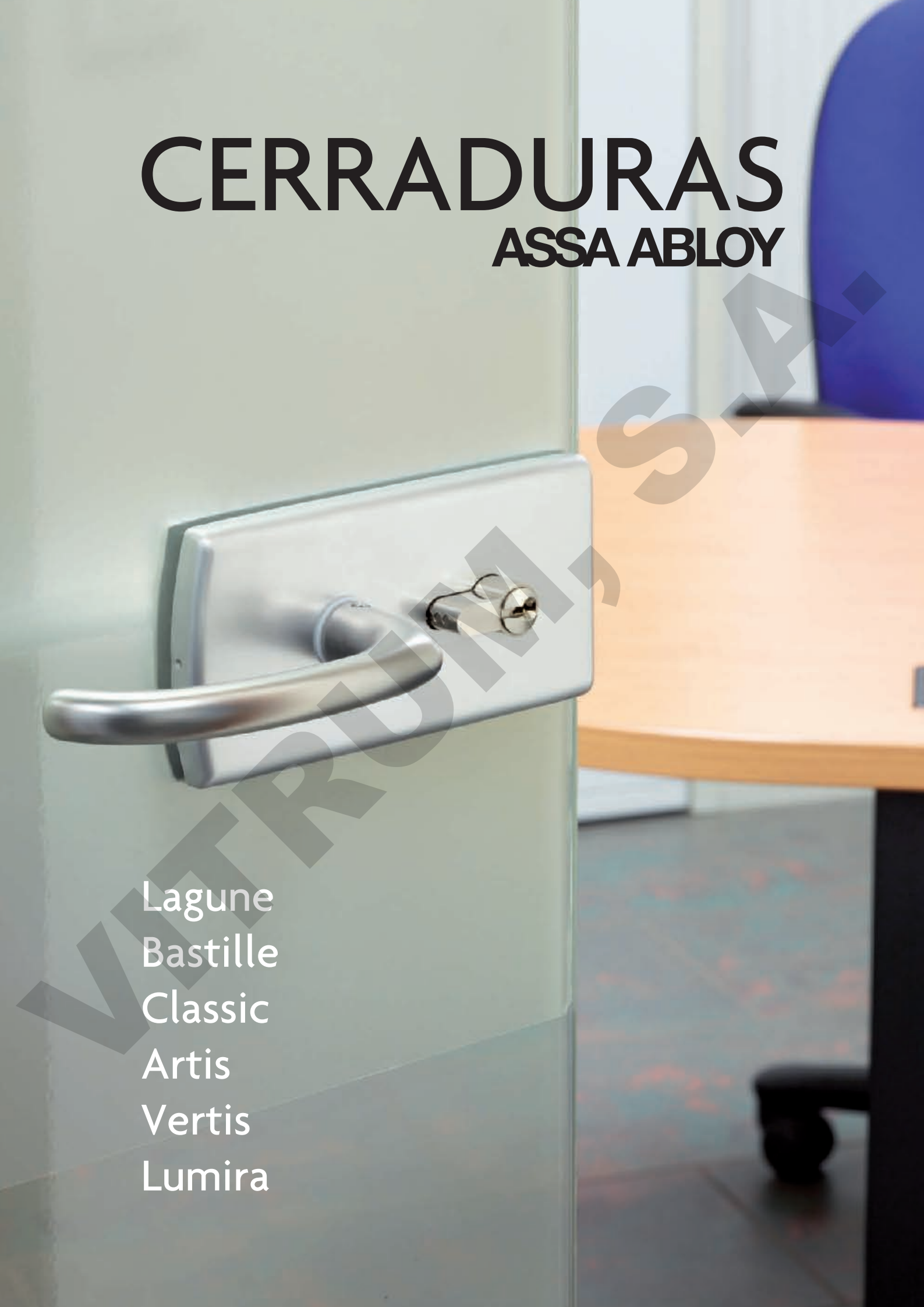

Lagune
Bastille
Classic
Artis
Vertis
Lumira

VITRUM, S.A.

CERRADURAS Lagune Vidrio 8/10 mm

VITRUM s.a.

DESCRIPCIÓN	REFERENCIA

CERRADURA CENTRAL CON BOMBILLO,
MODELO CON DOBLE MANILLA

4300.4
4306.4

CARACTERÍSTICAS TÉCNICAS
- Montaje con muesca 64A
- Resbalón reversible, adaptable al sentido de apertura de la puerta
- Bombillo europeo norma DIN 18254
- Retorno del resbalón con la llave
- Ref. 4305: Girando la llave avanza el resbalón convirtiéndose en pestillo y condenando la puerta
- Ref. 4306: Girando la llave se impide el retroceso del resbalón, condenando la puerta
- Posibilidad de combinaciones con llave maestra
- Se suministra con cerradero plano y 3 llaves

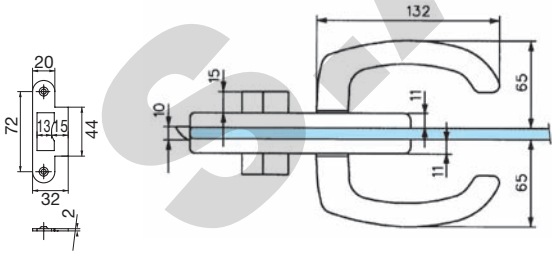

CERRADURA CON BOMBILLO
Y CONDENA AVANZANDO EL RESBALÓN

Acabados:	Plata brillo	**4305 PB**
	Plata mate	**4305 PM**
	Oro brillo	**4305 OB**
	Blanco lacado	**4305 BL**

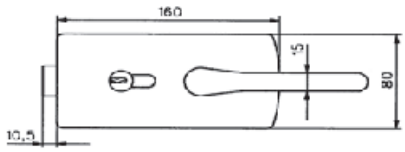

CERRADURA CON BOMBILLO Y
CONDENA SIN AVANZAR EL RESBALÓN

Acabados:	Plata brillo	**4306 PB**
	Plata mate	**4306 PM**

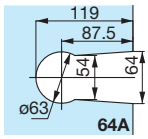

CERRADURA CENTRAL CON RESBALÓN,
MODELO CON DOBLE MANILLA

4301.4

CARACTERÍSTICAS TÉCNICAS
- Montaje con muesca 64A
- Resbalón reversible, adaptable al sentido de apertura de la puerta
- Se suministra con cerradero plano

Acabados:	Plata brillo	**4307 PB**
	Plata mate	**4307 PM**
	Oro brillo	**4307 OB**
	Blanco lacado	**4307 BL**

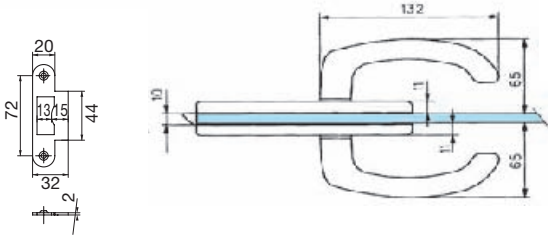

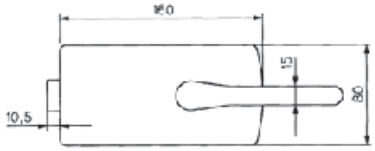

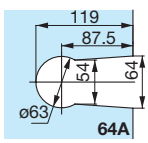

VITRUM, S.A.

CERRADURAS Lagune Vidrio 8/10 mm

VITRUM s.a.

DESCRIPCIÓN	REFERENCIA

CERRADURA CENTRAL CON RESBALÓN,
MODELO CON DOBLE POMO

4311.4

CARACTERÍSTICAS TÉCNICAS
- Montaje con muesca 64A
- Resbalón reversible, adaptable al sentido de apertura de la puerta
- Se suministra con cerradero plano

Acabados: Plata brillo **4308 PB**
Plata mate **4308 PM**

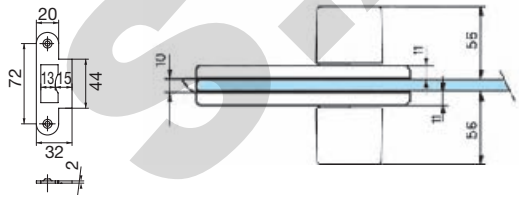

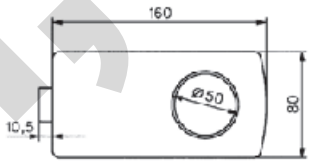

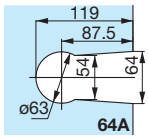

CERRADURA CENTRAL CON BOMBILLO,
MODELO CON DOBLE POMO

4310.4

CARACTERÍSTICAS TÉCNICAS
- Montaje con muesca 64 A
- Resbalón reversible, adaptable al sentido de apertura de la puerta
- Bombillo europeo norma DIN 18254
- Retorno del resbalón con la llave
- Girando la llave avanza el resbalón convirtiéndose en pestillo y condenando la puerta
- Posibilidad de combinaciones con llave maestra
- Se suministra con cerradero plano y 3 llaves

Acabados: Plata brillo **4309 PB**
Plata mate **4309 PM**

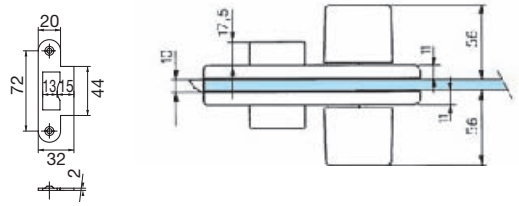

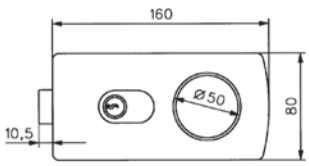

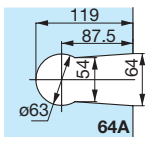

VITRUM S.A.

CERRADURAS Lagune Vidrio 8/10 mm

VITRUM s.a.

DESCRIPCIÓN	REFERENCIA

CERRADURA CENTRAL CON BOMBILLO, MODELO CON MANILLA MÓVIL INTERIOR Y POMO FIJO EXTERIOR

4307.4

CARACTERÍSTICAS TÉCNICAS
- Montaje con muesca 64A
- Resbalón reversible, adaptable al sentido de apertura de la puerta
- Se suministra con cerradero plano y 3 llaves

Acabados: Plata brillo **4312 PB**
Plata mate **4312 PM**

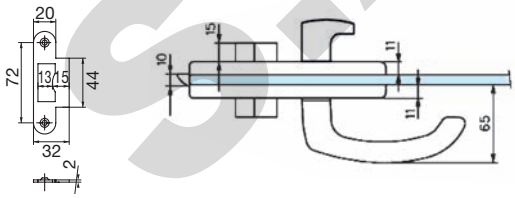

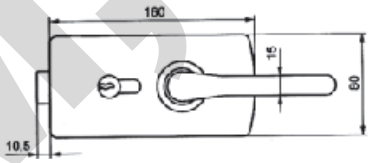

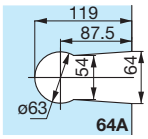

CERRADURA CENTRAL CON BOMBILLO, MODELO CON MANILLA INTERIOR

4312.4

CARACTERÍSTICAS TÉCNICAS
- Montaje con muesca 64 A
- Resbalón reversible, adaptable al sentido de apertura de la puerta
- Se suministra con cerradero plano y 3 llaves

Acabados: Plata brillo **4311 PB**
Plata mate **4311 PM**

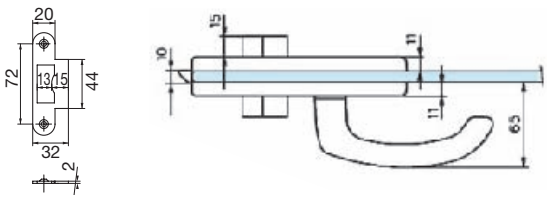

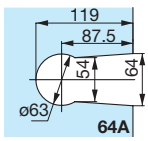

VITRUM S.A.

CERRADEROS Lagune Vidrio 8/10 mm

VITRUM s.a.

DESCRIPCIÓN	REFERENCIA

CERRADERO A VIDRIO
PARA CERRADURAS LAGUNE

4309.0

CARACTERÍSTICAS TÉCNICAS
- Montaje con muesca 64A

Acabados:	Plata brillo	**4305.1C PB**
	Plata mate	**4305.1C PM**
	Oro brillo	**4305.1C OB**
	Blanco lacado	**4305.1C BL**

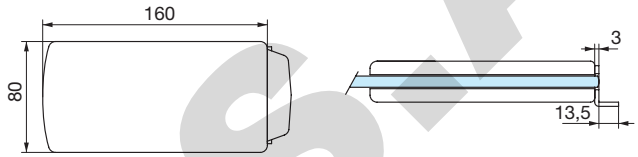

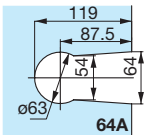

CERRADERO CON TOPE A MARCO
(OPCIONAL PARA CERRADURAS LAGUNE)

0309.0

Acabados:	Plata brillo	**4300.CT PB**
	Plata mate	**4300.CT PM**

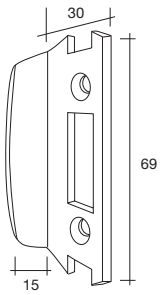

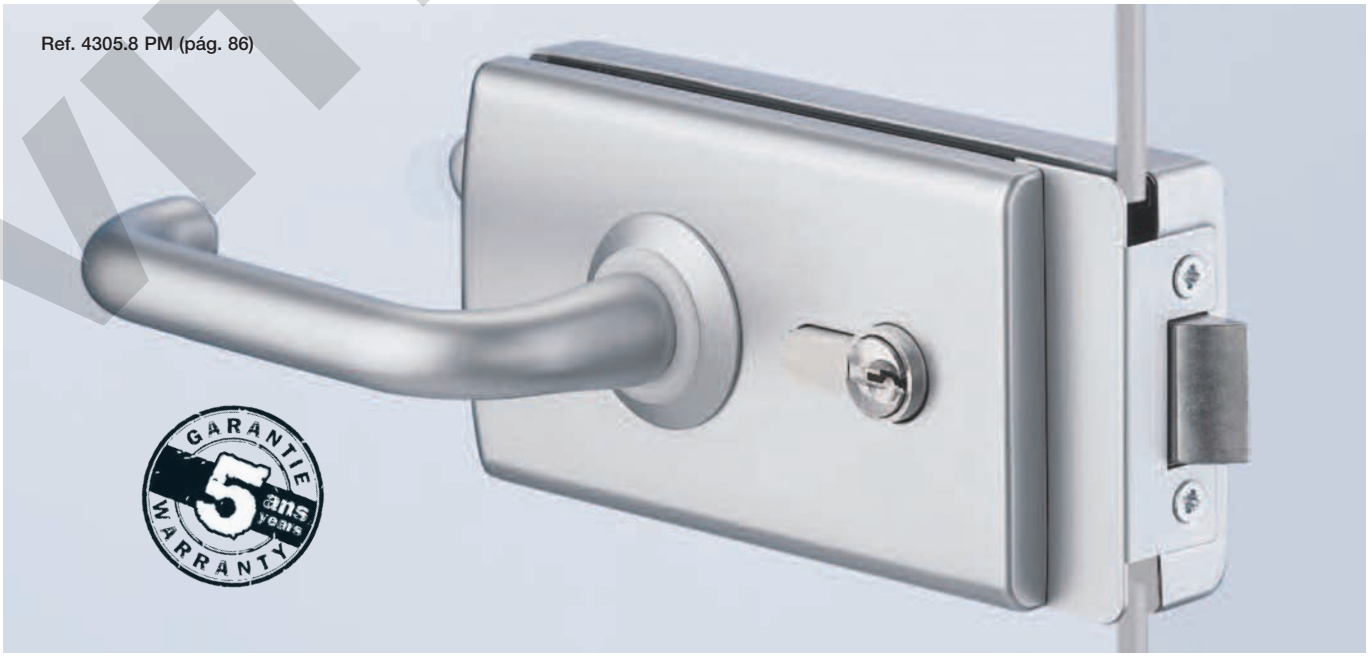

VITRUM, S.A.

CERRADURAS Lagune DESPLAZADAS Vidrio 10 mm

VITRUM s.a.

DESCRIPCIÓN	REFERENCIA

CERRADURA CENTRAL CON BOMBILLO,
MODELO CON DOBLE MANILLA
PARA MARCOS CON GALCE

4360.4
4366.4

CARACTERÍSTICAS TÉCNICAS
- Montaje con muesca 64A
- Resbalón reversible, adaptable al sentido de apertura de la puerta
- Bombillo europeo norma DIN 18254
- Retorno del resbalón con la llave
- El mecanismo desplazado permite el contacto de la puerta con el marco y asegura la continuidad del galce a nivel de cerradura
- Para un buen ajuste de la puerta al marco, aconsejamos montar las cerraduras con las bisagras multigalce ref. 4527
- Ref. 4305.3: Girando la llave avanza el resbalón convirtiéndose en pestillo y condenando la puerta
- Ref. 4305.10: Girando la llave se impide el retroceso del resbalón, condenando la puerta
- Posibilidad de combinaciones con llave maestra
- Se suministra con cerradero plano y 3 llaves

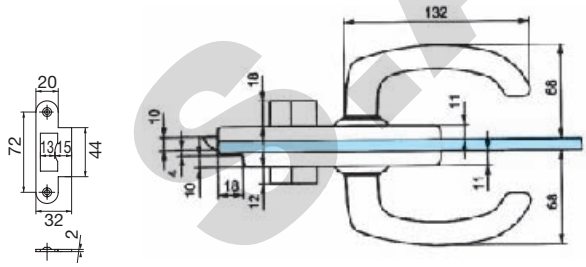

CERRADURA CON BOMBILLO
Y CONDENA AVANZANDO EL RESBALÓN

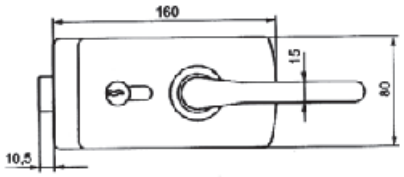

Acabados: Plata brillo **4305.3 PB**
Plata mate **4305.3 PM**

CERRADURA CON BOMBILLO Y
CONDENA SIN AVANZAR EL RESBALÓN

Novedad

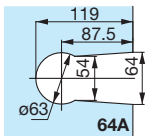

Acabado: Plata mate **4305.10 PM**

CERRADURA SIN BOMBILLO
Y CON MANILLAS
PARA MARCOS CON GALCE

4361.4

CARACTERÍSTICAS TÉCNICAS
- Montaje con muesca 64A
- Resbalón reversible, adaptable al sentido de apertura de la puerta
- Se suministra con cerradero plano

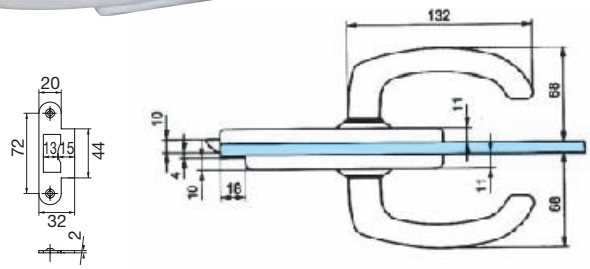

Acabados: Plata brillo **4305.4 PB**
Plata mate **4305.4 PM**

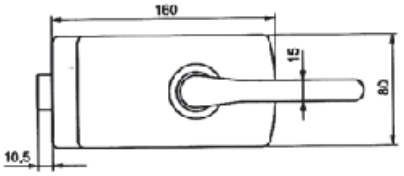

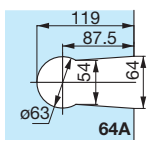

VITRUM, S.A.

CERRADURAS Lagune DESPLAZADAS Vidrio 10 mm

VITRUM s.a.

DESCRIPCIÓN	REFERENCIA

CERRADURA CENTRAL CON BOMBILLO, MODELO CON DOBLE POMO PARA MARCOS CON GALCE

4360.4BT

CARACTERÍSTICAS TÉCNICAS
- Montaje con muesca 64A
- Resbalón reversible, adaptable al sentido de apertura de la puerta
- Bombillo europeo norma DIN 18254
- Retorno del resbalón con la llave
- El mecanismo desplazado permite el contacto de la puerta con el marco y asegura la continuidad del galce a nivel de cerradura
- Para un buen ajuste de la puerta al marco, aconsejamos montar las cerraduras con las bisagras multigalce ref. 4527
- Girando la llave avanza el resbalón convirtiéndose en pestillo y condenando la puerta
- Posibilidad de combinaciones con llave maestra
- Se suministra con cerradero plano y 3 llaves

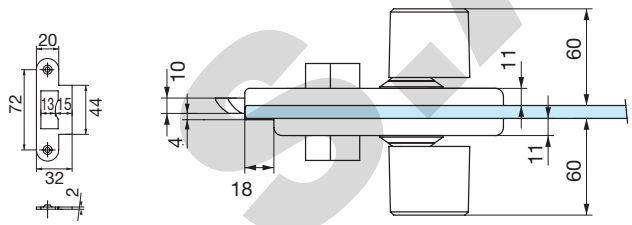

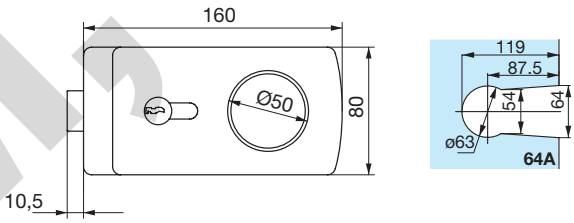

Acabados:	Plata brillo	**4305.6 PB**
	Plata mate	**4305.6 PM**

CERRADURA SIN BOMBILLO Y CON POMOS PARA MARCOS CON GALCE

4361.4BT

CARACTERÍSTICAS TÉCNICAS
- Montaje con muesca 64A
- Resbalón reversible, adaptable al sentido de apertura de la puerta
- Se suministra con cerradero plano

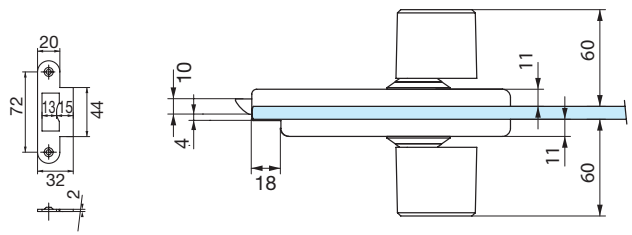

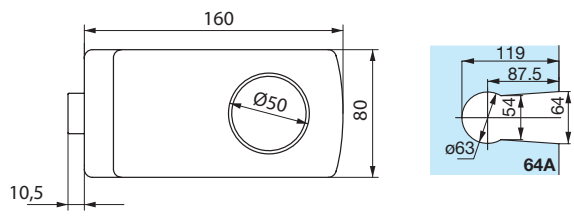

Acabados:	Plata brillo	**4305.7 PB**
	Plata mate	**4305.7 PM**

VITRUM S.A.

CERRADURAS Lagune DESPLAZADAS Vidrio 10 mm

VITRUM s.a.

DESCRIPCIÓN	REFERENCIA

CERRADURA CENTRAL
CON CONDENA INTERIOR,
MANILLAS E INDICADOR,
PARA MARCOS CON GALCE

4363.4IGP
4363.4IDP
4363.4EDT
4363.4EGT

Ref. 4310.2

CARACTERÍSTICAS TÉCNICAS
- Montaje con muesca 64A
- Bombillo europeo norma DIN 18254
- Se suministra con cerradero plano

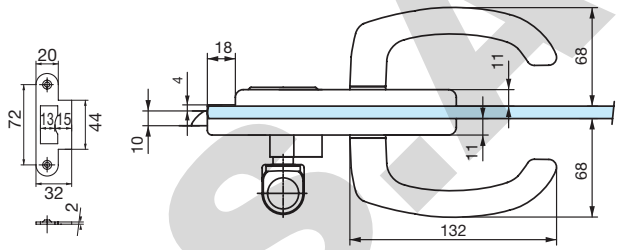

Interior derecha		
	Acabados: Plata brillo	**4310.1 PB**
	Plata mate	**4310.1 PM**
Interior izquierda		
	Acabados: Plata brillo	**4310.2 PB**
	Plata mate	**4310.2 PM**
Exterior izquierda		
	Acabados: Plata brillo	**4310.3 PB**
	Plata mate	**4310.3 PM**
Exterior derecha		
	Acabados: Plata brillo	**4310.4 PB**
	Plata mate	**4310.4 PM**

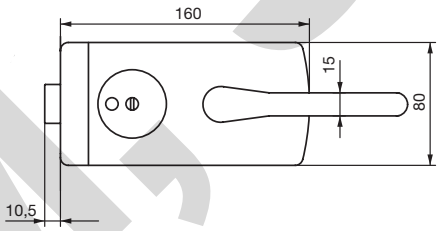

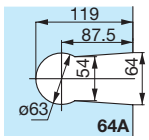

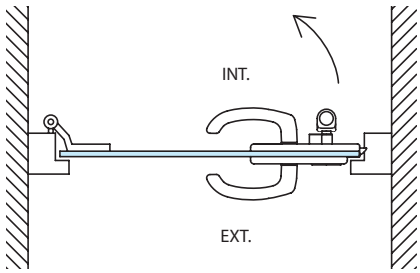

Ref. 4310.2
(Visto desde fuera)

CERRADURA CENTRAL CON BOMBILLO,
MANILLA INTERIOR Y POMO FIJO
EXTERIOR, PARA MARCOS CON GALCE

4367.4AD
4367.4BC

Ref. 4312.2

CARACTERÍSTICAS TÉCNICAS
- Montaje con muesca 64A
- Bombillo europeo norma DIN 18254
- Retorno del resbalón con la llave
- Posibilidad de combinaciones con llave maestra
- Se suministra con cerradero plano y 3 llaves

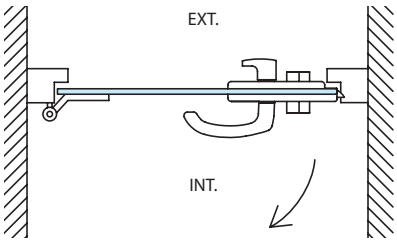

Ref. 4312.1
(Visto desde fuera)

Interior derecha		
	Acabados: Plata brillo	**4312.1 PB**
	Plata mate	**4312.1 PM**
Interior izquierda		
	Acabados: Plata brillo	**4312.2 PB**
	Plata mate	**4312.2 PM**

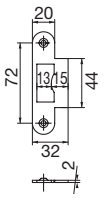

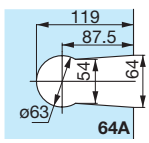

VITRUM, S.A.

CERRADURAS Lagune RESBALÓN DESPLAZADO
Vidrio 10 mm

VITRUM s.a.

DESCRIPCIÓN	REFERENCIA

CERRADURA CENTRAL CON BOMBILLO,
MODELO CON DOBLE MANILLA
PARA MARCOS CON GALCE Y
RESBALÓN DESPLAZADO

4380.4

CARACTERÍSTICAS TÉCNICAS
- Montaje con muesca 64A
- Resbalón reversible, adaptable al sentido de apertura de la puerta
- Bombillo europeo norma DIN 18254
- Retorno del resbalón con la llave
- El mecanismo desplazado permite el contacto de la puerta con el marco y asegura la continuidad del galce a nivel de cerradura
- Para un buen ajuste de la puerta al marco, aconsejamos montar las cerraduras con las bisagras multigalce ref. 4527
- Girando la llave avanza el resbalón convirtiéndose en pestillo y condenando la puerta
- Posibilidad de combinaciones con llave maestra
- Se suministra con cerradero plano y 3 llaves

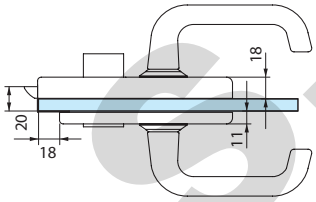

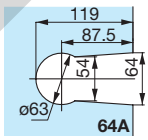

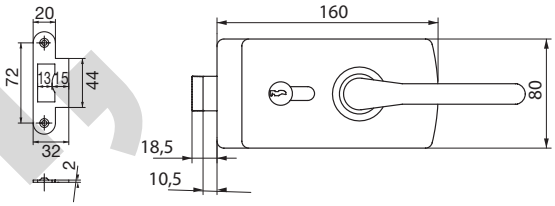

Acabados: Plata brillo **4305.8 PB**
Plata mate **4305.8 PM**

CERRADURA SIN BOMBILLO
Y CON MANILLAS, PARA MARCOS
CON GALCE Y RESBALÓN DESPLAZADO

4381.4

CARACTERÍSTICAS TÉCNICAS
- Montaje con muesca 64A
- Resbalón reversible, adaptable al sentido de apertura de la puerta
- Se suministra con cerradero plano

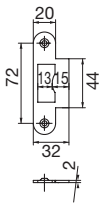

Acabados: Plata brillo **4305.9 PB**
Plata mate **4305.9 PM**

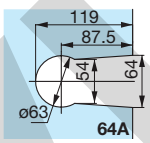

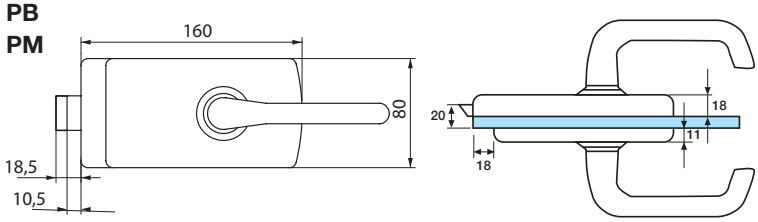

CERRADERO A VIDRIO PARA
CERRADURAS LAGUNE
RESBALÓN DESPLAZADO

4389.4

CARACTERÍSTICAS TÉCNICAS
- Montaje con muesca 64A

Acabados: Plata brillo **4305.8C PB**
Plata mate **4305.8C PM**

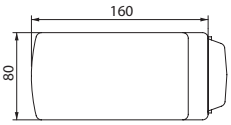

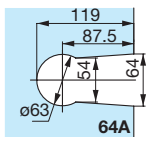

VITRUM s.a.

BISAGRAS Lagune Vidrio 8/10 mm

VITRUM s.a.

ASSA ABLOY

DESCRIPCIÓN	REFERENCIA

BISAGRA Y PERNIO MULTI-GALCE

4203.0

CARACTERÍSTICAS TÉCNICAS
- Montaje con muesca 6200EF
- Bisagra y pernio de latón
- Conjunto de bisagra y pernio que se adapta a cualquier medida del galce del marco
- Se puede aplicar directamente sobre cualquier tipo de carpintería
- Se desplaza 17 mm del canto de la puerta para lograr una perfecta adaptación al galce del marco
- Dimensión máxima de la puerta: 827 x 2034 mm
- Peso máximo de la puerta: 45 kg

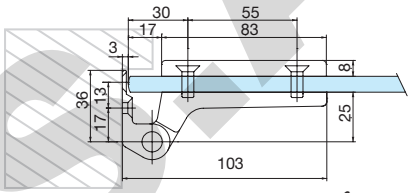

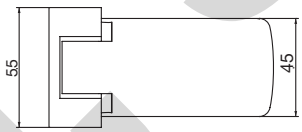

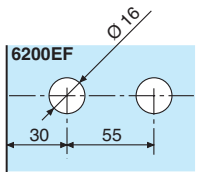

Acabados:	Diamante negro	**4330.3 DN** Novedad
	Plata brillo	**4330.3 PB**
	Plata mate	**4330.3 PM**
	Oro brillo	**4330.3 OB**
	Blanco lacado	**4330.3 BL**
	Efecto inox mate	**4330.3 IN**

BISAGRAS MULTI-GLACE

4200.0
4201.0
4201.5

CARACTERÍSTICAS TÉCNICAS
- Montaje con muesca 6200EF
- Ref. 4327 para galces de 35 a 40 mm
- Ref. 4328 para galces superiores a 40 mm
- Compatibles con pernios diseñados por los fabricantes de perfiles de aluminio
- Se desplazan 17 mm del canto de la puerta para lograr una perfecta adaptación al galce del marco
- Dimensión máxima de la puerta: 827 x 2034 mm
- Se utilizan con los pernios ref. 4334 - 4335 - 4336
- Peso máximo de la puerta: 45 kg

Ref.4327

Ref.4328

BISAGRA PARA GALCES de 35 a 40 mm

Acabados:	Plata brillo	**4327 PB**
	Plata mate	**4327 PM**
	Oro brillo	**4327 OB**
	Blanco lacado	**4327 BL**
	Efecto inox mate	**4327 IN**

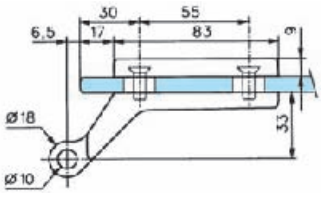

Ref.4327

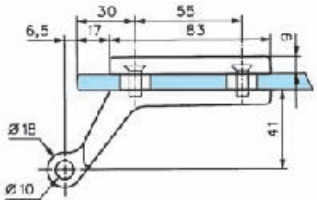

Ref.4328

BISAGRA PARA GALCES SUPERIORES a 40 mm

Acabados:	Plata brillo	**4328 PB**
	Plata mate	**4328 PM**
	Oro brillo	**4328 OB**
	Blanco lacado	**4328 BL**
	Efecto inox mate	**4328 IN**

BISAGRA PARA GALCES SUPERIORES a 40 mm Novedad
Vidrio 12 mm

Acabado:	Plata mate	**4328.12 PM**

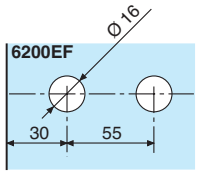

VITRUM S.A.

PERNIOS PARA BISAGRAS Lagune Ref. 4327 y 4328

VITRUM s.a.

DESCRIPCIÓN **REFERENCIA**

PERNIO REVERSIBLE PARA AJUSTAR

3204.0

CARACTERÍSTICAS TÉCNICAS
- Para carpintería de madera
- Se suministra con tornillos de montaje

Acabados:	Plata brillo	**4334 PB**
	Plata mate	**4334 PM**
	Oro brillo	**4334 OB**
	Blanco lacado	**4334 BL**

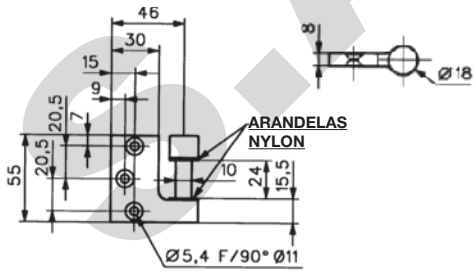

PERNIO NO REVERSIBLE PARA EMPOTRAR

3205.1
3205.2

CARACTERÍSTICAS TÉCNICAS
- Para carpintería metálica
- Se suministra con tornillos de montaje
- Acabado: Plata mate

	Derecha	**4335.1 PM**
	Izquierda	**4335.2 PM**

Ref: 4335.1

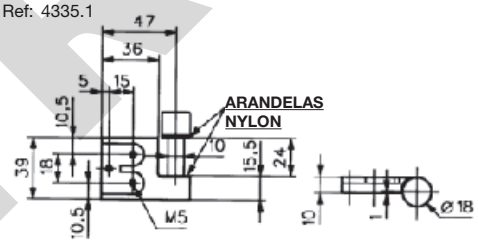

Ref: 4335.2

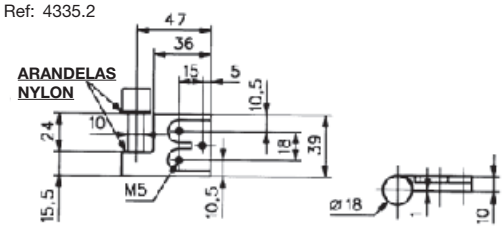

PERNIO REVERSIBLE SOBREPUESTO

3206.0

CARACTERÍSTICAS TÉCNICAS
- Para carpintería de madera, metálica y de aluminio
- No necesita ajustes en la colocación
- Se suministra con tornillos de montaje

Acabados:	Plata brillo	**4336 PB**
	Plata mate	**4336 PM**
	Oro brillo	**4336 OB**
	Blanco lacado	**4336 BL**
	Efecto inox mate	**4336 IN**

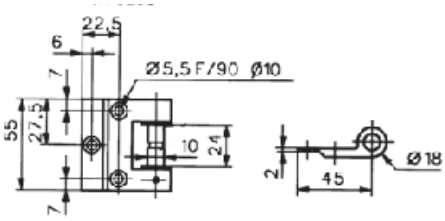

VITRUM S.A.

CERRADURAS Bastille RESBALÓN DESPLAZADO
Vidrio 10/12 mm

ASSA ABLOY

DESCRIPCIÓN	REFERENCIA

CERRADURA CENTRAL CON BOMBILLO, MODELO CON DOBLE MANILLA Y BOCALLAVES PARA MARCOS CON GALCE Y RESBALÓN DESPLAZADO

4550.4
4550.5

CARACTERÍSTICAS TÉCNICAS
- Montaje con muesca 6300EX
- Resbalón reversible, adaptable al sentido de apertura de la puerta
- Bombillo europeo norma DIN 18254
- Con bocallaves
- Retorno del resbalón con la llave
- Se suministra para vidrio de 10 mm ref. 4504.1 y para vidrio de 12 mm ref. 4504.2
- Girando la llave avanza el resbalón convirtiéndose en pestillo y condenando la puerta
- Posibilidad de combinaciones con llave maestra
- Se suministra con cerradero plano y 3 llaves

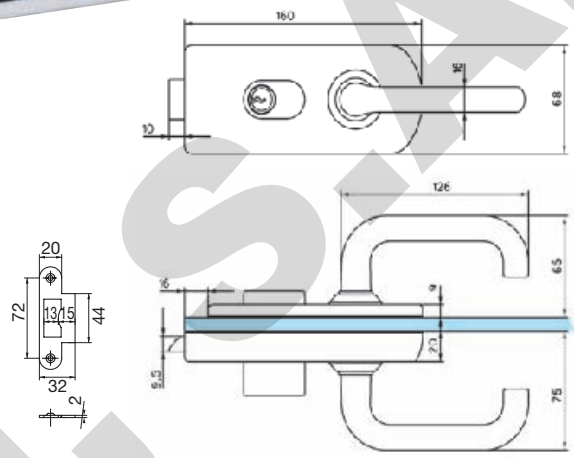

Vidrio 10 mm

Acabados:	Plata brillo	**4504.1 PB**
	Plata mate	**4504.1 PM**

Vidrio 12 mm

Acabados:	Plata brillo	**4504.2 PB**
	Plata mate	**4504.2 PM**

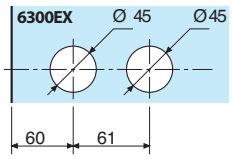

CERRADURA CENTRAL CON BOMBILLO EXTERIOR, MODELO CON DOBLE MANILLA Y CONDENA INTERIOR PARA MARCOS CON GALCE Y RESBALÓN DESPLAZADO

4555.4
4555.5

CARACTERÍSTICAS TÉCNICAS
- Montaje con muesca 6300EX
- Resbalón reversible, adaptable al sentido de apertura de la puerta
- Bombillo europeo norma DIN 18254
- Con condena interior y llave exterior
- Retorno del resbalón con la llave
- Se suministra para vidrio de 10 mm ref. 4510.1 y para vidrio de 12 mm ref. 4510.2
- Girando la llave avanza el resbalón convirtiéndose en pestillo y condenando la puerta
- Posibilidad de combinaciones con llave maestra
- Se suministra con cerradero plano y 3 llaves
- Apertura interior

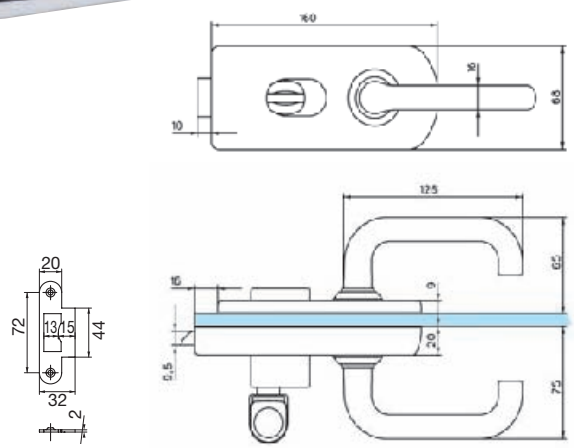

Vidrio 10 mm

Acabados:	Plata brillo	**4510.1 PB**
	Plata mate	**4510.1 PM**

Vidrio 12 mm

Acabados:	Plata brillo	**4510.2 PB**
	Plata mate	**4510.2 PM**

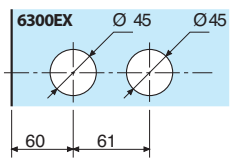

VITRUM, S.A.

CERRADURAS Bastille RESBALÓN DESPLAZADO
Vidrio 10/12 mm

VITRUM s.a.

DESCRIPCIÓN	REFERENCIA

CERRADURA SIN BOMBILLO Y CON MANILLAS, PARA MARCOS CON GALCE Y RESBALÓN DESPLAZADO

4501.0

CARACTERÍSTICAS TÉCNICAS
- Montaje con muesca 6300EX
- Resbalón reversible, adaptable al sentido de apertura de la puerta
- El mecanismo desplazado, permite un contacto de la puerta en el fondo del galce y asegura la estanqueidad de la junta a nivel de cerradura
- Se suministra con juntas y cerradero plano

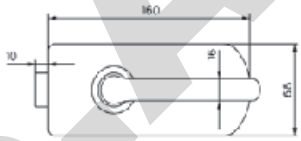

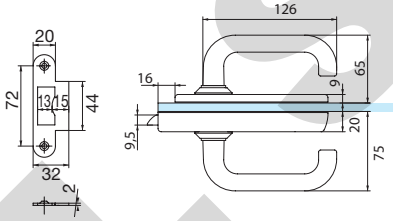

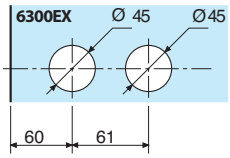

Acabados:	Plata brillo	**4507 PB**
	Plata mate	**4507 PM**

CERRADERO A VIDRIO PARA CERRADURAS BASTILLE RESBALÓN DESPLAZADO

4509.0

CARACTERÍSTICAS TÉCNICAS
- Montaje con muesca 6300EX

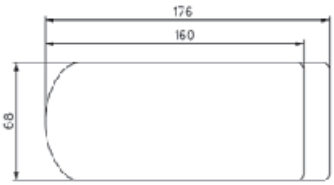

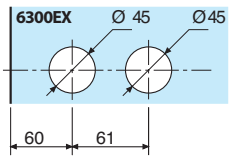

Acabados:	Plata brillo	**4504.1C PB**
	Plata mate	**4504.1C PM**

Novedad

CERRADERO CON TOPE A MARCO (OPCIONAL PARA CERRADURAS BASTILLE RESBALÓN DESPLAZADO)

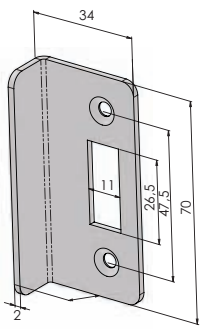

Acabados:	Inox brillo	**4500.CT IB**
	Inox mate	**4500.CT IM**

VITRUM, S.A.

BISAGRAS Bastille Vidrio 8/10/12 mm

ASSA ABLOY

DESCRIPCIÓN	REFERENCIA

BISAGRA CON PERNIO MULTIGALCE

4202.0
4202.5

CARACTERÍSTICAS TÉCNICAS
- Se suministra con juntas
- Peso máximo de la puerta 45 kg, ancho máximo 1000 mm
  Para dimensiones superiores consultar
- Montaje con muesca 6202EX
- Apertura: 180º

Vidrio 8/10 mm

Acabados:	Plata brillo	**4527 PB**
	Plata mate	**4527 PM**
	Oro brillo	**4527 OB**
	Efecto inox mate	**4527 IN**

Vidrio 12 mm

Acabados:	Plata mate	**4527.12 PM** Novedad
	Efecto inox mate	**4527.12 IN**

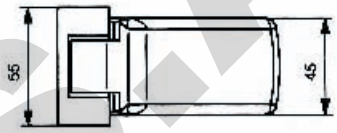

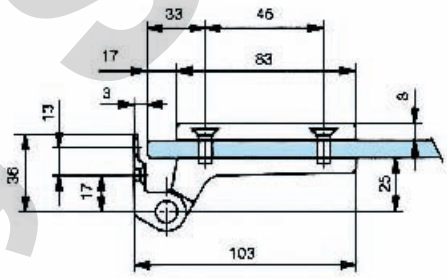

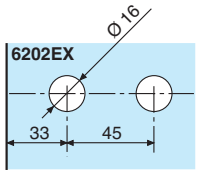

VITRUM s.a.
COMPLEMENTOS DEL VIDRIO
1982 35 2017 Aniversario
www.vitrum.es
Infórmese de todas las novedades, actualícese con nuestras noticias, solicite presupuestos, realice pedidos, descárguese catálogos y navegue por nuestras galerías de fotos y vídeos.
No dude en consultar productos a medida, acabados especiales y todo lo que necesite.
La fuerza de un equipo

CERRADURAS Classic Vidrio 8/10 mm

VITRUM s.a.

DESCRIPCIÓN	REFERENCIA

CERRADURA CENTRAL CON CILINDRO,
MODELO CON DOBLE MANILLA

1300.0

CARACTERÍSTICAS TÉCNICAS

- Montaje con muesca 64A con junta suministrada o con las muescas antiguas 60A, 60B y 64
- Resbalón reversible, adaptable al sentido de apertura de la puerta
- Resbalón y pestillo independientes
- Cilindro con bocallaves giratorio
- Retorno del resbalón con la llave
- Posibilidad de combinaciones con llave maestra
- Se suministra con cerradero plano, 3 llaves y junta para muesca

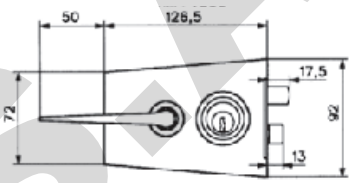

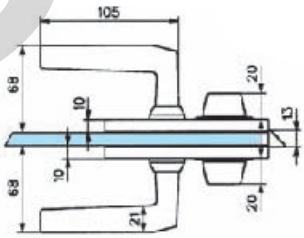

Acabados: Plata brillo **4315 PB**
Plata mate **4315 PM**

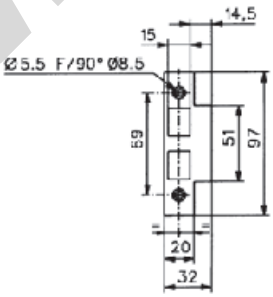

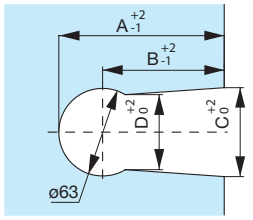

MUESCA	A	B	C	D
60A	94,5	62	62	51
60B	94,5	63	65	57
64	110	78,5	65	54
64A	119	87,5	64	54

CERRADERO A VIDRIO
PARA CERRADURA CLASSIC

1309.0

CARACTERÍSTICAS TÉCNICAS

- Montaje con muesca 64A con junta suministrada o con las muescas antiguas 60A, 60B y 64

Acabados: Plata brillo **4315.1C PB**
Plata mate **4315.1C PM**

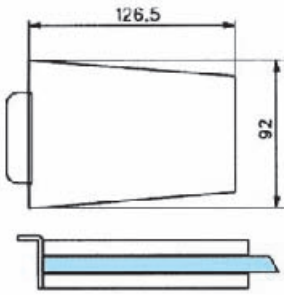

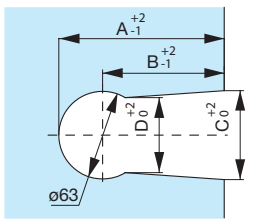

MUESCA	A	B	C	D
60A	94,5	62	62	51
60B	94,5	63	65	57
64	110	78,5	65	54
64A	119	87,5	64	54

VITRUM, S.A.

CERRADURAS Artis Vidrio 8/10 mm

Novedad

VITRUM s.a.

DESCRIPCIÓN **REFERENCIA**

CERRADURA CENTRAL CON BOMBILLO, MODELO CON DOBLE MANILLA

4400.4

CARACTERÍSTICAS TÉCNICAS
- Montaje con muesca 64A
- Resbalón reversible, adaptable al sentido de apertura de la puerta
- Girando la llave avanza el resbalón convirtiéndose en pestillo y condenando la puerta
- Posibilidad de combinaciones con llave maestra
- Se suministra con cerradero plano y 3 llaves

RESISTENCIA
- Resultado: Conforme a la norma EN 12209 Grado B, Certificado TÜV
- Anti-corrosión: Conforme a la norma NF EN 1670 Grado 3

ESTÉTICA
- Nuevo acabado: Cromado diamante negro
- Diseño a juego con las bisagras serie Lagune y Bastille
- Tratamiento de alta calidad garantizada, para dar un acabado impecable

AISLAMIENTO TÉRMICO Y ACÚSTICO
- Contacto de la puerta con la junta del marco

DESARROLLO SOSTENIBLE
- ISO 14001

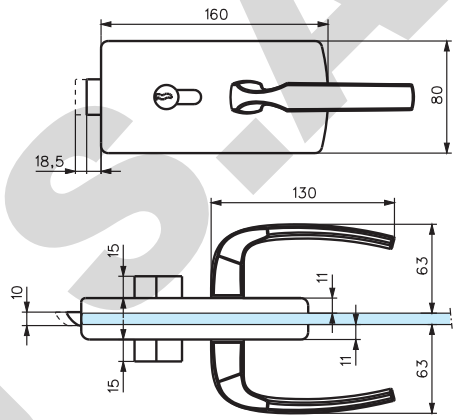

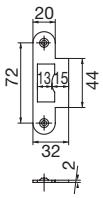

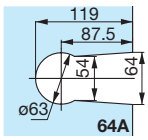

Acabados: Diamante negro **4470 DN**
Plata brillo **4470 PB**
Plata mate **4470 PM**

CERRADURA CON RESBALÓN, MODELO CON DOBLE MANILLA

4401.4

CARACTERÍSTICAS TÉCNICAS
- Montaje con muesca 64A
- Resbalón reversible, adaptable al sentido de apertura de la puerta
- Se suministra con cerradero plano

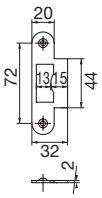

Acabados: Diamante negro **4477 DN**
Plata brillo **4477 PB**
Plata mate **4477 PM**

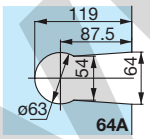

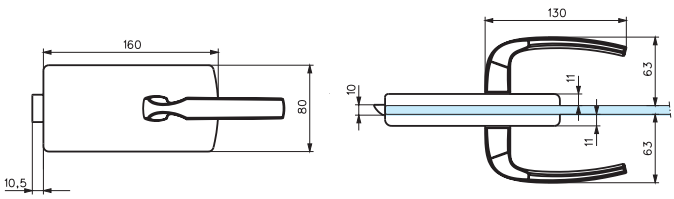

CERRADERO A VIDRIO PARA CERRADURAS ARTIS

4309.0

CARACTERÍSTICAS TÉCNICAS
- Montaje con muesca 64A

Acabados: Diamante negro **4305.1C DN**
Plata brillo **4305.1C PB**
Plata mate **4305.1C PM**

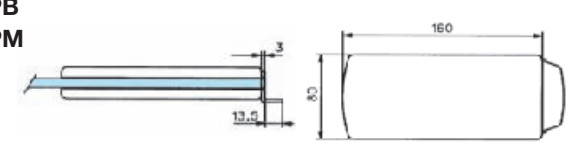

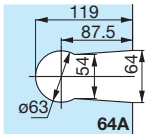

VITRUM, S.A.

CERRADURAS Artis DESPLAZADAS
Vidrio 10 mm

Novedad

VITRUM s.a.

DESCRIPCIÓN	REFERENCIA

CERRADURA CENTRAL CON BOMBILLO,
MODELO CON DOBLE MANILLA
PARA MARCOS CON GALCE

4460.4

CARACTERÍSTICAS TÉCNICAS
- Montaje con muesca 64A
- Resbalón reversible, adaptable al sentido de apertura de la puerta
- Resultado: Conforme a la norma EN 12209 Grado B, Certificado TÜV
- Anti-corrosión: Conforme a la norma NF EN 1670 Grado 3
- ISO 14001
- El mecanismo desplazado permite el contacto de la puerta con el marco y asegura la continuidad del galce a nivel de cerradura
- Se suministra con cerradero plano y 3 llaves

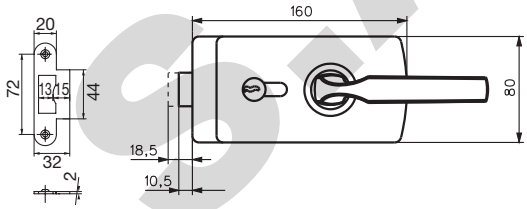

Acabados:	Diamante negro	**4470.3 DN**
	Plata brillo	**4470.3 PB**
	Plata mate	**4470.3 PM**

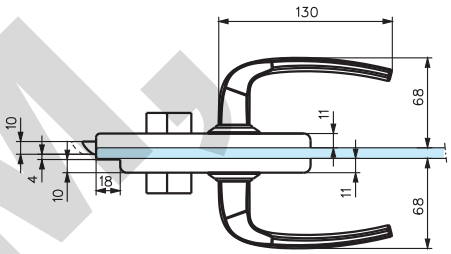

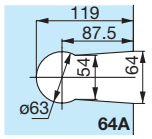

CERRADURA SIN BOMBILLO
Y CON MANILLAS
PARA MARCOS CON GALCE

4461.4

CARACTERÍSTICAS TÉCNICAS
- Montaje con muesca 64A
- Resbalón reversible, adaptable al sentido de apertura de la puerta
- Resultado: Conforme a la norma EN 12209 Grado B, Certificado TÜV
- Anti-corrosión: Conforme a la norma NF EN 1670 Grado 3
- ISO 14001
- El mecanismo desplazado permite el contacto de la puerta con el marco y asegura la continuidad del galce a nivel de cerradura
- Se suministra con cerradero plano

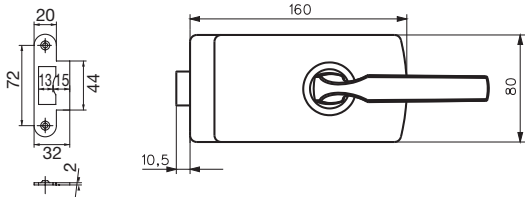

Acabados:	Diamante negro	**4470.4 DN**
	Plata brillo	**4470.4 PB**
	Plata mate	**4470.4 PM**

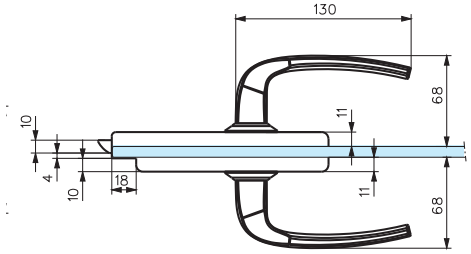

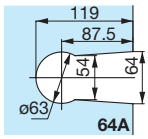

VITRUM S.A.

CERRADURAS Artis RESBALÓN DESPLAZADO
Vidrio 10 mm

Novedad

VITRUM s.a.

DESCRIPCIÓN	REFERENCIA

CERRADURA CENTRAL CON BOMBILLO,
MODELO CON DOBLE MANILLA
PARA MARCOS CON GALCE
Y RESBALÓN DESPLAZADO

4480.4

CARACTERÍSTICAS TÉCNICAS
- Montaje con muesca 64A
- Resbalón reversible, adaptable al sentido de apertura de la puerta
- Resultado: Conforme a la norma EN 12209 Grado B, Certificado TÜV
- Anti-corrosión: Conforme a la norma NF EN 1670 Grado 3
- ISO 14001
- El mecanismo desplazado permite el contacto de la puerta con el marco y asegura la continuidad del galce a nivel de cerradura
- Se suministra con cerradero plano y 3 llaves

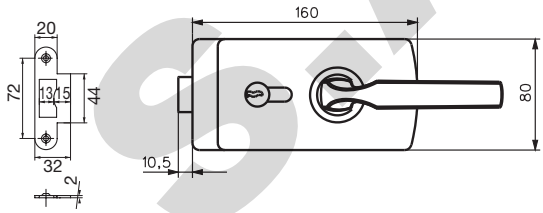

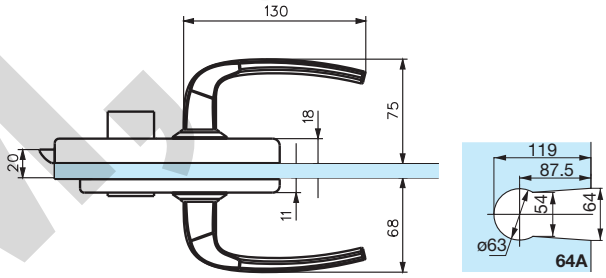

Acabados:	Diamante negro	**4470.8 DN**
	Plata brillo	**4470.8 PB**
	Plata mate	**4470.8 PM**

CERRADURA SIN BOMBILLO
Y CON MANILLAS
PARA MARCOS CON GALCE
Y RESBALÓN DESPLAZADO

4481.4

CARACTERÍSTICAS TÉCNICAS
- Montaje con muesca 64A
- Resbalón reversible, adaptable al sentido de apertura de la puerta
- Resultado: Conforme a la norma EN 12209 Grado B, Certificado TÜV
- Anti-corrosión: Conforme a la norma NF EN 1670 Grado 3
- ISO 14001
- El mecanismo desplazado permite el contacto de la puerta con el marco y asegura la continuidad del galce a nivel de cerradura
- Se suministra con cerradero plano

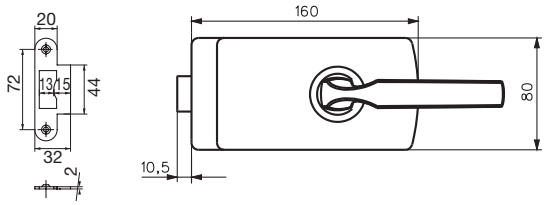

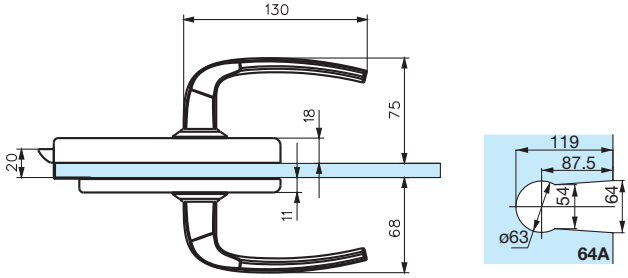

Acabados:	Diamante negro	**4470.9 DN**
	Plata brillo	**4470.9 PB**
	Plata mate	**4470.9 PM**

VITRUM S.A.

CERRADURAS Vertis RESBALÓN DESPLAZADO CON CÓDIGO DE SEGURIDAD Vidrio 8/10/12 mm

VITRUM s.a.

CERRADURA VERTIS

Una solución simple para el control de acceso, ideal para puertas de vidrio. Código numérico integrado en la manilla exterior.
No hay cables, funcionamiento con pilas.
La salida desde el interior es posible siempre para casos de emergencia. Para puertas interiores, comercios, oficinas, casas particulares, etc.

Ref. 4530.1

CARACTERÍSTICAS TÉCNICAS

- Código numérico: simple protección de un acceso restringido
- Sistema integrado con código autónomo
- Tecnología patentada
- Funcionamiento simple: código de 4 a 6 cifras Hasta 9 códigos para usuarios diferentes
- 100.000 ciclos de autonomía (se suministra con 2 pilas de litio CR2)
- Fácil instalación
- Elección del bloqueo manual o automático

DESCRIPCIÓN	REFERENCIA
CERRADURA VERTIS CON CÓDIGO DE SEGURIDAD. DOBLE MANILLA Y BOMBILLO PARA MARCOS CON GALCE Interior derecha Montaje con muesca V370E	V370CHR
Acabados: Plata mate	**4530.1 PM**
Inox mate	**4530.1 IM**

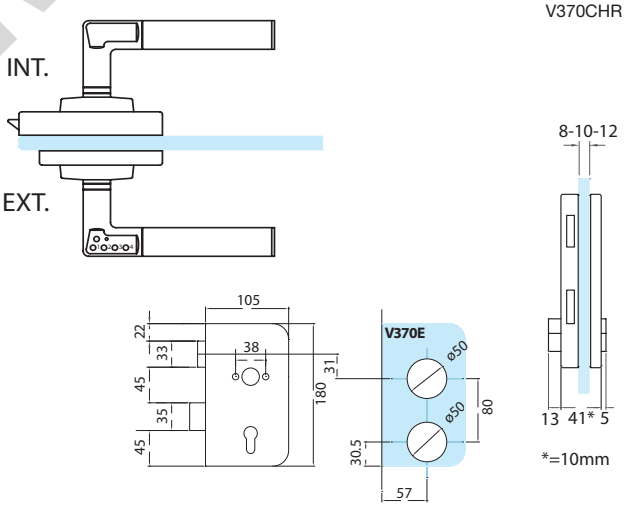

Cerradero a marco incluido

CERRADURA VERTIS CON CÓDIGO DE SEGURIDAD. DOBLE MANILLA Y BOMBILLO PARA MARCOS CON GALCE Interior izquierda Montaje con muesca V370E	V360CHL
Acabados: Plata mate	**4530.2 PM**
Inox mate	**4530.2 IM**

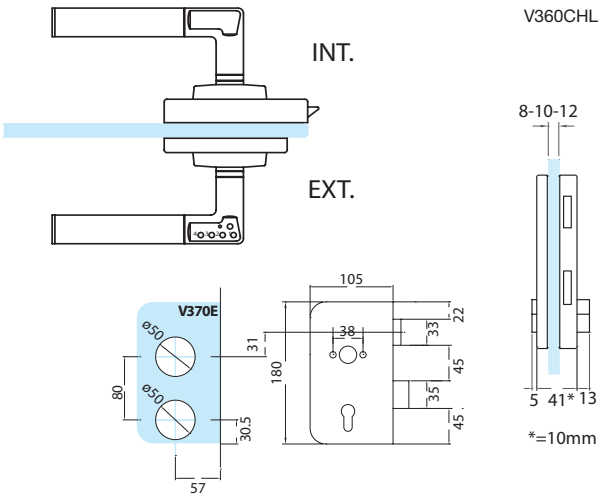

Cerradero a marco incluido

VITRUM, S.A.

CERRADURAS Vertis RESBALÓN DESPLAZADO CON CÓDIGO DE SEGURIDAD Vidrio 8/10/12 mm

VITRUM s.a.

ASSA ABLOY

DESCRIPCIÓN	REFERENCIA

CERRADURA VERTIS
CON CÓDIGO DE SEGURIDAD.
DOBLE MANILLA Y BOMBILLO
PARA MARCOS CON GALCE
Exterior izquierda
Montaje con muesca V370E

Acabados: Plata mate **4530.3 PM**
Inox mate **4530.3 IM**

Cerradero a marco incluido

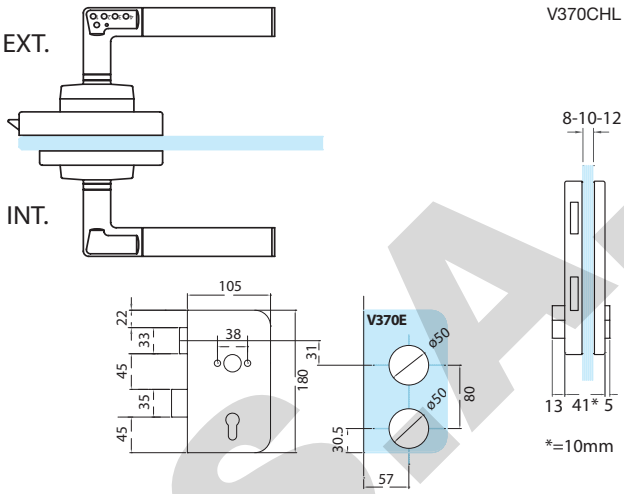

CERRADURA VERTIS
CON CÓDIGO DE SEGURIDAD.
DOBLE MANILLA Y BOMBILLO
PARA MARCOS CON GALCE
Exterior derecha
Montaje con muesca V370E

Acabados: Plata mate **4530.4 PM**
Inox mate **4530.4 IM**

Cerradero a marco incluido

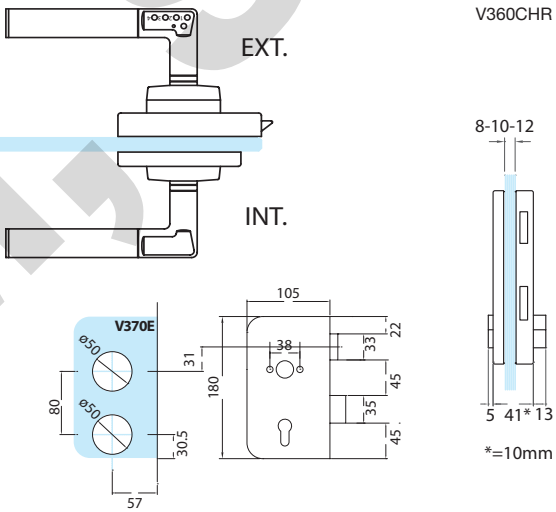

CERRADERO A VIDRIO PARA V370
Para ref. 4530.3 / 4530.1 / 4531.1
Montaje con muesca V370E

Acabados: Plata mate **4530.1C PM**
Inox mate **4530.1C IM**

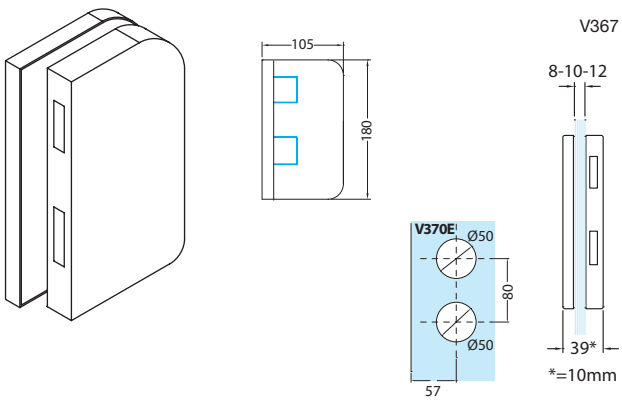

CERRADERO A VIDRIO PARA V360
Para ref. 4530.4 / 4530.2 / 4531.2
Montaje con muesca V370E

Acabados: Plata mate **4530.2C PM**
Inox mate **4530.2C IM**

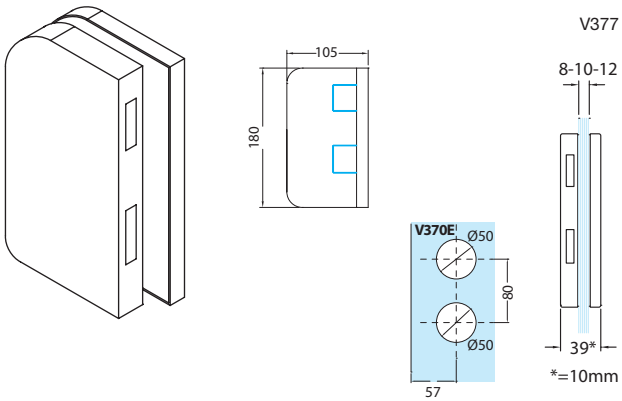

VITRUM S.A.

CERRADURAS Y CERRADEROS Vertis
RESBALÓN DESPLAZADO Vidrio 8/10/12 mm

VITRUM s.a.

DESCRIPCIÓN	REFERENCIA

CERRADURA PARA CILINDRO EUROPEO
SIN BOMBILLO NI MANILLAS
Exterior derecha / Interior izquierda
Montaje con muesca V370E

Acabados: Plata mate **4531.2 PM**
Inox mate **4531.2 IM**

V360

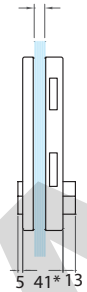

*=10mm

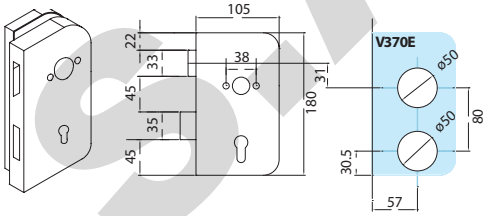

** No incluye bombillo ni manillas*

CERRADURA PARA CILINDRO EUROPEO
SIN BOMBILLO NI MANILLAS
Exterior izquierda / Interior derecha
Montaje con muesca V370E

Acabados: Plata mate **4531.1 PM**
Inox mate **4531.1 IM**

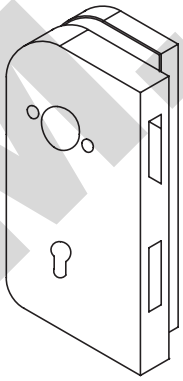

V370

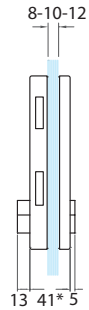

*=10mm

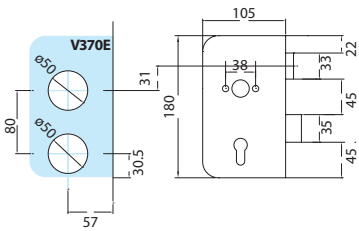

** No incluye bombillo ni manillas*

CERRADERO A MARCO **4530.3C IM**
Acabado: Inox mate

V2140.2

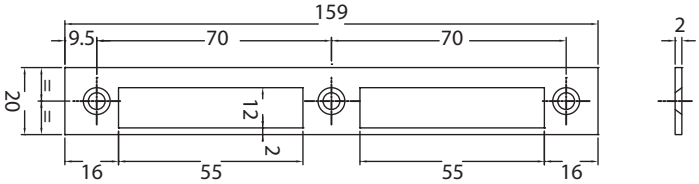

CERRADERO A MARCO CON TOPE **4530.4C IM**
Acabado: Inox mate

V2140

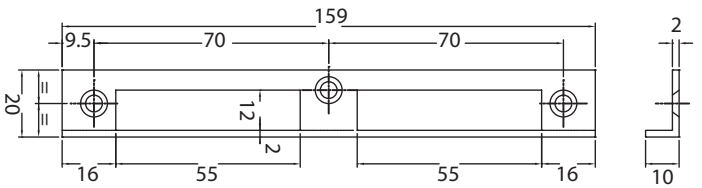

VITRUM S.A.

DESCRIPCIÓN		REFERENCIA

JUEGO MANILLAS CON ROSETA VERTIS

V770

Acabados:	Plata mate	**4534 PM**
	Inox mate	**4534 IM**

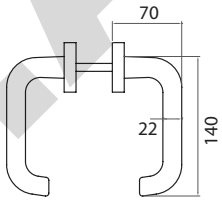

COMBINACIÓN MANILLA MÓVIL +
POMO FIJO VERTIS

V780

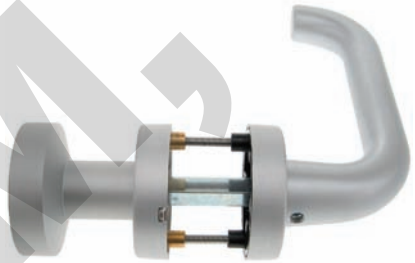

Acabados:	Plata mate	**4535 PM**
	Inox mate	**4535 IM**

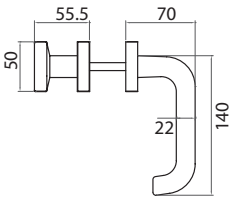

TOPE PARED
68 x 16 x 16 mm

V533.1

Acabados:	Plata brillo	**4536 PB**
	Plata mate	**4536 PM**
	Efecto inox mate	**4536 IN**
	Plata mate satinado	**4536 PL**

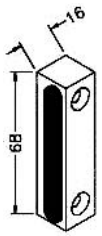

VITRUM S.A.

KITS Lumira RESBALÓN DESPLAZADO Vidrio 8/10 mm

KITS LUMIRA HORIZONTAL

Todos los Kits incluyen un juego
de 2 bisagras y una cerradura o cerradero

Acabado: Aluminio plata

DESCRIPCIÓN	REFERENCIA	
KIT-1 LUMIRA MANILLAS No incluye bombillo Cerradero a marco incluido	**4550.K1 PL**	V310.KB

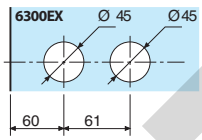

Muesca Cerradura

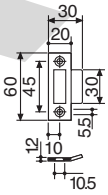

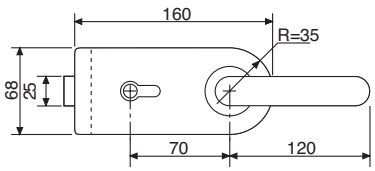

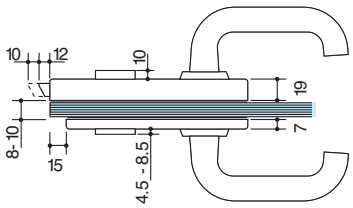

Bisagras incluidas en todos los Kits

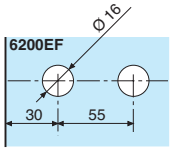

Muesca Bisagras

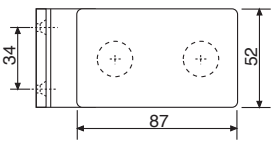

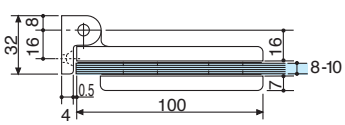

VITRUM, S.A.

KITS Lumira RESBALÓN DESPLAZADO Vidrio 8/10 mm

VITRUM s.a.

ASSA ABLOY

DESCRIPCIÓN	REFERENCIA

KIT-2 LUMIRA MANILLAS
Cerradero a marco incluido

4550.K2 PL

V340.KB

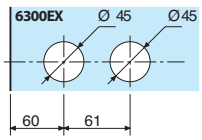

Muesca Cerradura

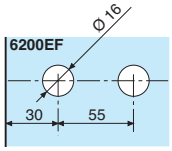

Muesca Bisagras

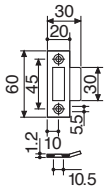

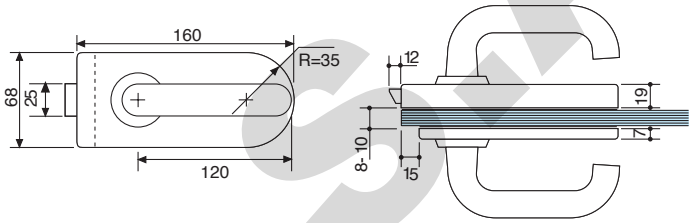

KIT-3 LUMIRA MANILLAS
Cerradero a marco incluido

4550.K3 PL

V330.KB

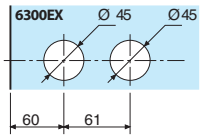

Muesca Cerradura

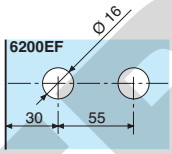

Muesca Bisagras

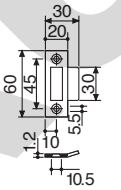

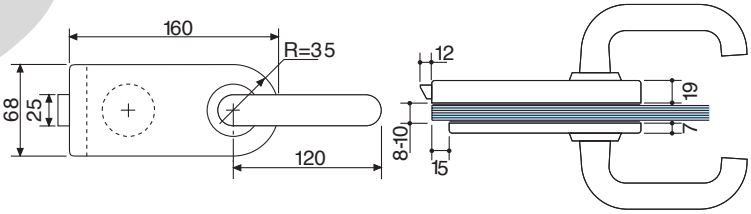

KIT-4 LUMIRA CERRADERO

4550.K4 PL

V527.KB

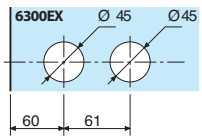

Muesca Cerradero

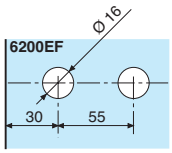

Muesca Bisagras

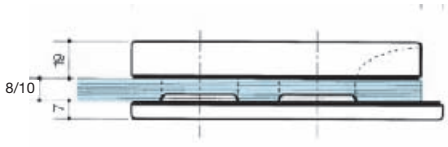

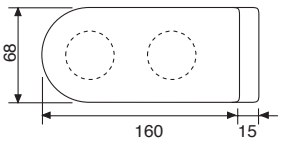

VITRUM S.A.

CERRADURAS ELÉCTRICAS - BANDAS Vidrio 10 mm

VITRUM s.a.

BANDAS PARA CERRADURAS ELÉCTRICAS - SIN MUESCAS

CARACTERÍSTICAS TÉCNICAS

- Espacio mínimo entre hojas 3 mm
- Bandas reversibles con cerradero eléctrico
- Cerradura equipada de serie con medio bombillo norma DIN 18254, un tirador y una placa de apoyo
- Protección del resbalón con tapas de aluminio
- Alimentación del cerradero eléctrico por cable flexible (12 V corriente continua - 1 Amp)
- APERTURA INTERIOR
  – Apertura eléctrica: apertura del cerradero eléctrico con pulsador luminoso situado en la hoja semifija (en versión doble)
  – Apertura mecánica: apertura con un pomo situado en la hoja de servicio
- APERTURA EXTERIOR
  – Apertura eléctrica: apertura con cualquier sistema compatible con el cerradero eléctrico. Lector de tarjetas, interfono, teclado electrónico, etc.
  – Apertura mecánica: apertura con llave

- Dimensiones:
  Alto: 125 mm
  Largo estándar: 900 mm
  Otras medidas bajo pedido
- Equipo complementario: opcionalmente se puede suministrar un teclado electrónico para la hoja semifija
- Dossier técnico bajo pedido
- Acabado: Aluminio plata

DESCRIPCIÓN	REFERENCIA
TECLADO CD2 • Memoria de 120 códigos de 1 a 6 dígitos • Alimentación 12 ó 24 V Corriente alterna o continua	**4420**

2858.V2

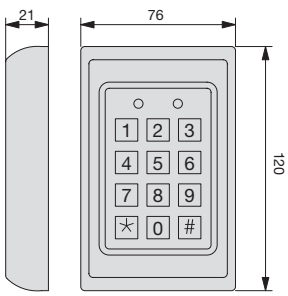

No incluido en bandas eléctricas

VITRUM S.A.

CERRADURAS ELÉCTRICAS - BANDAS Vidrio 10 mm

VITRUM s.a.

DESCRIPCIÓN	REFERENCIA

CERRADURA 1 PUERTA DE SERVICIO — 9701.4

Acabado: Aluminio plata **4411 PL**

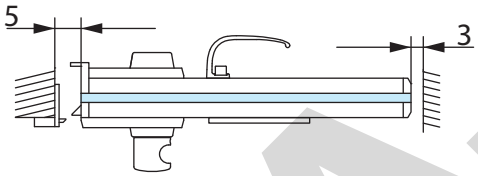

CERRADURA 2 PUERTAS:
1 DE SERVICIO + 1 SEMIFIJA — 9702.4

Acabado: Aluminio plata **4412 PL**

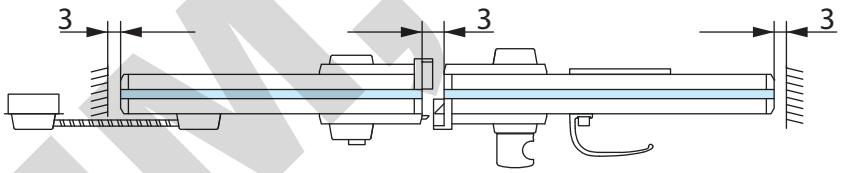

CERRADURA 2 PUERTAS:
1 DE SERVICIO + 1 FIJA — 9703.4

Acabado: Aluminio plata **4413 PL**

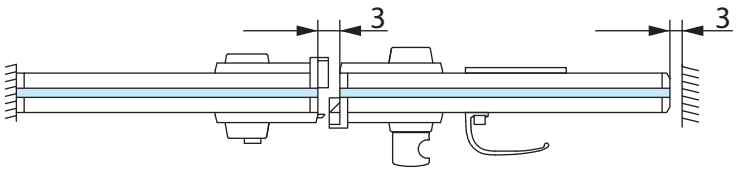

CERRADURA 4 PUERTAS:
1 DE SERVICIO + 1 SEMIFIJA + 2 FIJAS — 9704.4

Acabado: Aluminio plata **4414 PL**

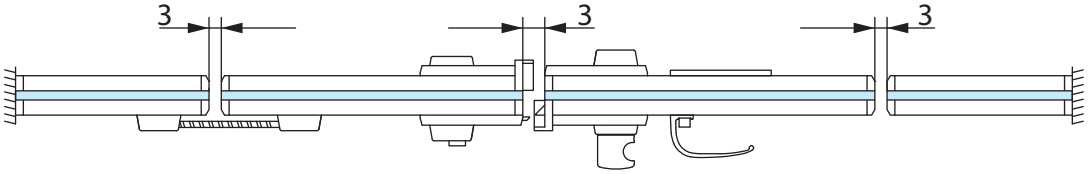

Otras combinaciones consultar

VITRUM S.A.

SISTEMA Doorframe

EL SISTEMA DOORFRAME POSEE UN DISEÑO ELEGANTE, ESTANQUEIDAD ACÚSTICA Y ES DE FÁCIL INSTALACIÓN.

CARACTERÍSTICAS TÉCNICAS

- Para puertas de vidrio templado de 8/10/12 mm
- Para paneles fijos de 8/10/12/15 mm
- Compatible con cerraduras Lagune, Bastille, Artis, Vertis y Lumira
- El rodillo de bloqueo puede instalarse con cerraduras con manetas o pomos
- Posibilidad de instalar cerradura con código numérico de seguridad
- Permite una fácil integración de una puerta de vidrio en un conjunto Securit

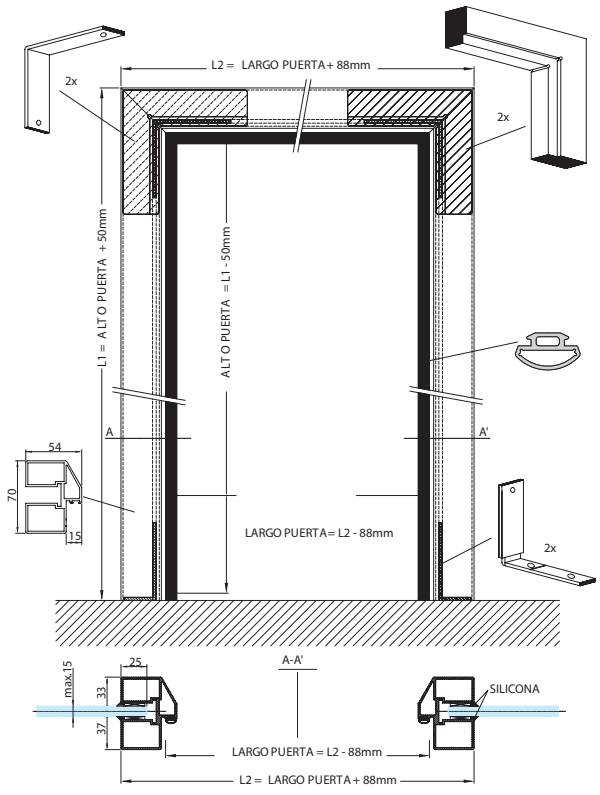

VITRUM S.A.

SISTEMA Doorframe

VITRUM s.a.

DESCRIPCIÓN	REFERENCIA	
PERFIL DE MARCO VERTICAL Longitud: 2500 mm Altura máxima de la puerta: 2400 mm		PS2500 PS1500
Acabados: Plata mate	**2040.25 PM**	
Efecto inox mate	**2040.25 IN**	
PERFIL DE MARCO HORIZONTAL Longitud: 1500 mm Anchura máxima de la puerta: 1400 mm		
Acabados: Plata mate	**2041.15 PM**	
Efecto inox mate	**2041.15 IN**	
Precio por metro		
JUNTA PARA MARCO Se sirve por metros	**2042**	PS02.99
KIT DE FIJACIÓN PARA ENMARCAR PERFILES	**2045**	PS09.99
BISAGRA PARA MARCO CON GALCE DOORFRAME Vidrio 8/10 mm Peso máximo de la puerta: 45 kg Apertura: 180º Montaje con muesca 6200EF		V504
Acabados: Plata mate	**4537 PM**	
Efecto inox mate	**4537 IN**	
RODILLO DE BLOQUEO DE NYLON REGULABLE	**2049**	RS02.99

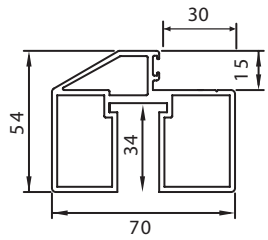

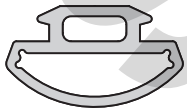

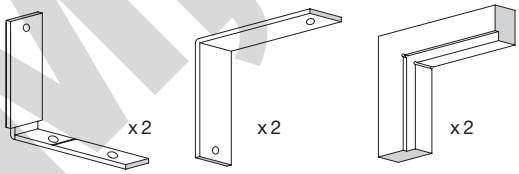

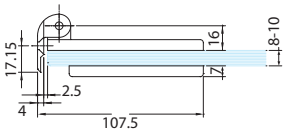

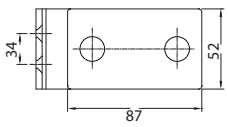

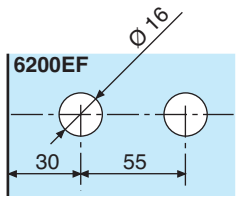

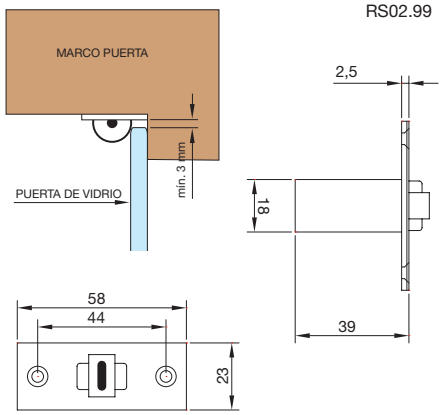

VITRUM S.A.

SISTEMA Open Glass Vidrio 8 mm

KIT PARA TRANSFORMACIÓN DE UNA PUERTA
DE MADERA EN UNA PUERTA DE VIDRIO

CARACTERÍSTICAS TÉCNICAS:
- Para vidrio templado de 8 mm
- Altura máxima dentro del marco: 2200 mm
- Anchura máxima dentro del marco: 1000 mm
- Para galces de 35 a 48 mm
- Peso máximo de la puerta: 40 kg
- Montaje rápido y fácil

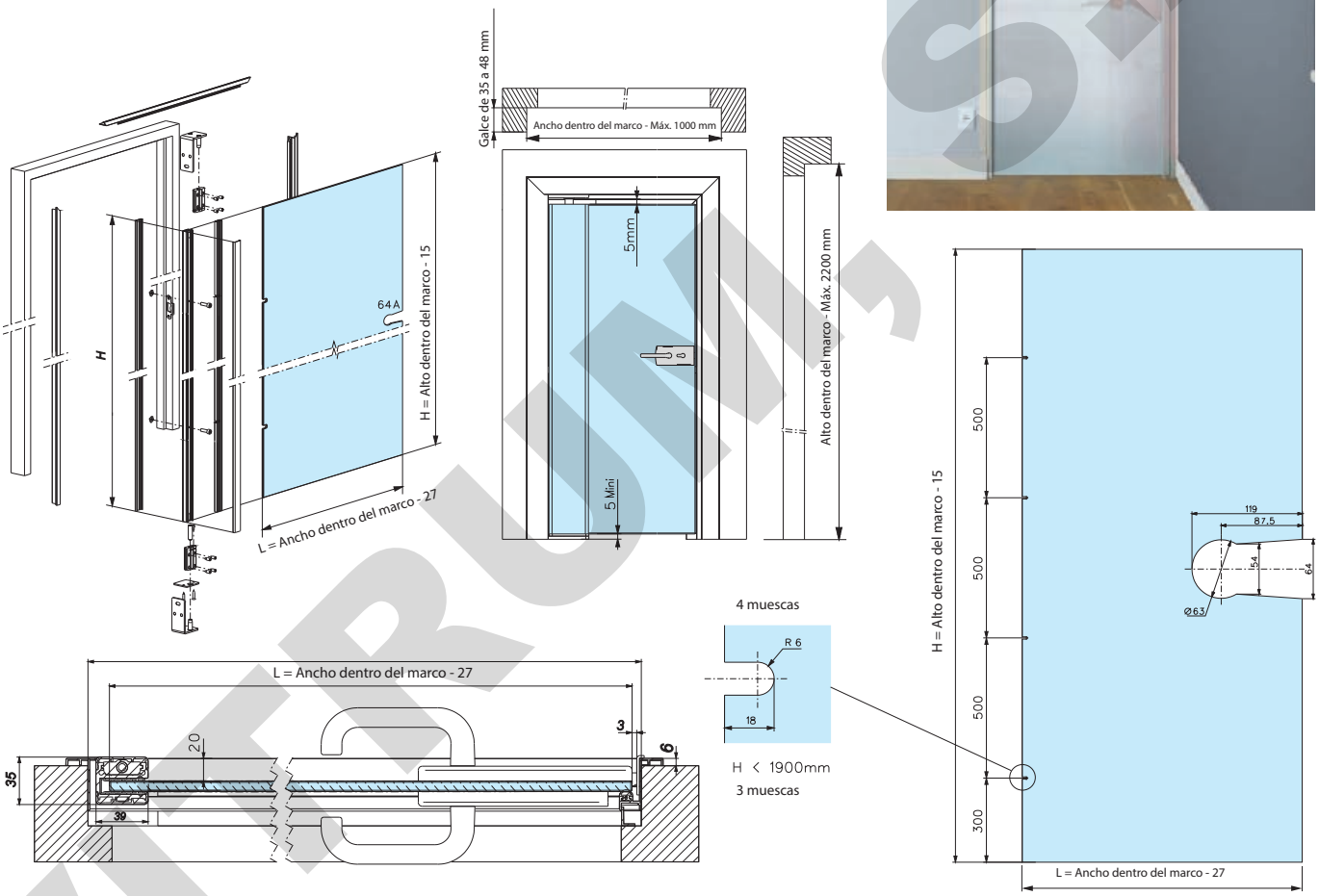

DESCRIPCIÓN	REFERENCIA

KIT DE RENOVACIÓN
PARA PUERTA INTERIOR

KPR01/08

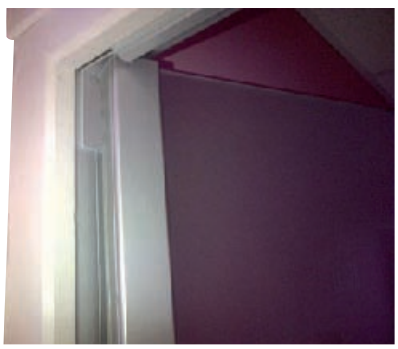

Acabados: Plata mate **2030.K PM**
Blanco lacado **2030.K BL**

COMPONENTES:
2 perfiles verticales de 2200 mm, 1 perfil horizontal de 1000 mm, 5 m junta para marco, perfil bisagra con pivote superior e inferior + tapas, tornillos y placas de fijación. Compatible con cerraduras Lagune ref. 4305.3 y 4305.4

Ver vídeo demostrativo en nuestra web: ***www.vitrum.es***

VITRUM S.A.

CIERRAPUERTAS AÉREO DC500

CIERRAPUERTAS AÉREO

CARACTERÍSTICAS TÉCNICAS:
- Tecnología del movimiento
- Fuerza regulable EN 1-4
- Sin muescas
- Velocidad de cierre regulable
- Retención integrada y ajustable
- Marcado CE
- Vidrio 8/10 mm
- Medida máxima puerta: 2400 x 1100 mm

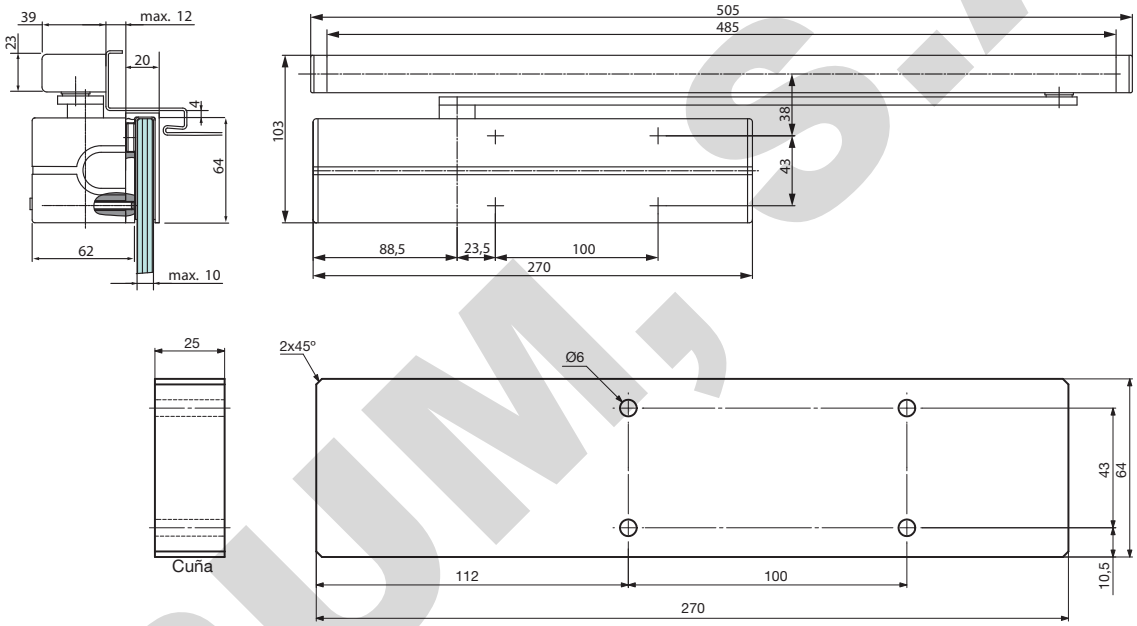

DESCRIPCIÓN	REFERENCIA	
CIERRAPUERTAS REGULABLE DC500		DC500
Acabado: Lacado plata	**4345 PL**	

CUÑA PARA CIERRAPUERTAS DC500
25 mm de espesor

AC500.25

Acabado: Lacado plata **4346 PL**

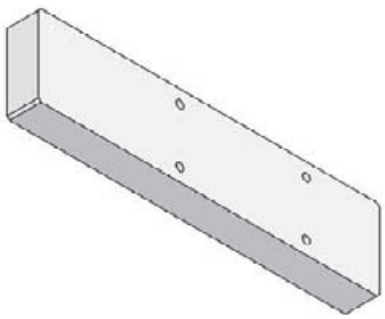

VITRUM S.A.

BISAGRAS Swingo CON RETORNO Vidrio 8/10/12 mm

BISAGRA CON RETORNO

CARACTERÍSTICAS TÉCNICAS
- Vidrio 8/10/12 mm
- Peso máximo de la puerta: 60 kg
- Anchura máxima de la puerta: 900 mm
- Montaje con muesca V861E
- Se suministra con juntas y tornillos de fijación
- No indicada para puertas con cerradura
- Apertura 180º
- Retención a 0º, +90º, -90º

DESCRIPCIÓN	REFERENCIA

BISAGRA CON RETORNO — 4861.0

Acabados: Plata brillo **1990 PB**
Plata mate **1990 PM**
Efecto inox mate **1990 IN**

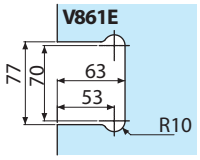

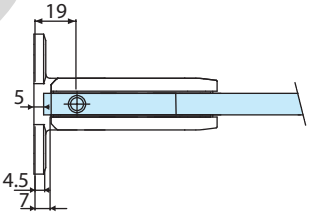

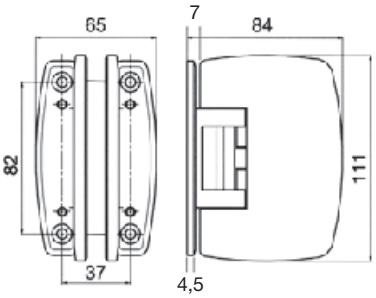

BISAGRA DOBLE CON RETORNO — 4862.0

Acabados: Plata brillo **1995 PB**
Plata mate **1995 PM**
Efecto inox mate **1995 IN**

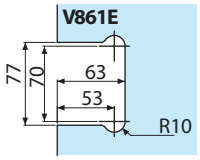

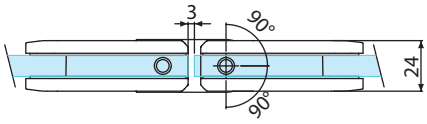

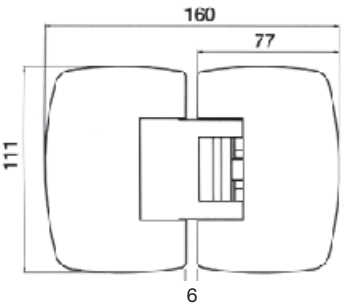

VITRUM S.A.

CERRADURAS CON MUESCA Vidrio 10 mm

VITRUM s.a.

DESCRIPCIÓN	REFERENCIA

CERRADURA FIJA DE SUELO CON BOMBILLO
POR AMBOS LADOS

1358.0

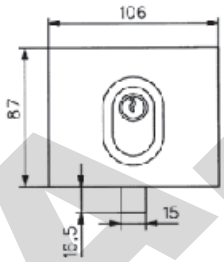

CARACTERÍSTICAS TÉCNICAS
- Montaje con muesca 61
- Bombillo europeo norma DIN 18254
- Pestillo acerado monobloc
- Posibilidad de combinaciones con llave maestra
- Se suministra con cerradero plano y 3 llaves

Acabados: Plata brillo **4358 PB**
Plata mate **4358 PM**

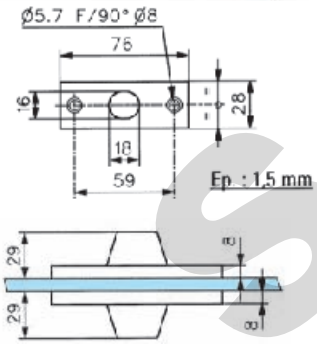

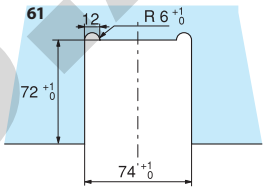

CERRADURA CON BOMBILLO
POR UN SOLO LADO

1353.0

- Montaje con muesca 61

Acabados: Plata brillo **4353 PB**
Plata mate **4353 PM**

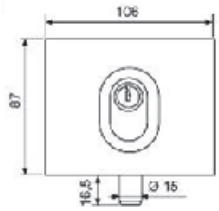

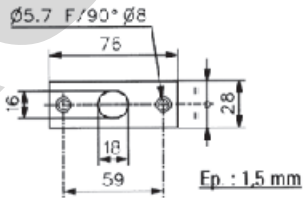

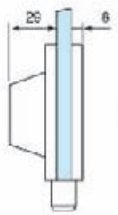

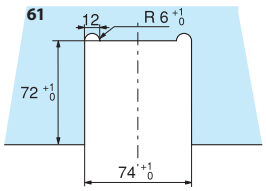

CERRADERO A VIDRIO

1359.0

- Montaje con muesca 61

Acabados: Plata brillo **4358.1C PB**
Plata mate **4358.1C PM**

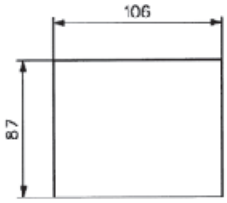

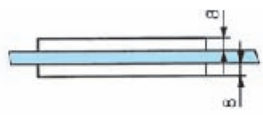

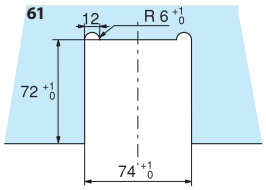

VITRUM S.A.

CERRADURA SIN MUESCA Vidrio 8/10 mm

VITRUM s.a.

DESCRIPCIÓN	REFERENCIA

CERRADURA DE SUELO SIN MUESCA
Y MEDIO BOMBILLO

1435.0

CARACTERÍSTICAS TÉCNICAS

- No necesita muesca
- Se coloca en el canto de la puerta, espacio mínimo 4 mm
- Se fija con 2 tornillos
- Medio bombillo (llave por un solo lado) norma DIN 18254
- Pestillo acerado monobloc
- Las partes planas del pestillo permiten una mejor adaptación a las carpinterías metálicas y de aluminio con secciones delgadas
- Posibilidad de combinaciones con llave maestra
- Se suministra con junta de 1 mm de espesor, cerradero plano y 3 llaves

Acabados: Plata brillo **4435 PB**
Plata mate **4435 PM**

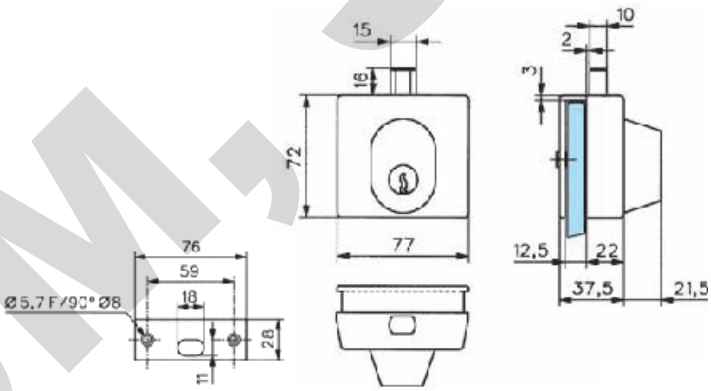

CERRADERO A VIDRIO

1439.0

Acabados: Plata brillo **4435.1C PB**
Plata mate **4435.1C PM**

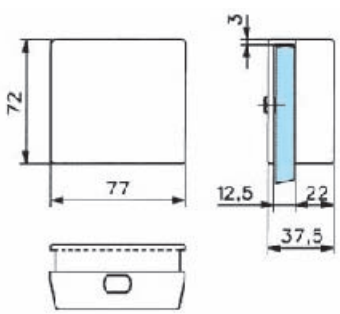

VITRUM S.A.

PESTILLOS

DESCRIPCIÓN	REFERENCIA

PESTILLO CON POMO

1445.0

CARACTERÍSTICAS TÉCNICAS
- No necesita muesca
- Se coloca en el canto de la puerta, espacio mínimo 4 mm
- Permite el bloqueo de la hoja semifija en puertas de 2 hojas
- Bloqueo del pestillo en posición de abierto o cerrado
- Vidrio 8/10 mm
- Se suministra con dos juntas de 2 mm de espesor y cerradero plano

Acabados:	Plata brillo	**4445 PB**
	Plata mate	**4445 PM**
	Latón pulido	**4445 OR**

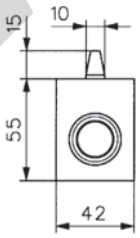

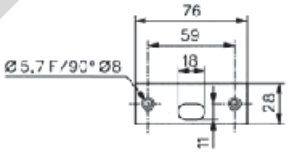

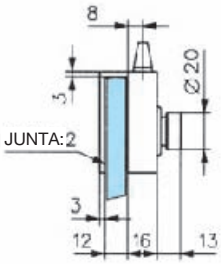

PESTILLO CON CILINDRO

1448.0

CARACTERÍSTICAS TÉCNICAS
- Vidrio 8/10 mm
- Se suministra con dos juntas de 2 mm de espesor, cerradero plano y 2 llaves

Acabados:	Plata brillo	**4448 PB**
	Plata mate	**4448 PM**
	Latón pulido	**4448 OR**
LLAVES IGUALES		**4448.1**

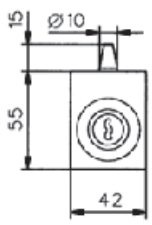

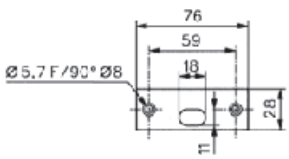

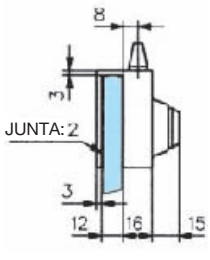

VITRUM, S.A.

PESTILLOS

DESCRIPCIÓN		REFERENCIA

CERRADERO A VIDRIO
PARA PESTILLOS Ref. 4445 y 4448
• Vidrio 8/10 mm

Acabados:	Plata brillo	**4445.1C PB**
	Plata mate	**4445.1C PM**
	Latón pulido	**4445.1C OR**

1447.0

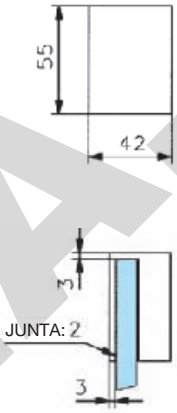

PESTILLO CON TIRADOR
• Vidrio 8/10 y 12 mm

1446.0
1446.5

Vidrio 8/10 mm

Acabados:	Plata brillo	**4446 PB**
	Plata mate	**4446 PM**
	Blanco lacado	**4446 BL**
	Oro brillo	**4446 OB**
	Efecto inox mate	**4446 IN**

Vidrio 12 mm

Acabados:	Plata brillo	**4446.1 PB**
	Plata mate	**4446.1 PM**

Novedad

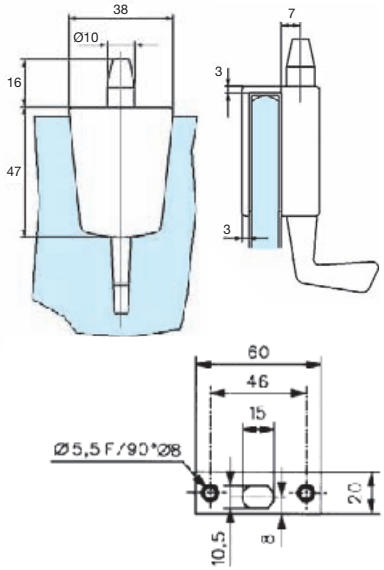

CERRADERO A VIDRIO
PARA PESTILLO Ref. 4446
• Vidrio 8/10 mm

Acabados:	Plata brillo	**4446.1C PB**
	Plata mate	**4446.1C PM**

1449.0

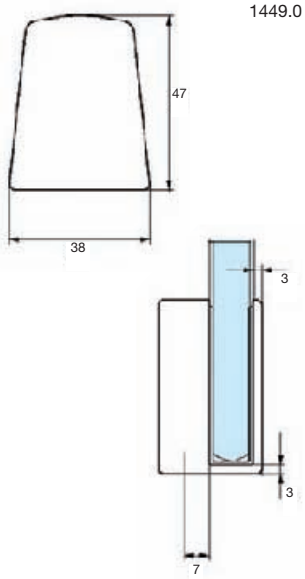

VITRUM S.A.

ACCESORIOS - SOPORTES

VITRUM s.a.

DESCRIPCIÓN	REFERENCIA

SOPORTE SENCILLO MURAL
Ø 20 mm
- Vidrio 6/8 mm
- Fijación con 1 tornillo
- Apriete del vidrio con tornillo
- Pedido mínimo: 4 unidades

3276.0

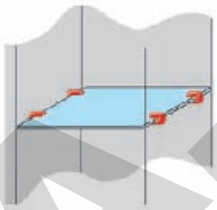

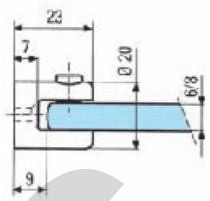

Acabados:	Plata brillo	**1600.1 PB**
	Plata mate	**1600.1 PM**

SOPORTE SENCILLO DE VITRINA
Ø 20 mm
- Vidrio 6/8 mm
- Montaje con taladro Ø 8 mm
- Apriete del vidrio con tornillo con tope de corcho
- Se suministra con 2 juntas PVC traslúcidas de 1 mm de espesor
- Pedido mínimo: 4 unidades

3277.0

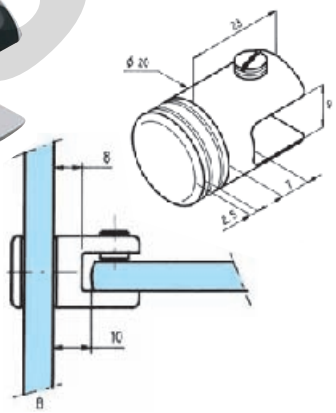

Acabados:	Plata brillo	**1600 PB**
	Plata mate	**1600 PM**

SOPORTE DOBLE DE VITRINA
Ø 20 mm
- Vidrio 6/8 mm
- Montaje con taladro Ø 8 mm
- Apriete del vidrio con tornillo con tope de corcho
- Se suministra con 2 juntas PVC traslúcidas de 1 mm de espesor

3278.0

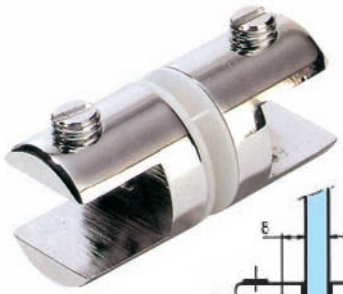

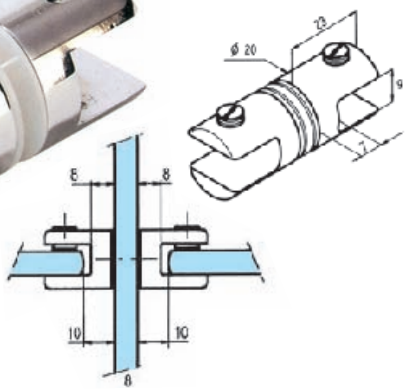

Acabados:	Plata brillo	**1605 PB**
	Plata mate	**1605 PM**

SUJETALUNAS DE 16 mm DE ANCHO
JUEGO 4 PIEZAS
- Para lunas de 6 mm
- Material: latón
- Pata superior desmontable con tornillo
- Se suministra con tornillos para madera
- Pedido mínimo: juego de 4 piezas, 2 de las cuales son desmontables

5508.1

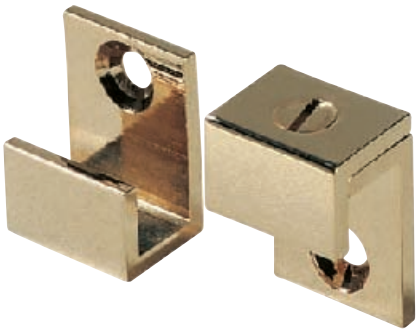

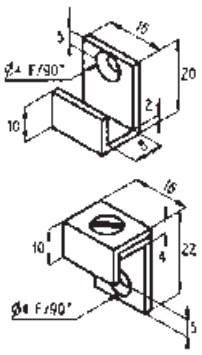

Acabados:	Plata brillo	**1611 PB**
	Latón pulido	**1611 OR**

VITRUM S.A.

ACCESORIOS - SOPORTES

VITRUM s.a.

DESCRIPCIÓN	REFERENCIA

SUJETALUNAS REDONDO Ø 20 mm
JUEGO 4 PIEZAS

- Para lunas de 6 mm
- Material: latón
- Se suministra con tornillos para madera
- Pedido mínimo: juego de 4 piezas

5508.2

Acabados:	Plata brillo	**1612 PB**
	Plata mate	**1612 PM**
	Latón pulido	**1612 OR**

TIRADOR

- Vidrio 4/6 mm
- Apertura de 9 mm
- Tornillo de apriete con tope de corcho
- Pedido mínimo: 5 unidades

5630.7

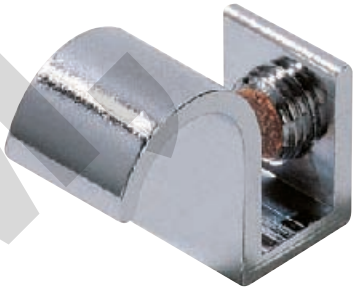

Acabados:	Plata brillo	**1735 PB**
	Plata mate	**1735 PM**

Novedad

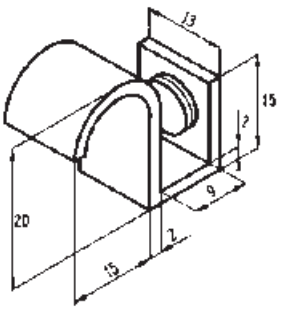

SOPORTA ESTANTE CON ALAS DESIGUALES

- Vidrio 6 mm
- Ancho del soporte de 18 mm
- Apertura de 9 mm tornillo de apriete con tope de corcho
- Se suministra con tornillos para madera y junta PVC traslúcida de 1 mm de espesor

5631.0

Acabado:	Plata brillo	**1616 PB**

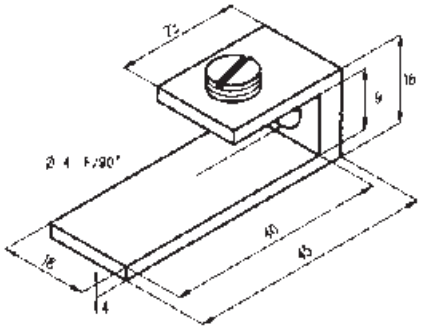

VITRUM S.A.

DESCRIPCIÓN	REFERENCIA

SOPORTE DE ESTANTE PARA ATORNILLAR
14 x 12 mm
- Material: latón
- Tornillo Ø 4 mm y 12 mm de longitud
- Pedido mínimo: 10 unidades

Acabado: Plata brillo **1640 PB**

5660.0

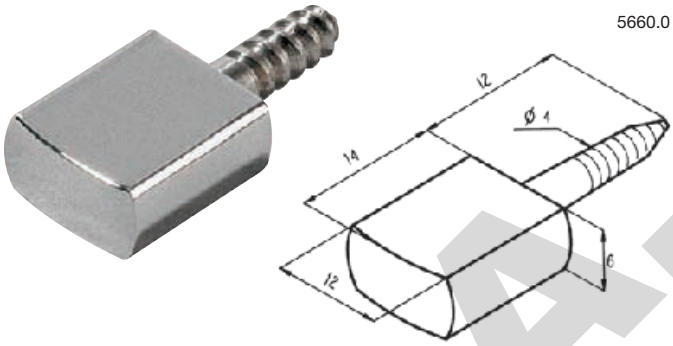

SOPORTE DE ESTANTE PARA ATORNILLAR
25 x 15 mm
- Material: latón
- Tornillo Ø 4 mm y 20 mm de longitud
- Pedido mínimo: 10 unidades

Acabado: Plata brillo **1641 PB**

5660.5

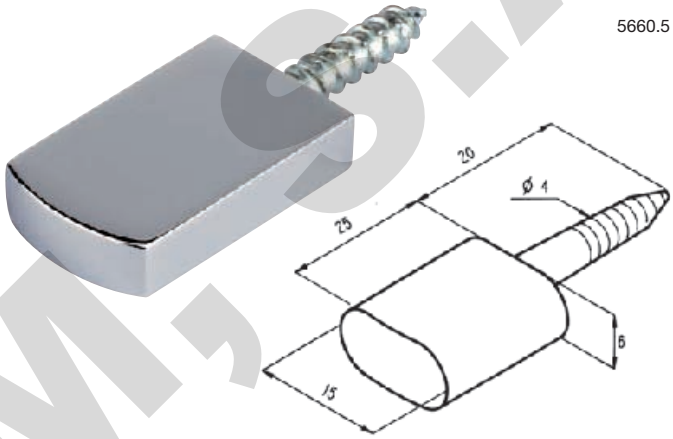

SOPORTE DE ESTANTE CON CASQUILLO
14 x 12 mm
- Material: latón
- Casquillo de latón Ø 8,5 mm
- Pedido mínimo: 10 unidades

Acabado: Plata brillo **1642 PB**

5660.6

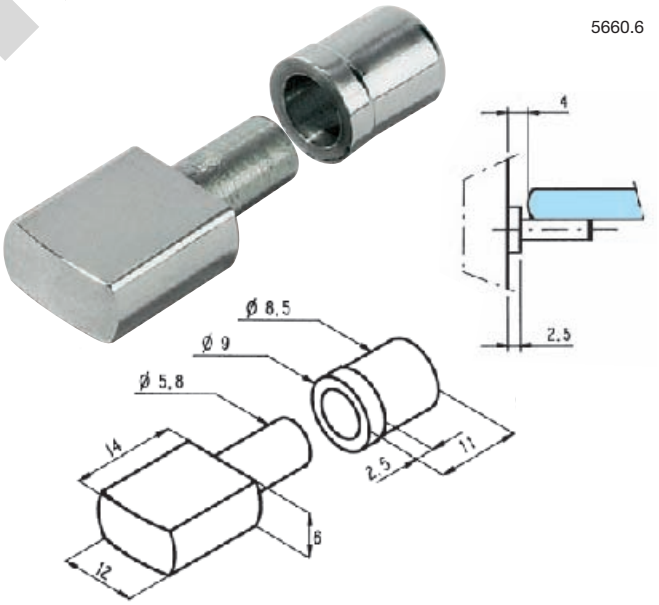

PINZA FIJA PARA ATORNILLAR
15 x 15 mm
- Vidrio 4/6 mm
- Material: latón
- Se suministra con tornillo para madera y junta PVC traslúcida de 1 mm de espesor
- Pedido mínimo: 10 unidades

Acabados: Plata brillo **1730 PB**
Plata mate **1730 PM**

5630.2

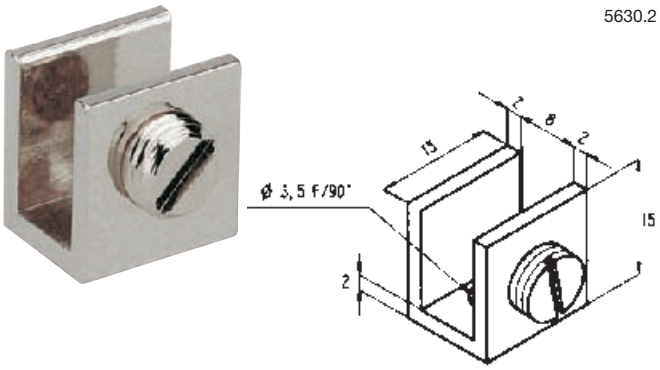

VITRUM, S.A.

ACCESORIOS - SOPORTES

VITRUM s.a.

DESCRIPCIÓN	REFERENCIA

PINZA FIJA PARA ATORNILLAR
15 x 15 mm
- Vidrio 4/8 mm
- Material: latón
- Se suministra con tornillo para madera y junta PVC traslúcida de 1 mm de espesor
- Pedido mínimo: 10 unidades

Acabados: Plata brillo **1731 PB**
Plata mate **1731 PM**

5630.3

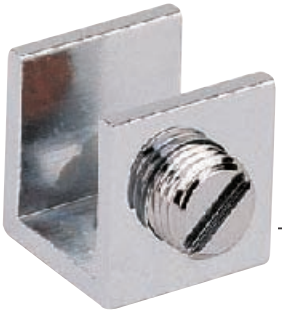

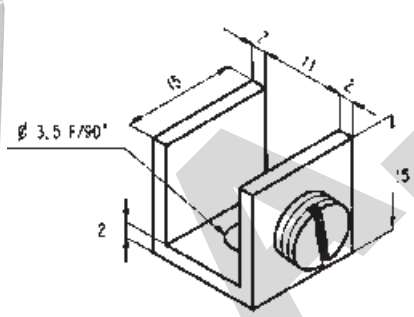

PINZA FIJA PARA ATORNILLAR
27 x 16 mm
- Vidrio 6/8 mm
- Material: latón
- Se suministra con tornillo para madera y junta PVC traslúcida de 1 mm de espesor
- Pedido mínimo: 10 unidades

Acabados: Plata brillo **1732 PB**
Plata mate **1732 PM**

5630.4

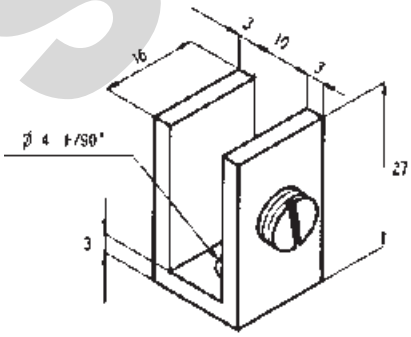

PINZA FIJA PARA ATORNILLAR
27 x 25 mm
- Vidrio 6/8 mm
- Material: latón
- Se suministra con tornillos para madera y junta PVC traslúcida de 1 mm de espesor
- Pedido mínimo: 4 unidades

Acabados: Plata brillo **1733 PB**
Plata mate **1733 PM**

5630.5

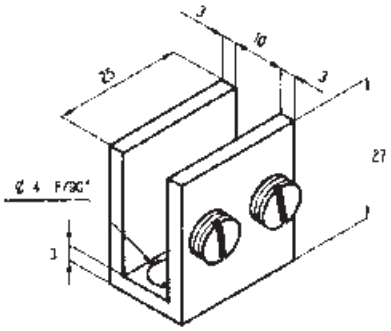

PINZA FIJA PARA ATORNILLAR
27 x 50 mm
- Vidrio 6/8 mm
- Material: latón
- Se suministra con tornillos para madera y junta PVC traslúcida de 1 mm de espesor

Acabados: Plata brillo **1734 PB**
Plata mate **1734 PM**

5630.6

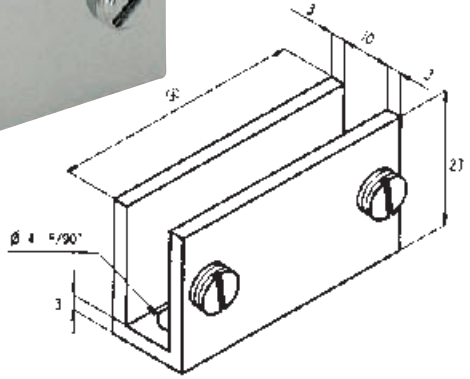

VITRUM S.A.

ACCESORIOS - POMOS

DESCRIPCIÓN	REFERENCIA

POMO SIMPLE Ø 22 mm

- Vidrio 4/8 mm
- Montaje con taladro Ø 6 mm
- Material: latón
- Se suministra con 2 juntas PVC traslúcidas de 1 mm de espesor
- Apriete del pomo por el interior con tornillo

Acabados:	Plata brillo	**1710 PB**
	Plata mate	**1710 PM**
	Oro brillo	**1710 OB**
	Efecto inox mate	**1710 IN**

3249.0

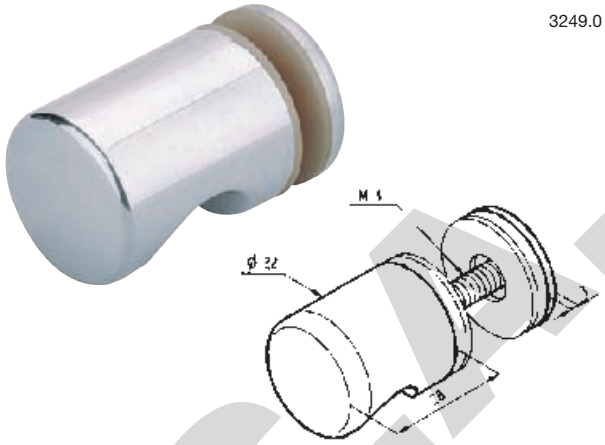

POMO DOBLE Ø 22 mm

- Vidrio 4/8 mm
- Montaje con taladro Ø 6 mm
- Material: latón
- Se suministra con juntas PVC traslúcidas de 1 mm de espesor

Acabados:	Plata brillo	**1711 PB**
	Plata mate	**1711 PM**
	Efecto inox mate	**1711 IN**

3250.0

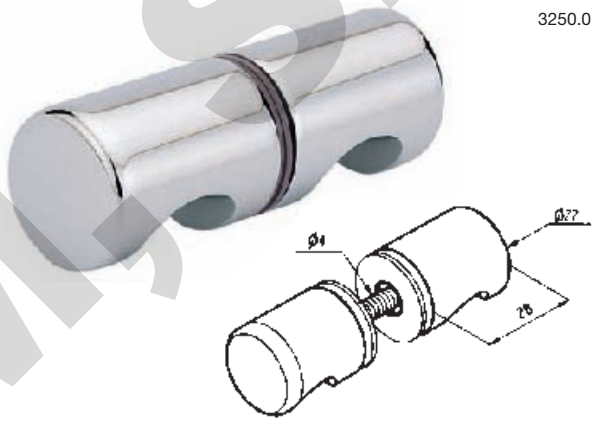

POMO DOBLE Ø 50 mm

- Vidrio 6/12 mm
- Montaje con taladro Ø 12 mm
- Material: latón
- Se suministra con juntas PVC traslúcidas de 1 mm de espesor

Acabados:	Plata brillo	**1712 PB**
	Plata mate	**1712 PM**
	Oro brillo	**1712 OB**
	Efecto inox mate	**1712 IN**

3251.0

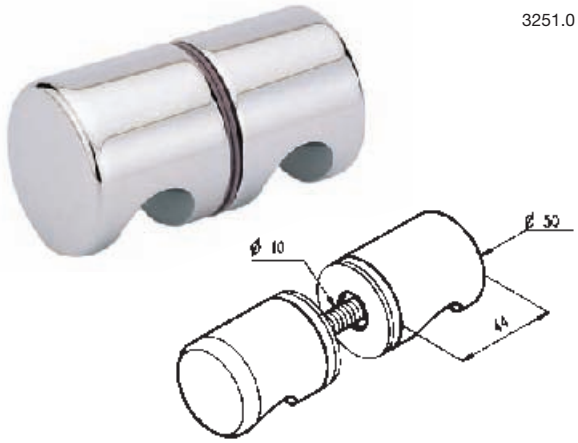

POMO DOBLE Ø 40 mm

- Vidrio 6/10 mm
- Montaje con taladro Ø 16 mm
- Material: latón
- Se suministra con juntas PVC traslúcidas de 1 mm de espesor

Acabados:	Plata brillo	**1713 PB**
	Plata mate	**1713 PM**
	Oro brillo	**1713 OB**
	Blanco lacado	**1713 BL**
	Efecto inox mate	**1713 IN**

3266.0

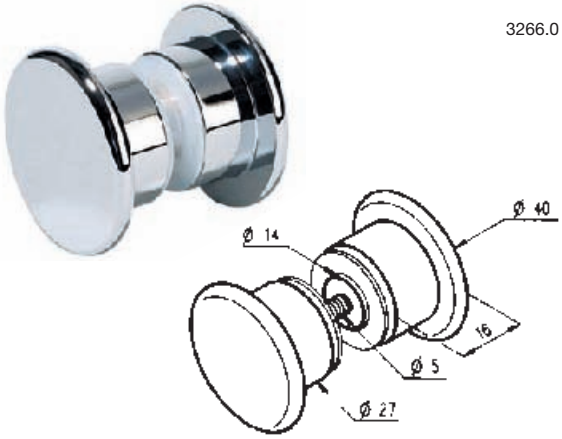

VITRUM S.A.

ACCESORIOS - POMOS

DESCRIPCIÓN	REFERENCIA

POMO SIMPLE Ø 45 mm

- Vidrio 6/12 mm
- Montaje con taladro Ø 16 mm
- Material: latón
- Se suministra con juntas PVC traslúcidas de 1 mm de espesor

3259.0

Acabados:	Plata brillo	**1713.1 PB**
	Plata mate	**1713.1 PM**
	Efecto inox mate	**1713.1 IN**

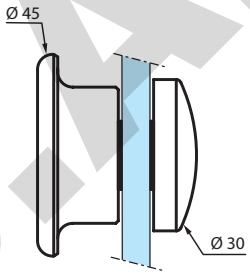

POMO DOBLE Ø 40 mm

- Vidrio 6/12 mm
- Montaje con taladro Ø 8 mm
- Material: latón
- Se suministra con juntas PVC traslúcidas de 1 mm de espesor

3267.0

Acabados:	Plata brillo	**1714 PB**
	Plata mate	**1714 PM**
	Oro brillo	**1714 OB**
	Blanco Lacado	**1714 BL**
	Efecto inox mate	**1714 IN** Novedad

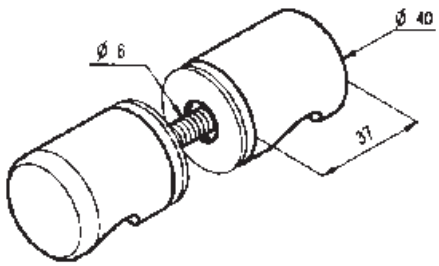

POMO MAMPARA DOBLE Ø 40 mm

- Vidrio 6/10 mm
- Montaje con taladro Ø 10 mm
- Material: latón
- Se suministra con juntas PVC traslúcidas de 1 mm de espesor

3290.0

Acabados:	Plata brillo	**1709 PB**
	Plata mate	**1709 PM**

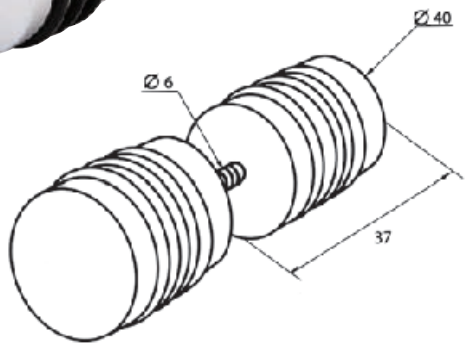

VITRUM S.A.

ACCESORIOS - POMOS

VITRUM s.a.

DESCRIPCIÓN	REFERENCIA

POMO DOBLE ⌀ 29 mm
- Vidrio 8/10 mm
- Montaje con taladro Ø 8 mm

Acabados: Plata brillo **1704 PB**
Plata mate **1704 PM**

3666.0

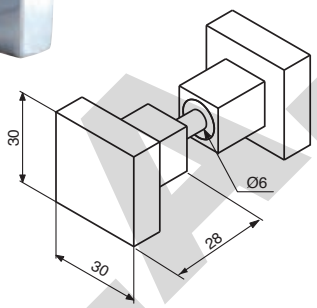

POMO DOBLE Ø 32 mm
- Vidrio 6/8/10 mm
- Montaje con taladro Ø 10 mm
- Material: latón

Acabados: Plata brillo **1712.1 PB**
Plata mate **1712.1 PM**
Efecto inox mate **1712.1 IN**

3066.0

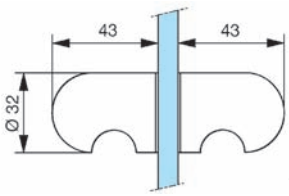

POMO PAREO DOBLE 65 x 65 mm
- Vidrio 8/10 mm
- Montaje con taladro Ø 12 mm
- Material: latón

Acabados: Plata brillo **1706 PB**
Plata mate **1706 PM**

2927.0

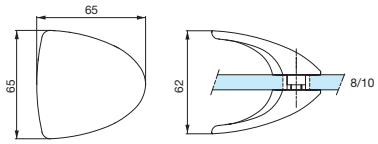

POMO ELOA DOBLE Ø 50 mm
- Vidrio 8/10 mm
- Montaje con taladro Ø 10 mm
- Material: latón

Acabados: Plata brillo **1707 PB**
Plata mate **1707 PM**

2827.0

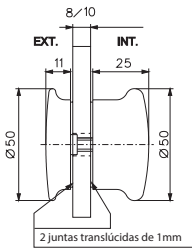

VITRUM S.A.

ACCESORIOS - PINZAS Vidrio 8/10 mm

VITRUM s.a.

DESCRIPCIÓN	REFERENCIA

PINZA DEL MEDIO

- Montaje sin muesca
- Talón perforado y fresado para tornillo Ø 5 mm
- Se suministra con juntas de corcho

Acabados: Plata brillo **1740 PB**
Plata mate **1740 PM**

5504.0BR

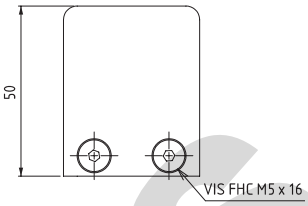

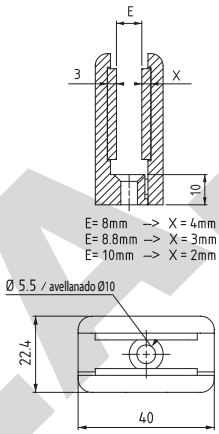

PINZA DE TALÓN DERECHO

- Montaje sin muesca
- Talón perforado y fresado para tornillo Ø 5 mm
- Se suministra con juntas de corcho

Acabados: Plata brillo **1741 PB**
Plata mate **1741 PM**

5504.3BR

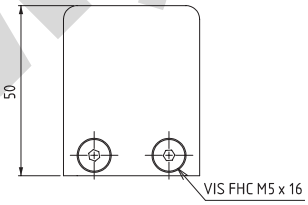

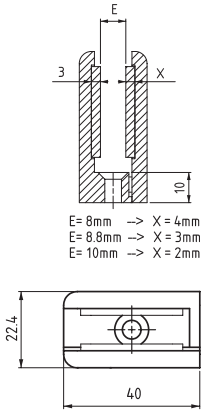

PINZA DE TALÓN IZQUIERDO

- Montaje sin muesca
- Talón perforado y fresado para tornillo Ø 5 mm
- Se suministra con juntas de corcho

Acabados: Plata brillo **1742 PB**
Plata mate **1742 PM**

5504.4BR

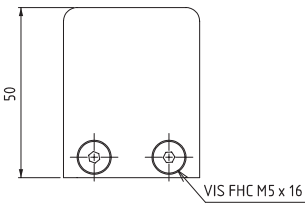

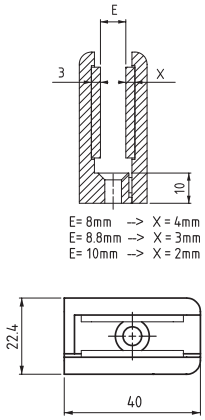

PINZA DE UNIÓN DE 2 HOJAS

- Vidrio 10 mm
- Montaje con muesca M102
- Se suministra con 2 juntas de corcho de 1 mm de espesor

Acabados: Plata brillo **1743 PB**
Plata mate **1743 PM**

5506.4

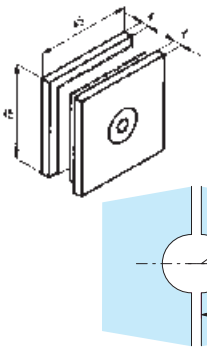

VITRUM S.A.

ACCESORIOS - BISAGRAS SIN MUESCA

VITRUM s.a.

DESCRIPCIÓN	REFERENCIA

BISAGRA CON PIVOTE
15 x 15 mm
- Vidrio 6/8 mm
- Peso máximo puerta: 5 kg
- Material: latón
- Eje de latón Ø 5 mm
- Casquillo de latón Ø 8,6 mm
- Apriete con 1 tornillo con tope de corcho
- Se suministra con juntas PVC traslúcidas de 1 mm de espesor
- Pedido mínimo: 10 unidades

Acabados: Plata brillo **1755 PB**
Plata mate **1755 PM**

5630.0

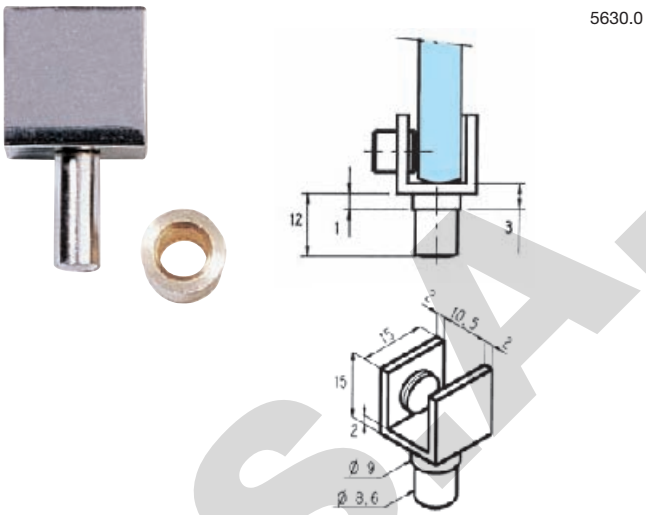

BISAGRA CON PIVOTE
40 x 27 mm
- Vidrio 6/8 mm
- Peso máximo puerta: 12 kg
- Material: latón
- Eje de latón Ø 5 mm
- Casquillo de latón Ø 8,6 mm
- Apriete con 2 tornillos con tope de corcho
- Se suministra con juntas PVC traslúcidas de 1 mm de espesor

Acabados: Plata brillo **1756 PB**
Plata mate **1756 PM**

5630.1

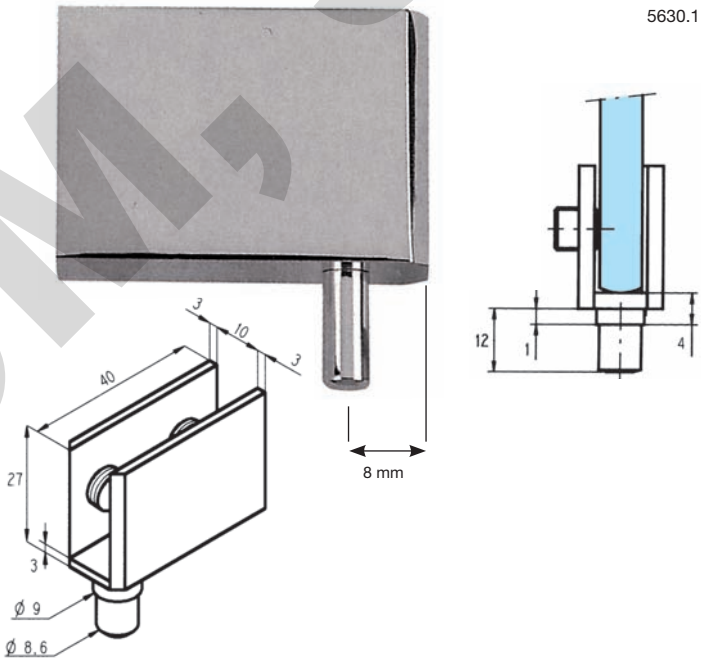

BISAGRA CON PIVOTE
35 x 15 mm
- Vidrio 4/6 mm
- Peso máximo puerta: 10 kg
- Material: latón
- Eje de latón Ø 5 mm
- Casquillo de latón Ø 8,6 mm
- Apriete con 2 tornillos con tope de corcho
- Se suministra con juntas PVC traslúcidas de 1 mm de espesor

Acabados: Plata brillo **1757 PB**
Plata mate **1757 PM**

5630.8

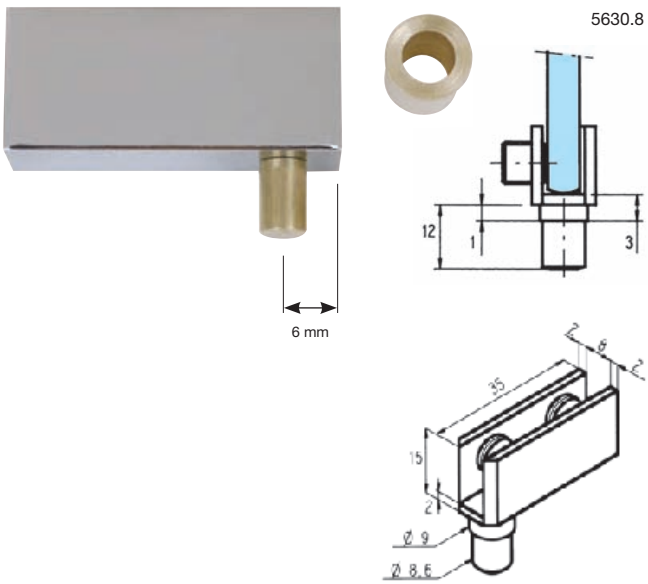

VITRUM S.A.

ACCESORIOS - BISAGRAS SIN MUESCA

VITRUM s.a.

DESCRIPCIÓN	REFERENCIA

BISAGRA LATERAL 60 x 32 mm
- Vidrio 4/8 mm
- Dimensiones máximas de las hojas 130 x 45 cm
- Peso máximo puerta: 10 kg
- Material: latón. Eje inoxidable
- 3 tornillos de apriete con tope de corcho
- Se suministra con juntas PVC traslúcidas de 1 mm de espesor y tornillos para madera

Acabado: Plata brillo **1760 PB**

5500.2

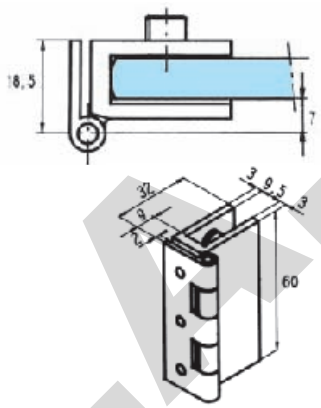

BISAGRA LATERAL 25 x 32 mm
- Vidrio 4/8 mm
- Dimensiones máximas de las hojas 60 x 40 cm
- Peso máximo puerta: 5 kg
- Material: latón. Eje inoxidable
- 2 tornillos de apriete con tope de corcho
- Se suministra con juntas PVC traslúcidas de 1 mm de espesor y tornillos para madera

Acabado: Plata brillo **1761 PB**

5500.3

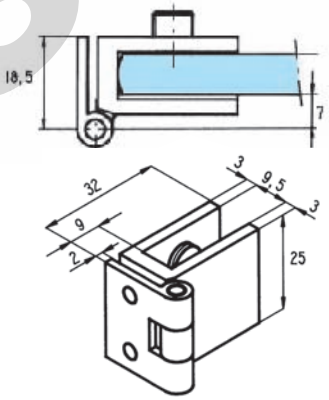

BISAGRA LATERAL 25 x 19 mm
- Vidrio 4/6 mm
- Dimensiones máximas de las hojas 40 x 30 cm
- Peso máximo puerta: 2,5 kg
- Material: latón. Eje inoxidable
- 2 tornillos de apriete con tope de corcho
- Se suministra con juntas PVC traslúcidas de 1 mm de espesor y tornillos para madera

Acabado: Plata brillo **1762 PB**

5500.4

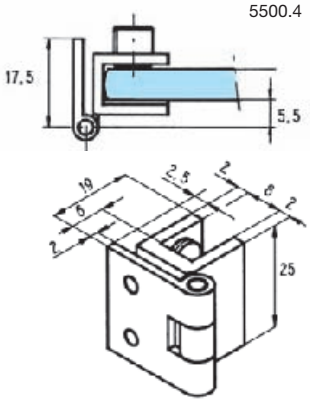

BISAGRA VIDRIO/VIDRIO 25 x 56 mm
- Vidrio 4/8 mm
- Dimensiones máximas de las hojas 80 x 40 cm
- Peso máximo puerta: 6 kg
- Material: latón. Eje inoxidable
- Tornillos de apriete con tope de corcho
- Apriete con 2 tornillos lado opuesto al eje de articulación
- Se suministra con juntas PVC traslúcidas de 1 mm de espesor
- Pedido mínimo: 4 unidades

Acabado: Plata brillo **1780 PB**

5500.0

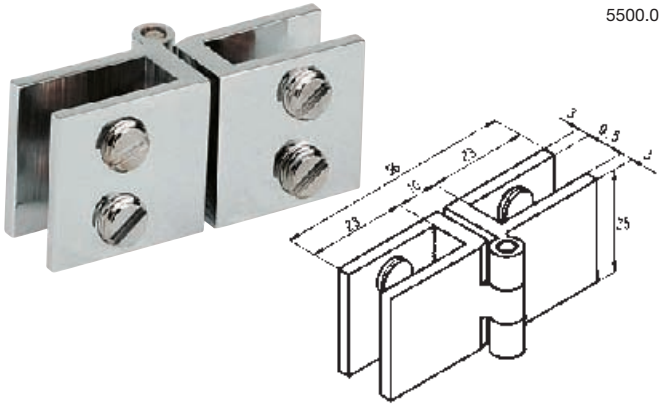

VITRUM S.A.

ACCESORIOS - BISAGRAS SIN MUESCA

VITRUM s.a.

DESCRIPCIÓN	REFERENCIA

BISAGRA VIDRIO/VIDRIO 25 x 56 mm

- Vidrio 4/8 mm
- Dimensiones máximas de las hojas 80 x 40 cm
- Peso máximo puerta: 6 kg
- Material: latón. Eje inoxidable
- Tornillos de apriete con tope de corcho
- Apriete con 2 tornillos lado del eje de articulación
- Se suministra con juntas PVC traslúcidas de 1 mm de espesor
- Pedido mínimo: 4 unidades

Acabado: Plata brillo **1781 PB**

5500.1

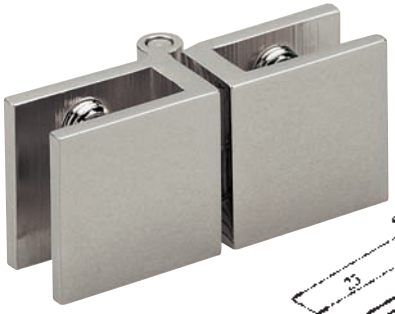

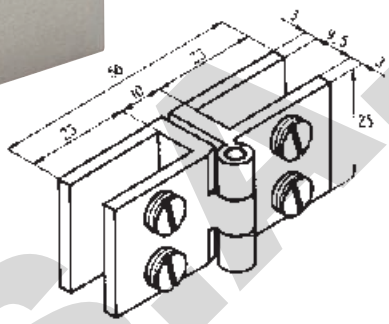

BISAGRA VIDRIO/VIDRIO 60 x 56 mm

- Vidrio 4/8 mm
- Dimensiones máximas de las hojas 130 x 45 cm
- Peso máximo puerta: 10 kg
- Material: latón. Eje inoxidable
- Apriete con 3 tornillos lado opuesto al eje de articulación, con tope de corcho
- Se suministra con juntas PVC traslúcidas de 1 mm de espesor

Acabado: Plata brillo **1782 PB**

5500.8

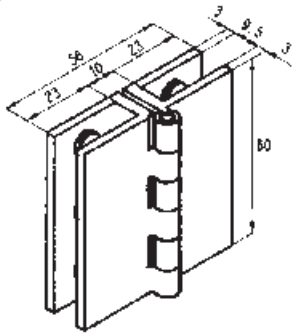

BISAGRA VIDRIO/VIDRIO 25 x 33 mm

- Vidrio 4/6 mm
- Dimensiones máximas de las hojas 40 x 30 cm
- Peso máximo puerta: 2 kg
- Material: latón. Eje inoxidable
- Apriete con 2 tornillos lado del eje de articulación, con tope de corcho
- Se suministra con juntas PVC traslúcidas de 1 mm de espesor
- Pedido mínimo: 4 unidades

Acabado: Plata brillo **1783 PB**

5500.6

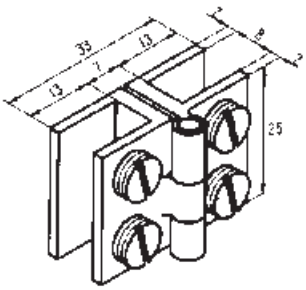

BISAGRA VIDRIO/VIDRIO 25 x 33 mm

- Vidrio 4/6 mm
- Dimensiones máximas de las hojas 40 x 30 cm
- Peso máximo puerta: 2 kg
- Material: latón. Eje inoxidable
- Apriete con 2 tornillos lado opuesto al eje de articulación, con tope de corcho
- Se suministra con juntas PVC traslúcidas de 1 mm de espesor
- Pedido mínimo: 4 unidades

Acabado: Plata brillo **1784 PB**

5500.7

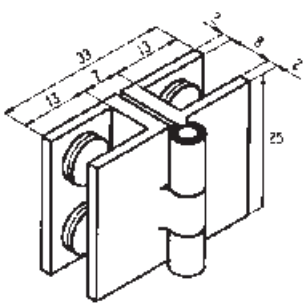

VITRUM S.A.

ACCESORIOS - BISAGRAS CON MUESCA

VITRUM s.a.

DESCRIPCIÓN	REFERENCIA

BISAGRA DE VITRINA
65 x 40 mm
- Vidrio 6/8 mm
- Montaje con muesca 3270E
- Peso máximo puerta: 20 kg
- Material: bronce
- Montaje con pletina regulable
- Se suministra con 2 tornillos para madera y 2 juntas PVC traslúcidas de 1 mm y 1,5 mm de espesor

3269.0

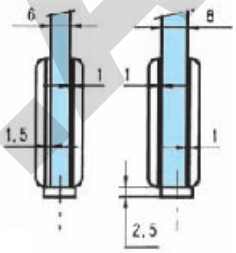

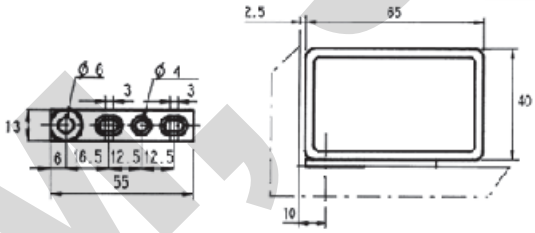

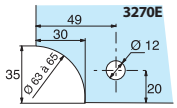

Acabados:	Plata brillo	**1750 PB**
	Plata mate	**1750 PM**
	Oro brillo	**1750 OB**

BISAGRA DE VITRINA
65 x 40 mm
- Vidrio 6/8 mm
- Montaje con muesca 3270E
- Peso máximo puerta: 20 kg
- Material: bronce
- Pivote redondo para empotrar
- Se suministra con un tornillo de bloqueo del pivote, 2 juntas PVC traslúcidas de 1 mm y 1,5 mm de espesor

3270.0

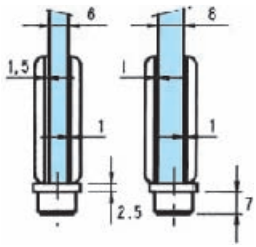

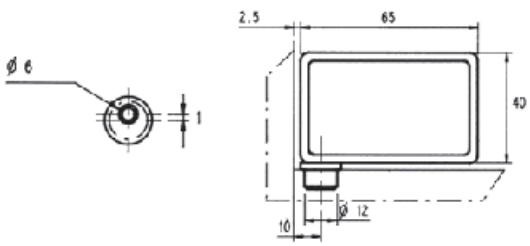

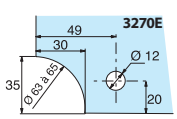

Acabados:	Plata brillo	**1751 PB**
	Plata mate	**1751 PM**
	Oro brillo	**1751 OB**

VITRUM, S.A.

ACCESORIOS - BISAGRAS CON MUESCA

DESCRIPCIÓN	REFERENCIA

BISAGRA LATERAL
40 x 54 mm
- Vidrio 6/8 mm
- Montaje con muesca 5502E4
- Peso máximo puerta: 15 kg
- Material: latón. Eje inoxidable

Acabados: Plata brillo **1768 PB**
Plata mate **1768 PM**

5502.0SQ

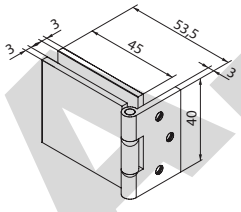

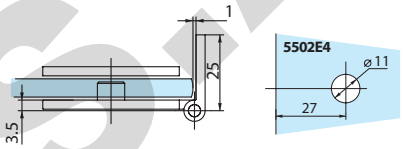

BISAGRA LATERAL REDONDA
40 x 54 mm
- Vidrio 6/8 mm
- Montaje con muesca 5502E4
- Peso máximo puerta: 15 kg
- Material: latón. Eje inoxidable

Acabados: Plata brillo **1769 PB**
Plata mate **1769 PM**

5502.0AR

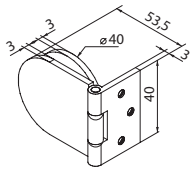

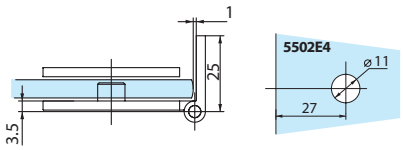

BISAGRA LATERAL
25 x 33,5 mm
- Vidrio 6/8 mm
- Montaje con muesca 5502E0
- Peso máximo puerta: 10 kg
- Material: latón. Eje inoxidable
- Apriete con 1 tornillo
- Se suministra con juntas PVC de 0,5 mm de espesor y 2 tornillos para madera

Acabados: Plata brillo **1770 PB**
Plata mate **1770 PM**

5502.0

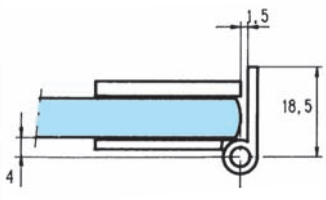

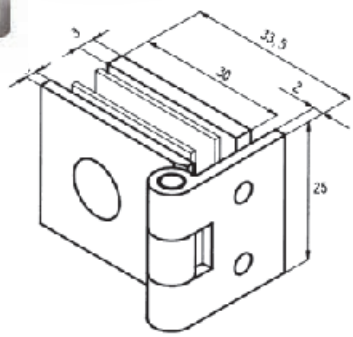

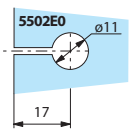

VITRUM S.A.

ACCESORIOS - BISAGRAS CON MUESCA

VITRUM s.a.

DESCRIPCIÓN	REFERENCIA

BISAGRA LATERAL
60 x 33,5 mm
- Vidrio 6/8 mm
- Montaje con muesca 5502E1
- Peso máximo puerta: 20 kg
- Material: latón. Eje inoxidable
- Apriete con 2 tornillos sobre casquillos reversibles
- Se suministra con juntas PVC de 0,5 mm de espesor y 3 tornillos para madera

Acabados: Plata brillo **1771 PB**
Plata mate **1771 PM**

5502.2

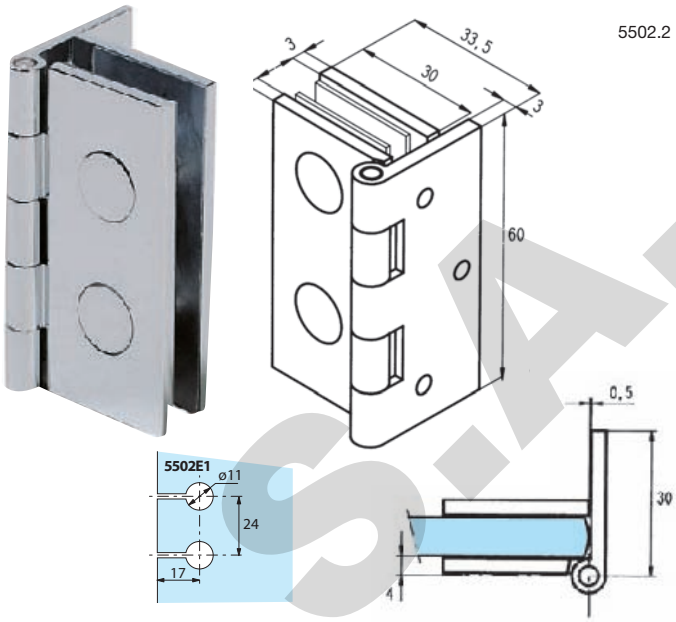

BISAGRA VIDRIO/VIDRIO
60 x 60 mm
- Vidrio 6/8 mm
- Montaje con muesca 5502E1
- Peso máximo puerta: 15 kg
- Material: latón. Eje inoxidable
- Apriete con 2 tornillos sobre casquillos reversibles
- Se suministra con juntas PVC de 0,5 mm de espesor

Acabados: Plata brillo **1790 PB**
Plata mate **1790 PM**

5502.1

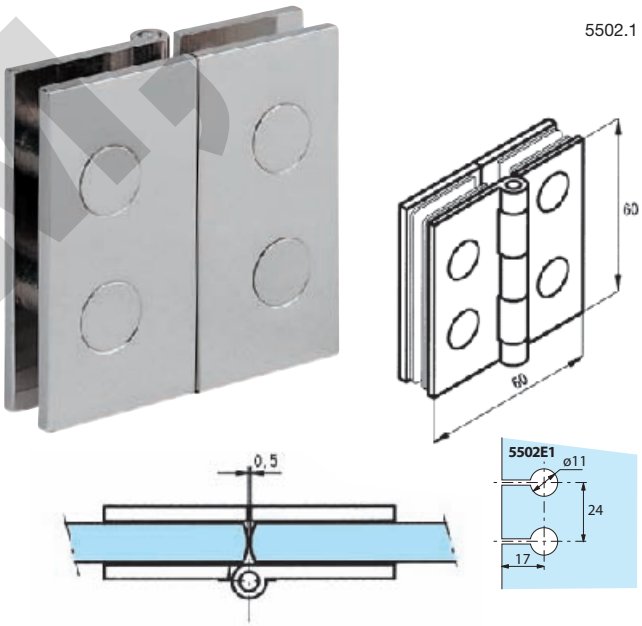

BISAGRA VIDRIO/VIDRIO
25 x 60 mm
- Vidrio 6/8 mm
- Montaje con muesca 5502E0
- Peso máximo puerta: 10 kg
- Material: latón. Eje inoxidable
- Apriete con 1 tornillo
- Se suministra con juntas PVC de 0,5 mm de espesor

Acabados: Plata brillo **1791 PB**
Plata mate **1791 PM**

5502.3

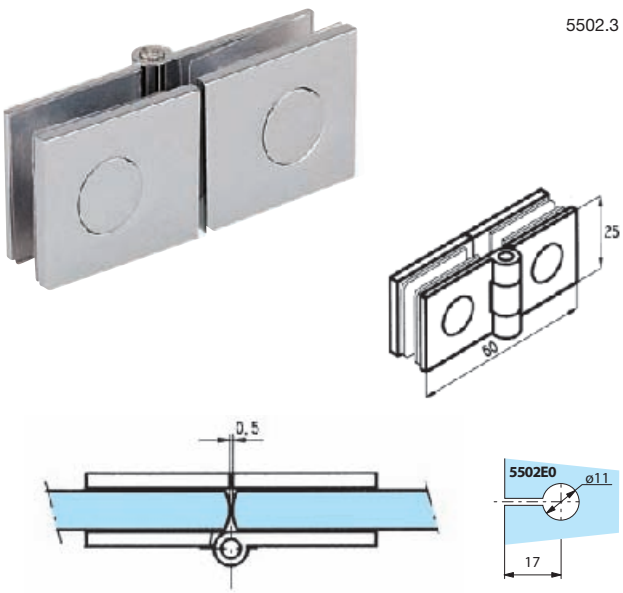

VITRUM S.A.

ACCESORIOS - BISAGRAS CON MUESCA

DESCRIPCIÓN	REFERENCIA

BISAGRA VIDRIO/VIDRIO EN ÁNGULO 90°
60 x 44 mm

- Vidrio 8 mm
- Puerta 90º de la hoja fija
- Montaje con muesca 5502E1 para hoja móvil y 5502E3 para hoja fija
- Peso máximo puerta: 15 kg
- Material: latón. Eje inoxidable
- Apriete con 2 tornillos sobre casquillos reversibles
- Se suministra con juntas PVC de 0,5 mm de espesor

Acabados: Plata brillo **1792 PB**
Plata mate **1792 PM**

5502.4

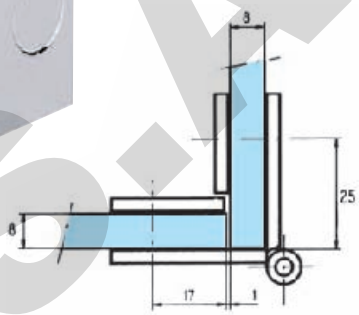

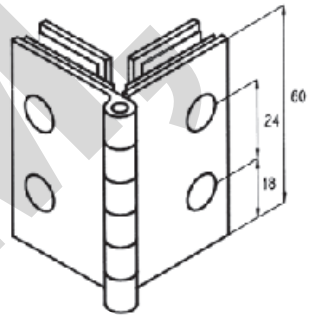

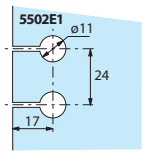

Hoja móvil

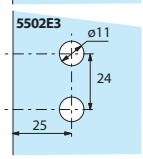

Hoja fija

BISAGRA VIDRIO/VIDRIO EN ÁNGULO 90°
30 x 40 mm

- Vidrio 6 mm
- Puerta a 90º de la hoja fija
- Montaje con muesca 5502E0 para hoja móvil y 5502E2 para hoja fija
- Peso máximo puerta: 8 kg
- Material: latón. Eje inoxidable
- Apriete con 1 tornillo sobre casquillo reversible
- Se suministra con juntas PVC de 0,5 mm de espesor

Acabados: Plata brillo **1793 PB**
Plata mate **1793 PM**

5502.5

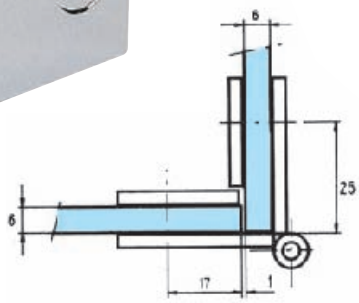

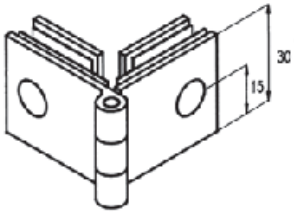

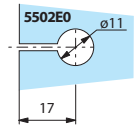

Hoja móvil

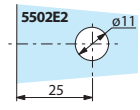

Hoja fija

VITRUM S.A.

ACCESORIOS - CERRADURAS VITRINA

VITRUM s.a.

DESCRIPCIÓN	REFERENCIA

CERRADURA DE VITRINA RESBALÓN

- Cerradura equipada con un resbalón
- Vidrio 6/8 mm
- Montaje con muesca 614
- Apertura de la cerradura con llave
- La llave se retira cuando el resbalón está fuera (posición cerrada)
- Cierre de la puerta empujando, sin utilizar la llave, resbalón autorretráctil
- Posibilidad llaves maestras
- Se suministra con 2 juntas de corcho de 2 mm de espesor, 3 llaves y 1 cerradero plano

1450.0

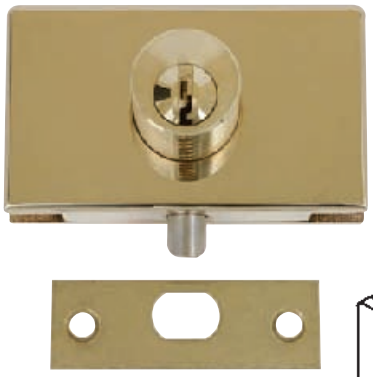

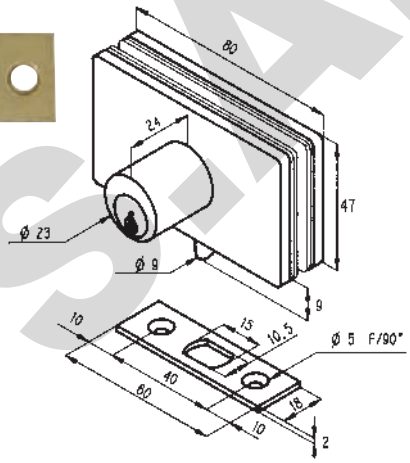

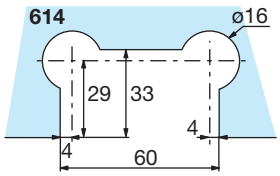

Acabados:	Plata brillo	**4450 PB**
	Plata mate	**4450 PM**
	Oro brillo	**4450 OB**
LLAVES IGUALES		**4450.1**

CERRADURA DE VITRINA
PESTILLO REDONDO

- Cerradura equipada con un pestillo redondo
- Vidrio 6/8 mm
- Montaje con muesca 614
- Cierre y apertura con la llave
- La llave se retira cuando el pestillo está fuera (posición cerrada)
- Posibilidad llaves maestras
- Se suministra con 2 juntas de corcho de 2 mm de espesor, 3 llaves y 1 cerradero plano

1452.0

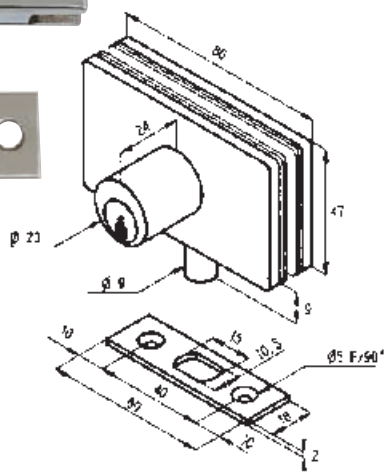

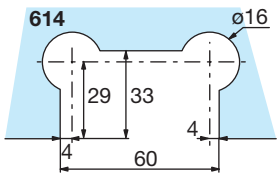

Acabados:	Plata brillo	**4452 PB**
	Plata mate	**4452 PM**
	Oro brillo	**4452 OB**
LLAVES IGUALES		**4452.1**

VITRUM, S.A.

ACCESORIOS - CERRADURAS VITRINA

DESCRIPCIÓN	REFERENCIA

CERRADURA DE VITRINA RESBALÓN

1456.0

- Vidrio 6/8 mm
- Montaje con muesca M302 o taladro Ø 22 mm
- 3 posiciones de llave:
  1- Pestillo completamente retirado, para permitir la apertura con la misma llave, de una puerta equipada con dos cerraduras
  2- Pestillo autorretráctil en posición intermedia
  3- Pestillo bloqueado en posición de cierre
- Posibilidad de cerraduras con el mismo número de llave
- Se suministra con 2 juntas PVC traslúcidas de 1 mm de espesor, 2 llaves y cerradero cilíndrico con tope

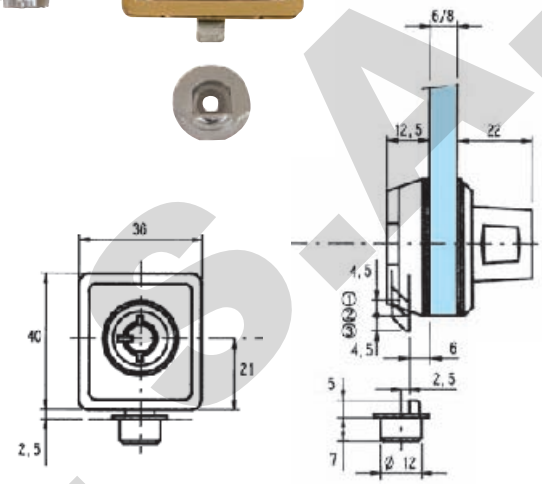

Acabados:	Plata brillo	**4456 PB**
	Plata mate	**4456 PM**
	Oro brillo	**4456 OB**
LLAVES IGUALES		**4456.1**

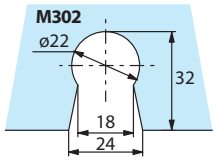

CERRADURA DE SEGURIDAD

1461.0

- Vidrio 6/8 mm
- Montaje con muesca 1461E
- Se retira la llave en posición de cerrado
- Llave reversible
- Se suministra con 2 juntas de PVC traslúcidas de 1 mm de espesor y 2 llaves

Acabado:	Plata brillo	**4461 PB**
LLAVES IGUALES		**4461.1**

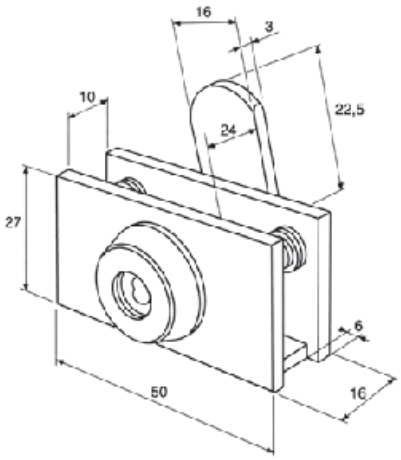

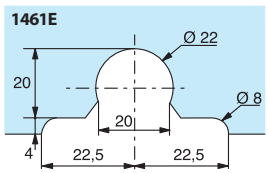

VITRUM, S.A.

ACCESORIOS - CERRADURAS VITRINA

DESCRIPCIÓN	REFERENCIA

CERRADURA DE SEGURIDAD
- Vidrio 6/8 mm
- Montaje con muesca 614
- Se retira la llave en posición de cerrado
- Llave reversible
- Se suministra con 2 juntas de PVC traslúcidas de 1 mm de espesor y 2 llaves

Acabado: Plata brillo **4463 PB**

LLAVES IGUALES **4463.1**

1463.0

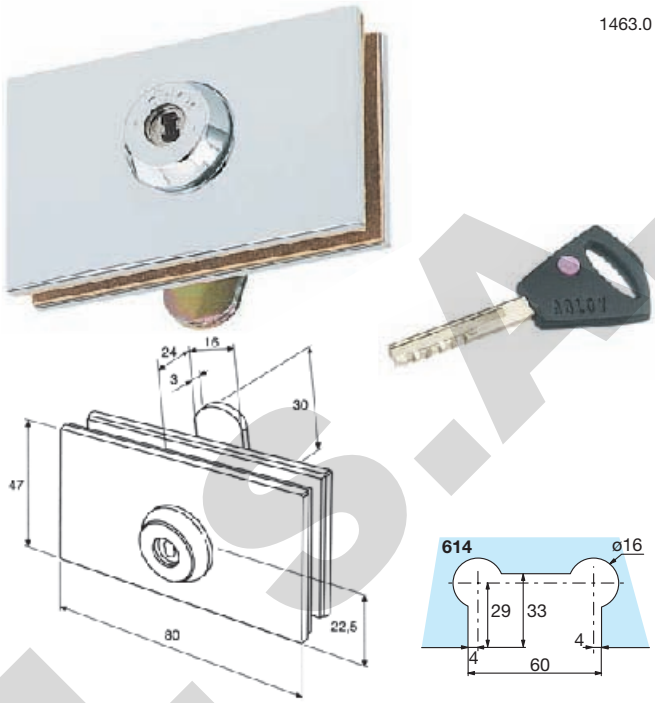

CERRADURA DE SEGURIDAD
- Vidrio 6/8 mm
- Montaje con muesca M302
- Se retira la llave en posición de cerrado
- Llave reversible
- Se suministra con 2 juntas de PVC traslúcidas de 1 mm de espesor y 2 llaves

Acabado: Plata brillo **4468 PB**

LLAVES IGUALES **4468.1**

1468.0

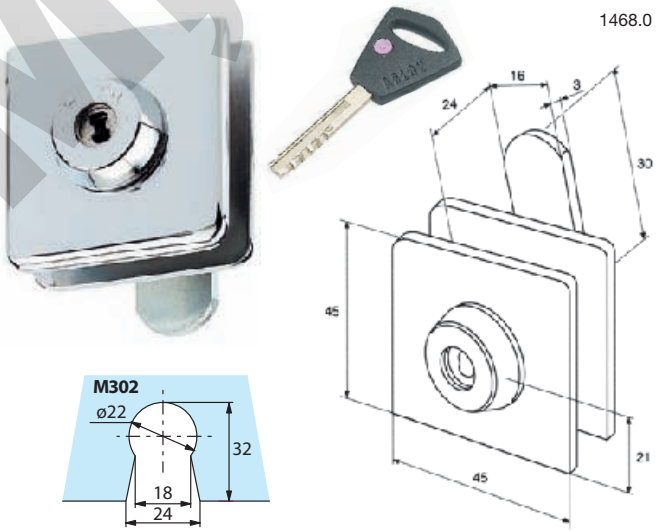

CERRADURA DE VITRINA PARA PUERTA CORREDERA, BOTÓN CON PULSADOR
- Vidrio 5/8 mm
- Montaje en taladro Ø 22 mm
- Distancia mínima al borde del vidrio de 30 mm
- Cruce de los vidrios A-8 mm
- Distancia entre vidrios 5 mm
- Apertura con la llave mediante liberación del botón pulsador
- Se suministra con 2 juntas de PVC traslúcidas de 1 mm de espesor y 2 llaves

Acabados: Plata brillo **4454 PB**
Oro brillo **4454 OB**

LLAVES IGUALES **4454.1**

1454.0

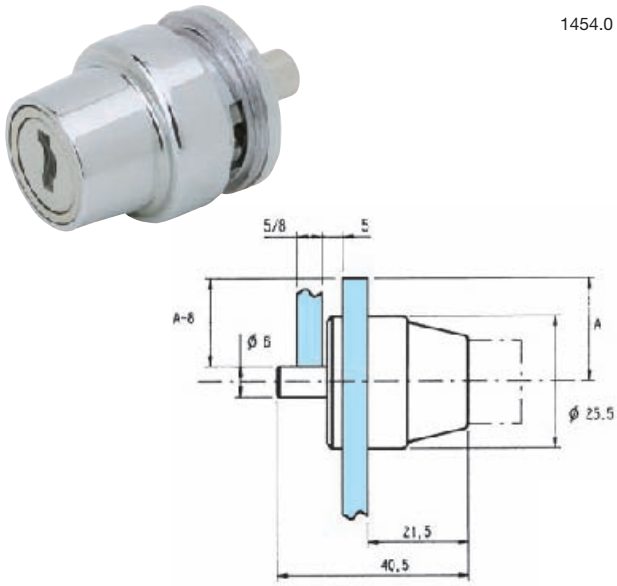

VITRUM s.a.

ACCESORIOS - CERRADURAS VITRINA

VITRUM s.a.

DESCRIPCIÓN	REFERENCIA

CERRADURA SIERRA

- Vidrio 6 mm
- Montaje sin muesca
- Cruce de los vidrios 30 mm mínimo
- Distancia entre vidrios a partir de 3,5 mm
- Cerradura de sierra, para 2 puertas correderas
- Cierre con desplazamiento del bloque de la cerradura sobre la sierra
- Sierra equipada con un tornillo de apriete
- Se suministra con 2 llaves

1459.0

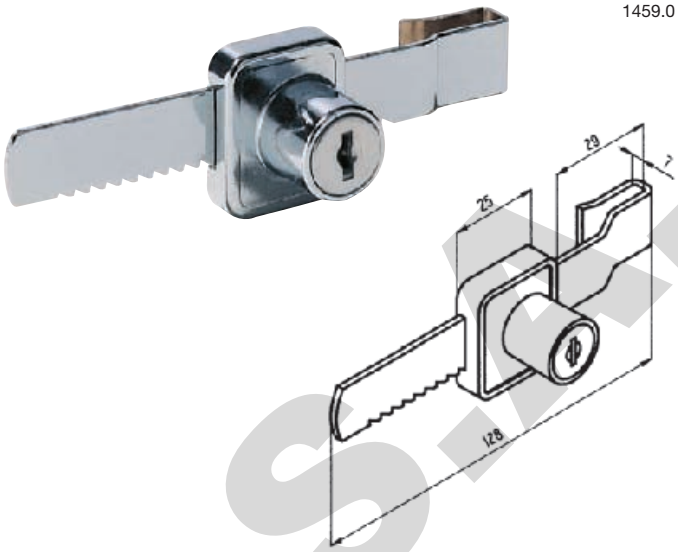

Acabado: Plata brillo **4459 PB**

LLAVES IGUALES **4459.1**

CERRADURA DE LEVA

- Vidrio 5/8 mm
- Montaje con taladro Ø 17 mm
- Apertura y cierre con llave
- La llave se retira en posición de apertura y de cierre
- Se suministra con juntas de PVC traslúcidas, 2 llaves, 1 leva de 20 mm y 1 leva de 32 mm

1455.0

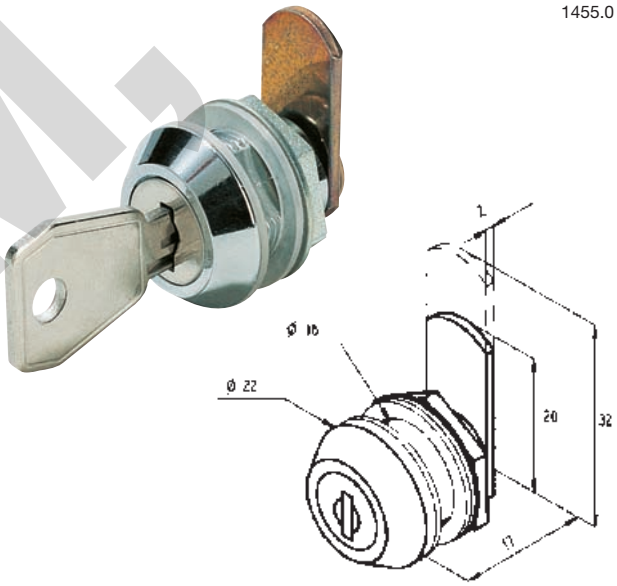

Acabado: Plata brillo **4455 PB**

LLAVES IGUALES **4455.1**

CERRADURA DE CAJÓN CON LEVA

- Para cajón de máximo 22 mm de espesor
- Montaje con taladro Ø 19 mm
- Apertura y cierre con llave
- La llave se retira en posición de apertura y de cierre
- Se suministra con 2 llaves y 1 leva de 40 mm

1457.0

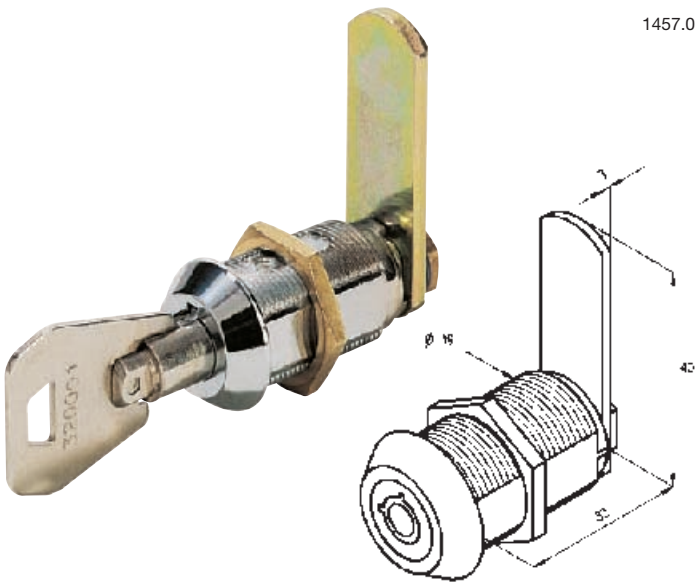

Acabado: Plata brillo **4457 PB**

LLAVES IGUALES **4457.1**

VITRUM S.A.

SISTEMA SEPARADOR INOX Vidrio de 10 a 20 mm

VITRUM s.a.

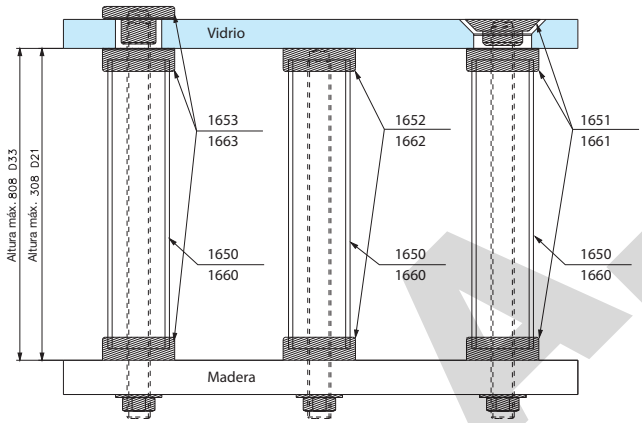

DESCRIPCIÓN	REFERENCIA

TUBO SEPARADOR
Acabado: Inox mate

Ø 21,3 mm
Longitud: 300 mm **1650 IM**

Ø 33,7 mm
Longitud: 800 mm **1660 IM**

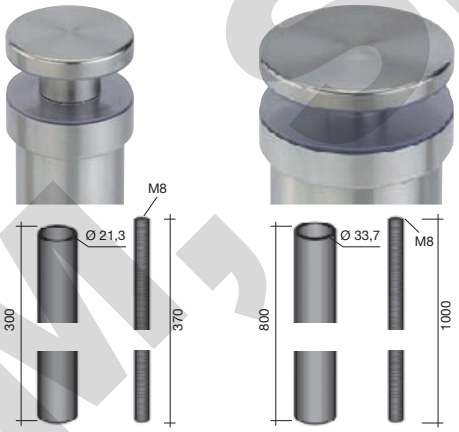

5724.15.D21
5724.15.D33

SOPORTE SEPARADOR Ø 21 mm
Soporte alto y bajo
Acabado: inox mate

Avellanado **1651 IM**
Adhesivo **1652 IM**
Atornillado **1653 IM**

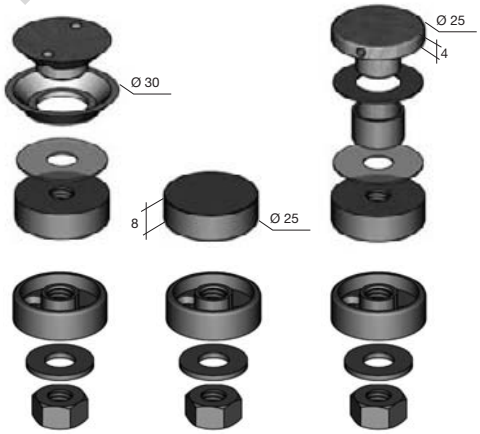

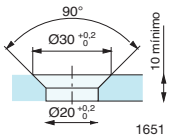

1651

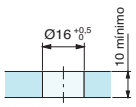

1653

5725.15.D21
5727.15.D21
5726.15.D21

SOPORTE SEPARADOR Ø 33 mm
Soporte alto y bajo
Acabado: Inox mate

Avellanado **1661 IM**
Adhesivo **1662 IM**
Atornillado **1663 IM**

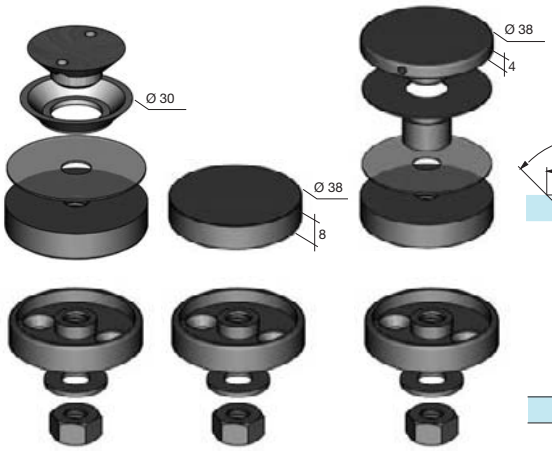

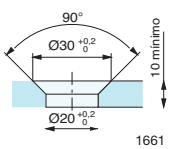

1661

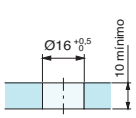

1663

5725.15.D33
5727.15.D33
5726.15.D33

VITRUM S.A.

HERRAJES MAMPARA DE BAÑO

ASSA ABLOY

Carréa
Marine
Premium
Mélora
Mélora SQ
Maréva
Kubika
Coralia
Coralia SQ

GARANTIE 5 ans years WARRANTY

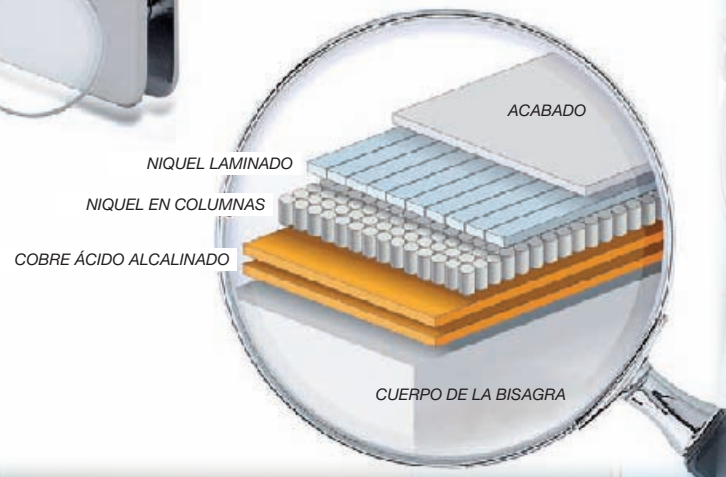

VITRUM, S.A.

BISAGRAS Carréa PARA BAÑO Vidrio 8/10 mm

Novedad

VITRUM s.a.

DESCRIPCIÓN	REFERENCIA

BISAGRA CON 2 AGUJEROS DE FIJACIÓN
RETENCIÓN REGULABLE

- Base con orificios ranurados que permiten ajuste en profundidad
- Tornillos y base ocultos para una mejor estética
- Apertura de 180º
- Montaje con muesca 3760BE
- Peso máximo por hoja: 45 kg
- Sistema patentado
- Precisión de ajuste del ángulo de la puerta patentado
- Sistema anti-ruido patentado
- Acabados de alta calidad
- Cumple norma EN1670 grado 5
- 5 años de garantía

3760.0RSQCV

Acabados:	Plata brillo	**1897.R PB**
	Plata mate	**1897.R PM**

SYSTÈMES BREVETÉS
PATENTED SYSTEM

- Système de réglage d'angle précis
- Système anti-bruit
- *Adjustment System of the door angle*
- *Anti-noise system*

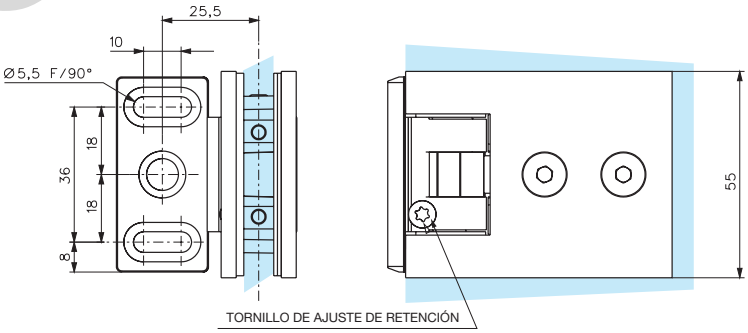

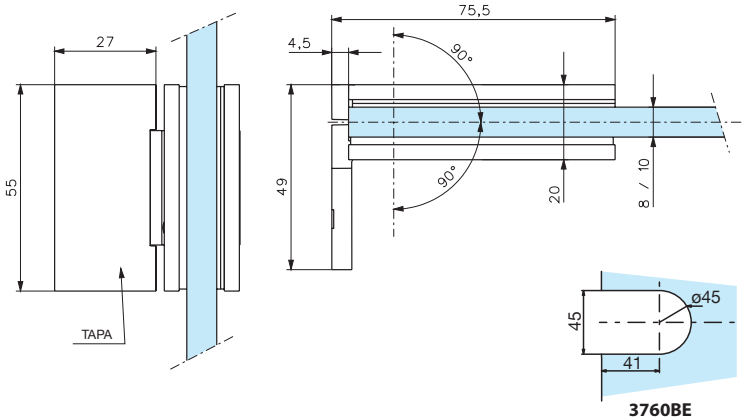

VITRUM S.A.

BISAGRAS Carréa PARA BAÑO Vidrio 8/10 mm

VITRUM s.a.

DESCRIPCIÓN	REFERENCIA

BISAGRA VIDRIO/VIDRIO
RETENCIÓN REGULABLE

- Apertura de 180º
- Montaje con muesca 3760BE
- Peso máximo por hoja: 45 kg
- Sistema patentado
- Precisión de ajuste del ángulo de la puerta patentado
- Sistema anti-ruido patentado
- Acabados de alta calidad
- Cumple norma EN1670 grado 5
- 5 años de garantía

3762.0RSQ

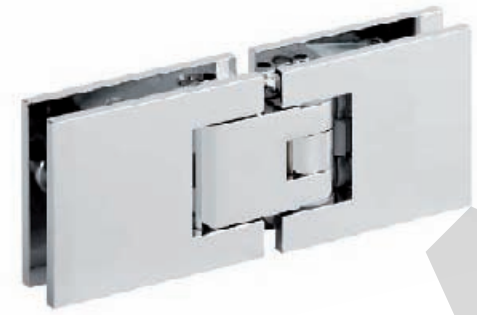

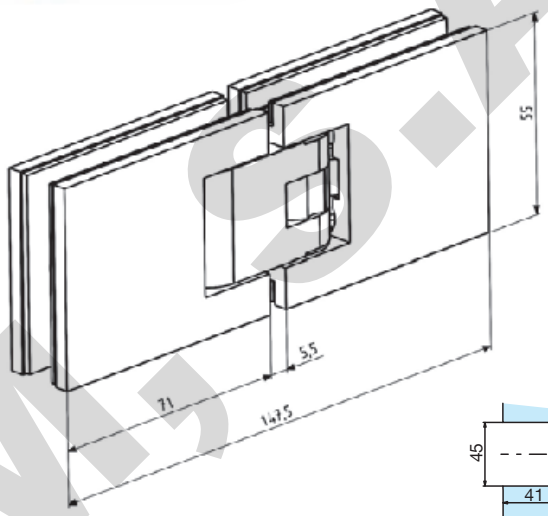

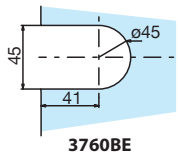

3760BE

Acabados: Plata brillo **1898.R PB**
Plata mate **1898.R PM**

Novedad

BISAGRA VIDRIO/VIDRIO
EN ÁNGULO DE 90º
RETENCIÓN REGULABLE

- Apertura de 180º
- Montaje con muesca 3764BE para la hoja móvil y 3760BE para la hoja fija
- Peso máximo por hoja: 45 kg
- Sistema patentado
- Precisión de ajuste del ángulo de la puerta patentado
- Sistema anti-ruido patentado
- Acabados de alta calidad
- Cumple norma EN1670 grado 5
- 5 años de garantía

3764.0RSQ

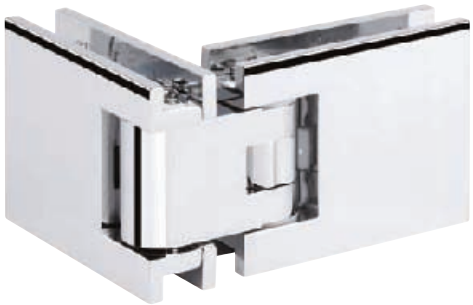

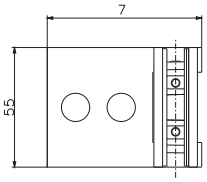

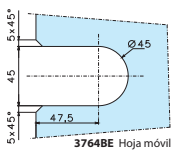

3764BE Hoja móvil

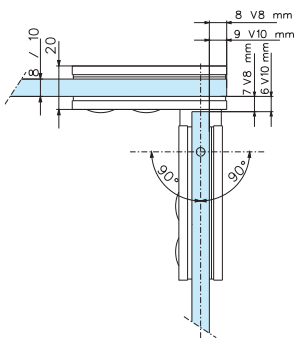

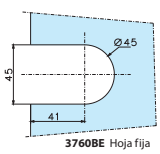

3760BE Hoja fija

Acabados: Plata brillo **1898.1R PB**
Plata mate **1898.1R PM**

VITRUM S.A.

BISAGRAS Marine PARA BAÑO Vidrio 8/10 mm

VITRUM s.a.

DESCRIPCIÓN	REFERENCIA

Novedad

BISAGRA CON 2 AGUJEROS DE FIJACIÓN RETENCIÓN REGULABLE

3260.0RCV

- Base con orificios ranurados que permiten ajuste en profundidad
- Tornillos y base ocultos para una mejor estética
- Apertura de 180°
- Montaje con muesca 3260BE
- Peso máximo por hoja: 60 kg
- Sistema patentado
- Precisión de ajuste del ángulo de la puerta patentado
- Sistema anti-ruido patentado
- Acabados de alta calidad
- Cumple norma EN1670 grado 5
- 5 años de garantía

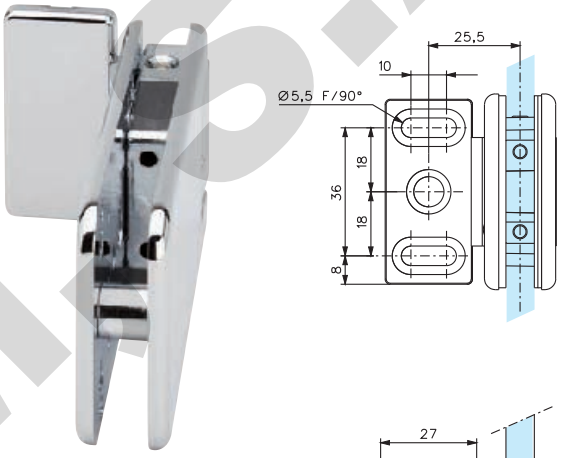

Acabados:	Plata brillo	**1880.3R PB**
	Plata mate	**1880.3R PM**
	Oro brillo	**1880.3R OB**
	Blanco lacado	**1880.3R BL**
	Efecto inox mate	**1880.3R IN**

SYSTÈMES BREVETÉS
PATENTED SYSTEM
- Système de réglage d'angle précis
- Système anti-bruit
- *Adjustment System of the door angle*
- *Anti-noise system*

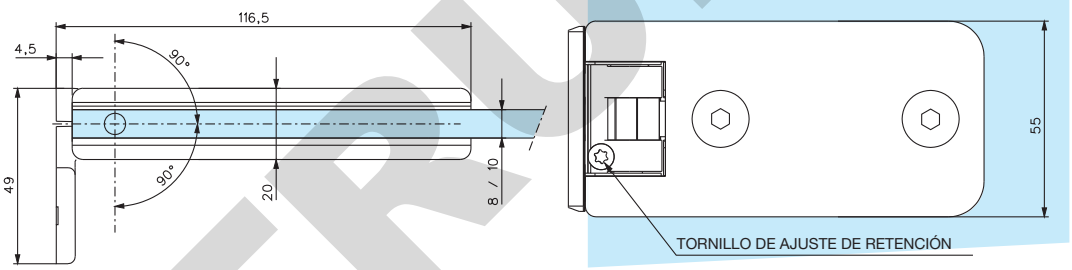

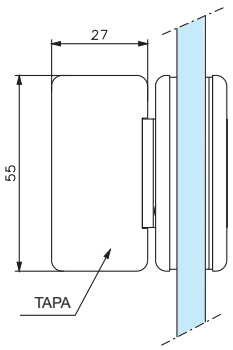

BISAGRA CON 3 AGUJEROS DE FIJACIÓN RETENCIÓN REGULABLE

3261.0R

- Apertura de 180°
- Montaje con muesca 3260BE
- Peso máximo por hoja: 60 kg, para un peso superior colocar una tercera bisagra

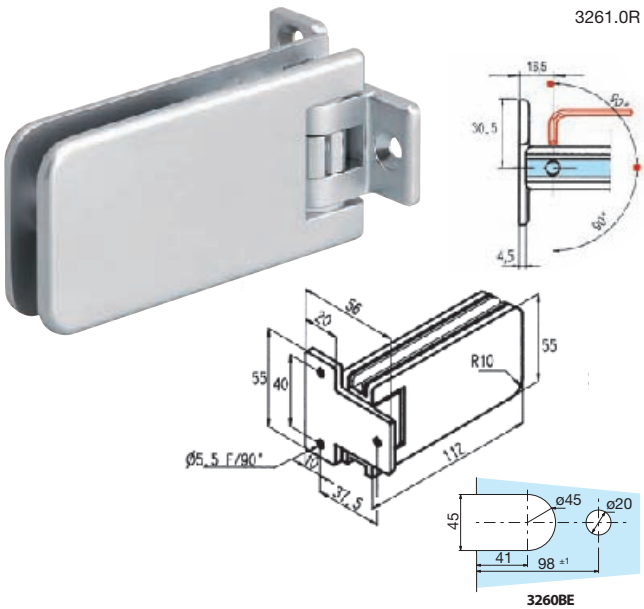

Acabados:	Plata brillo	**1880.R PB**
	Plata mate	**1880.R PM**
	Oro brillo	**1880.R OB**
	Blanco lacado	**1880.R BL**
	Efecto inox mate	**1880.R IN**

VITRUM S.A.

BISAGRAS Marine PARA BAÑO Vidrio 8/10 mm

VITRUM s.a.

DESCRIPCIÓN	REFERENCIA

BISAGRA VIDRIO/VIDRIO
RETENCIÓN REGULABLE
- Apertura de 180°
- Montaje con muesca 3260BE
- Material: bronce. Eje inoxidable
- Peso máximo por hoja: 60 kg, para un peso superior colocar una tercera bisagra
- El sistema regulable permite la rápida alineación de la puerta, sobre un plato de ducha, una hoja fija, o sobre la segunda puerta de una instalación de dos hojas

3262.0R

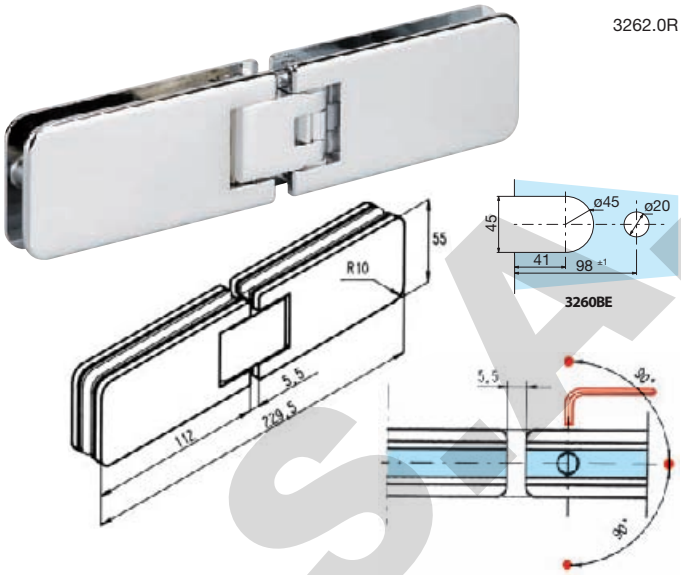

Acabados:	Plata brillo	**1885.R PB**
	Plata mate	**1885.R PM**
	Oro brillo	**1885.R OB**
	Efecto inox mate	**1885.R IN**

BISAGRA VIDRIO/VIDRIO
EN ÁNGULO DE 90°
RETENCIÓN REGULABLE
- Apertura de 180°
- Montaje con muesca 3264BE para la hoja móvil y 3260 BE para la hoja fija
- Material: bronce. Eje inoxidable
- Para puerta de 90° con relación a la hoja fija

3264.0R

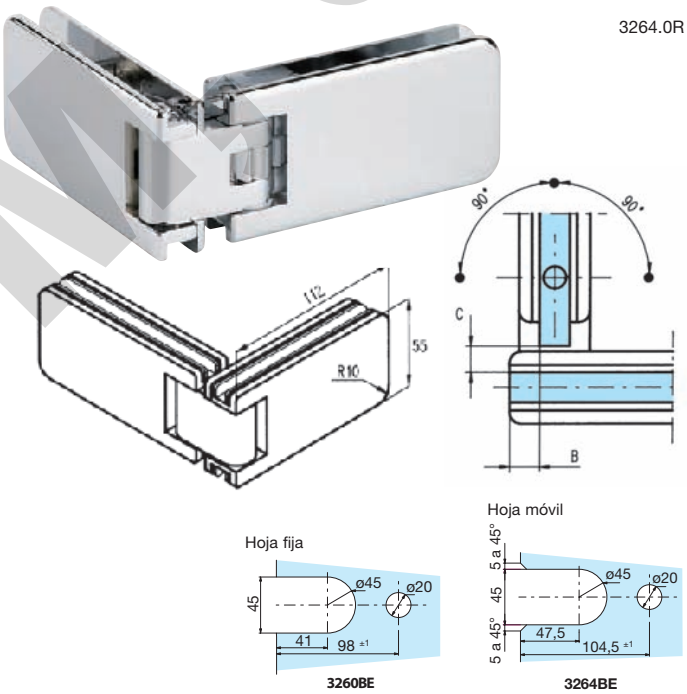

Vidrio:
8 mm B = 8 mm
C = 7 mm
10 mm B = 7 mm
C = 6 mm

Acabados:	Plata brillo	**1882.R PB**
	Plata mate	**1882.R PM**
	Oro brillo	**1882.R OB**
	Blanco lacado	**1882.R BL**
	Efecto inox mate	**1882.R IN**

BISAGRA VIDRIO/VIDRIO
EN ÁNGULO DE 135°
RETENCIÓN REGULABLE
- Apertura de 112°
- Montaje con muesca 3260BE
- Material: bronce. Eje inoxidable
- Para puerta de 135° con relación a la hoja fija

3262.2R

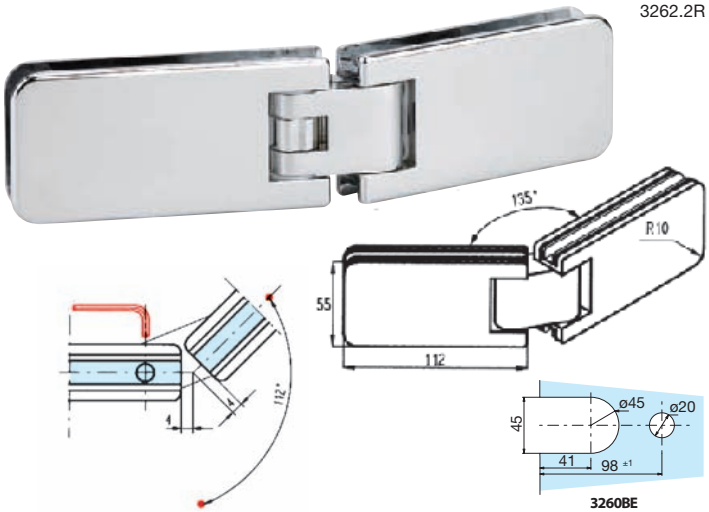

Acabados:	Plata brillo	**1883.R PB**
	Plata mate	**1883.R PM**
	Oro brillo	**1883.R OB**
	Blanco lacado	**1883.R BL**
	Efecto inox mate	**1883.R IN**

VITRUM S.A.

BISAGRAS Premium PARA BAÑO Vidrio 8/10 mm

VITRUM s.a.

DESCRIPCIÓN	REFERENCIA

BISAGRA CON 2 AGUJEROS DE FIJACIÓN
RETENCIÓN REGULABLE
- Apertura de 180º
- Montaje con muesca 3660BE
- Peso máximo por hoja: 60 kg

Acabados: Plata brillo **1888.R PB**
Plata mate **1888.R PM**

3660.0RSQ

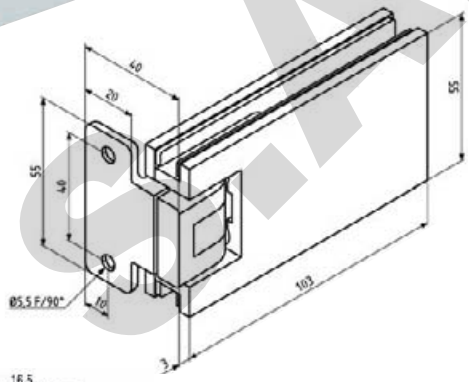

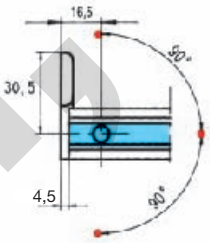

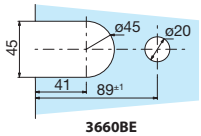

BISAGRA VIDRIO/VIDRIO
RETENCIÓN REGULABLE
- Apertura de 180º
- Montaje con muesca 3660BE
- Peso máximo por hoja: 60 kg

Acabados: Plata brillo **1889.R PB**
Plata mate **1889.R PM**

3662.0RSQ

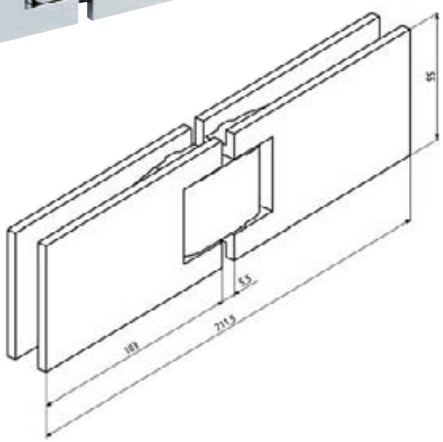

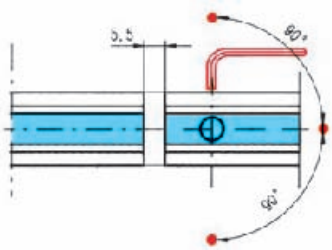

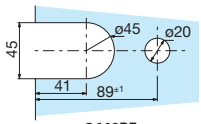

VITRUM S.A.

BISAGRAS Mélora PARA BAÑO Vidrio 8/10/12 mm

VITRUM s.a.

DESCRIPCIÓN	REFERENCIA

BISAGRA CON 2 AGUJEROS DE FIJACIÓN
RETENCIÓN REGULABLE
- Apertura de 180°
- Montaje con muesca 3560BE
- Material: latón. Eje inoxidable
- Peso máximo por hoja: 60 kg

Acabados:	Plata brillo	**1900.3R PB**
	Plata mate	**1900.3R PM**
	Oro brillo	**1900.3R OB**
	Efecto inox mate	**1900.3R IN**

3561.0R

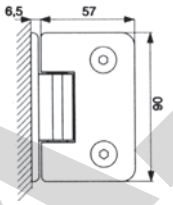

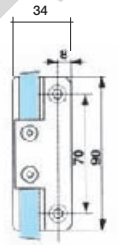

2 TALADROS Ø 5,5
F/90° Ø 10,5

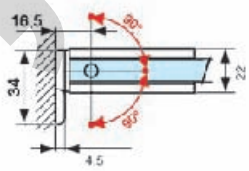

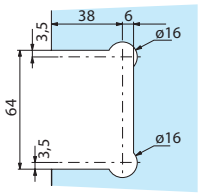

3560BE

BISAGRA CON 4 AGUJEROS
DE FIJACIÓN RETENCIÓN REGULABLE
- Apertura de 180°
- Montaje con muesca 3560BE
- Material: latón. Eje inoxidable
- Peso máximo por hoja: 60 kg,
  para un peso superior colocar
  una tercera bisagra

Acabados:	Plata brillo	**1900.1R PB**
	Plata mate	**1900.1R PM**
	Oro brillo	**1900.1R OB**
	Efecto inox mate	**1900.1R IN**

3560.0R

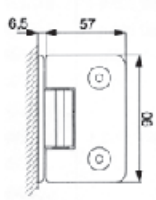

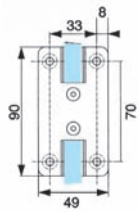

4 TALADROS Ø 5,5
F/90° Ø 10,5

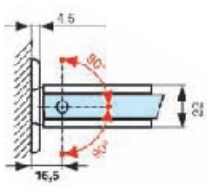

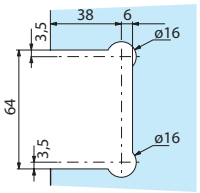

3560BE

VITRUM S.A.

BISAGRAS Mélora PARA BAÑO Vidrio 8/10/12 mm

VITRUM s.a.

DESCRIPCIÓN	REFERENCIA

BISAGRA VIDRIO/VIDRIO
RETENCIÓN REGULABLE
- Apertura de 180º
- Montaje con muesca 3560BE
- Material: latón. Eje inoxidable
- Peso máximo por hoja: 60 kg

3562.0R

Acabados:	Plata brillo	**1905.1R PB**
	Plata mate	**1905.1R PM**
	Oro brillo	**1905.1R OB**
	Efecto inox mate	**1905.1R IN**

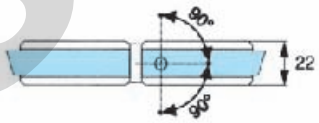

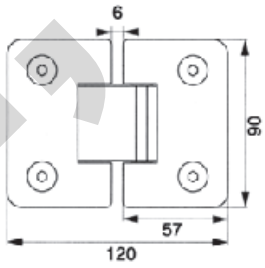

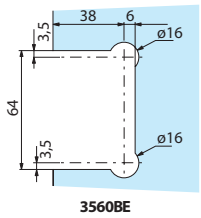

BISAGRA VIDRIO/VIDRIO
EN ÁNGULO DE 135º
RETENCIÓN REGULABLE
- Apertura de 112º
- Montaje con muesca 3560BE
- Material: latón. Eje inoxidable
- Peso máximo por hoja: 60 kg

3562.2R

Acabados:	Plata brillo	**1903.1R PB**
	Plata mate	**1903.1R PM**
	Oro brillo	**1903.1R OB**
	Efecto inox mate	**1903.1R IN**

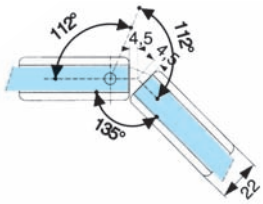

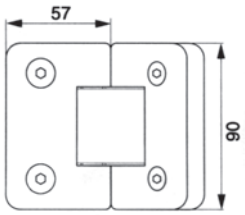

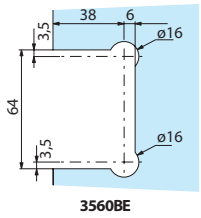

VITRUM S.A.

BISAGRAS Mélora SQ PARA BAÑO Vidrio 8/10/12 mm

VITRUM s.a.

ASSA ABLOY

DESCRIPCIÓN	REFERENCIA

BISAGRA CON 2 AGUJEROS DE FIJACIÓN
RETENCIÓN REGULABLE
- Apertura de 180°
- Montaje con muesca 3560BE
- Peso máximo por hoja: 60 kg

3561.0RSQ

Acabados:	Plata brillo	**1901.3R PB**
	Plata mate	**1901.3R PM**
	Efecto inox mate	**1901.3R IN**

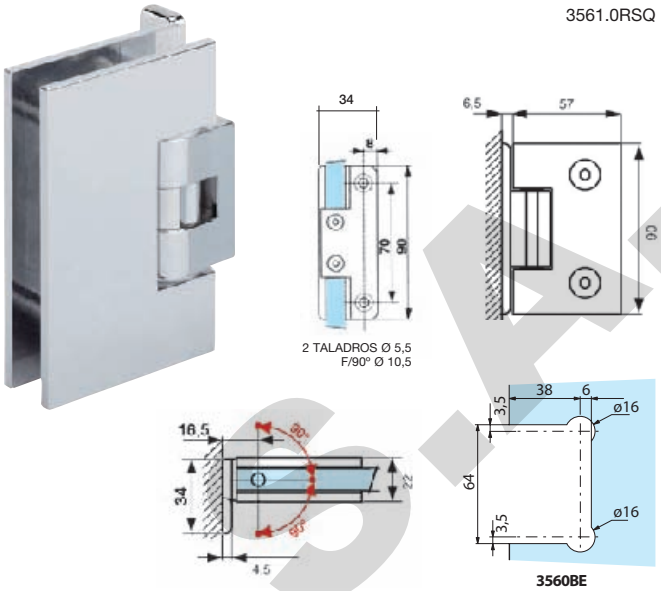

BISAGRA CON 4 AGUJEROS DE FIJACIÓN
RETENCIÓN REGULABLE
- Apertura de 180°
- Montaje con muesca 3560BE
- Peso máximo por hoja: 60 kg

3560.0RSQ

Acabados:	Plata brillo	**1901.1R PB**
	Plata mate	**1901.1R PM**
	Efecto inox mate	**1901.1R IN**

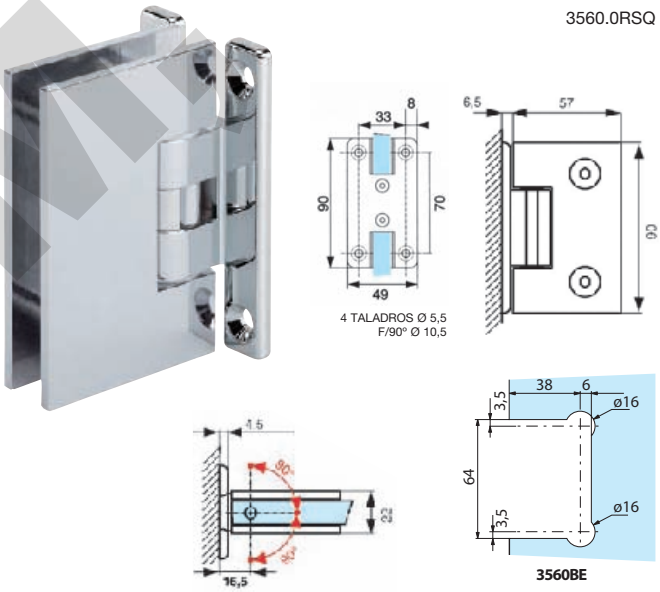

BISAGRA VIDRIO/VIDRIO
RETENCIÓN REGULABLE
- Apertura de 180°
- Montaje con muesca 3560BE
- Peso máximo por hoja: 60 kg

3562.0RSQ

Acabados:	Plata brillo	**1907.1R PB**
	Plata mate	**1907.1R PM**
	Efecto inox mate	**1907.1R IN**

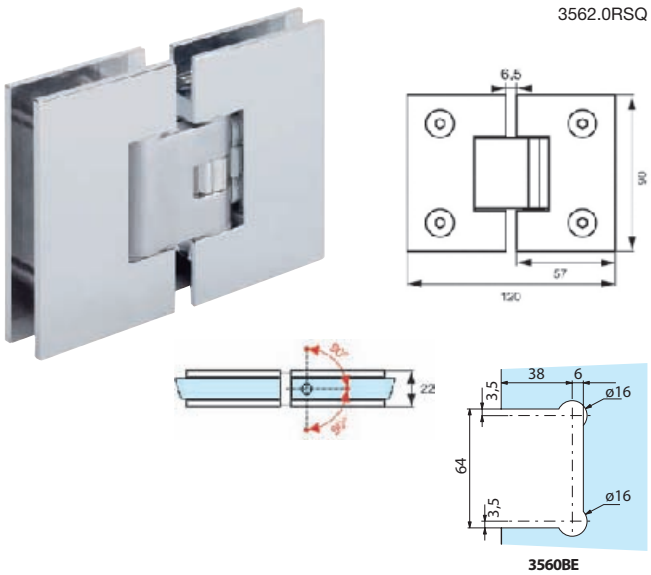

VITRUM S.A.

ACCESORIOS Carréa - Marine - Premium - Mélora
Vidrio 8/10/12 mm

VITRUM s.a.

DESCRIPCIÓN	REFERENCIA

PIEZA DE FIJACIÓN
PARA PARED
- Montaje con muesca M302
- Material: bronce
- Fijación con 2 tornillos

3565.0

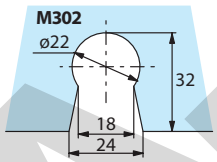

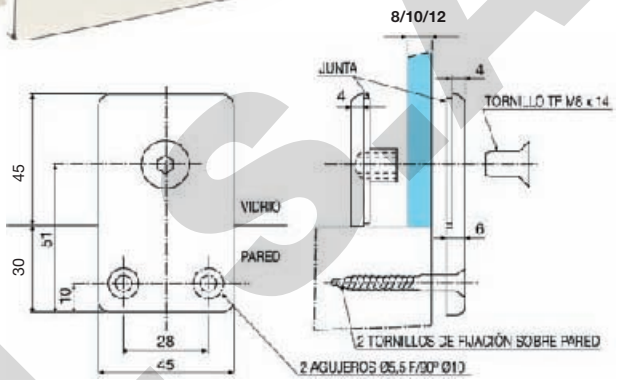

Acabados:	Plata brillo	**1906.1 PB**
	Plata mate	**1906.1 PM**
	Oro brillo	**1906.1 OB**
	Efecto inox mate	**1906.1 IN**

PIEZA DE FIJACIÓN
PARA HOJA FIJA
- Montaje con muesca M302
- Material: bronce
- Fijación con 1 tornillo

3265.0

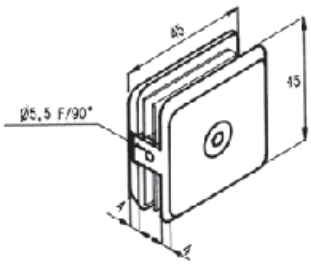

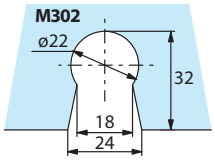

Acabados:	Plata brillo	**1886 PB**
	Plata mate	**1886 PM**
	Oro brillo	**1886 OB**
	Blanco lacado	**1886 BL**
	Efecto inox mate	**1886 IN**

PIEZA DE FIJACIÓN CON ESCUADRA
PARA HOJA FIJA
- Montaje con muesca M302
- Material: bronce
- Fijación con 1 tornillo

3465.0

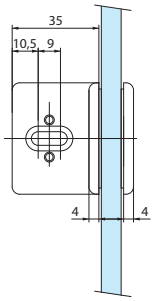

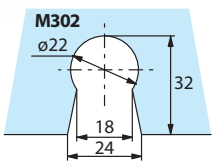

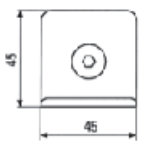

Acabados:	Plata brillo	**1886.1R PB**
	Plata mate	**1886.1R PM**
	Oro brillo	**1886.1R OB**
	Blanco lacado	**1886.1R BL**
	Efecto inox mate	**1886.1R IN**

VITRUM S.A.

ACCESORIOS Carréa - Marine - Mélora

VITRUM s.a.

DESCRIPCIÓN	REFERENCIA

PIEZA DE UNIÓN MEDIA
EN ÁNGULO DE 90°
PARA HOJA FIJA
- Vidrio 6/8/10 mm
- Montaje con muesca 3256E1 en ambos vidrios
- Material: bronce

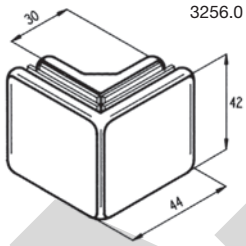

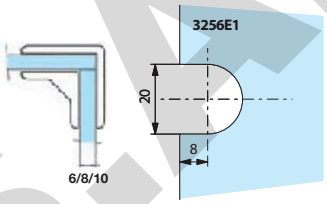

Acabados:	Plata brillo	**1985 PB**
	Plata mate	**1985 PM**
	Oro brillo	**1985 OB**
	Efecto inox mate	**1985 IN**

PIEZA DE FIJACION DE TALÓN
EN ÁNGULO DE 90°
PARA HOJA FIJA
- Vidrio 6/8/10 mm
- Montaje con muesca 3255E0 en ambos vidrios
- Material: bronce

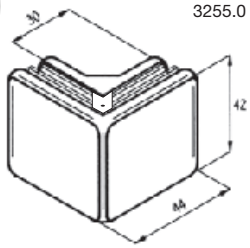

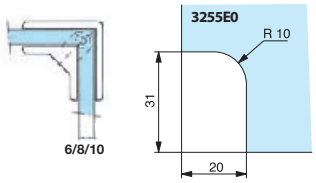

Acabados:	Plata brillo	**1986 PB**
	Plata mate	**1986 PM**

PIEZA DE UNIÓN MEDIA
EN ÁNGULO DE 135°
PARA HOJA FIJA
- Vidrio 6/8 mm
- Montaje con muesca M102 en ambos vidrios
- Material: bronce

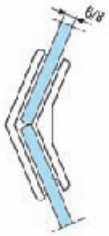

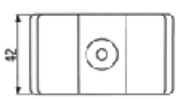

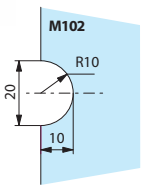

Acabados:	Plata brillo	**1987 PB**
	Plata mate	**1987 PM**
	Efecto inox mate	**1987 IN**

PIEZA DE FIJACIÓN DE TALÓN
EN ÁNGULO DE 135°
PARA HOJA FIJA
- Vidrio 6/8 mm
- Montaje con muesca 3255E1 en ambos vidrios
- Material: bronce

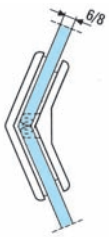

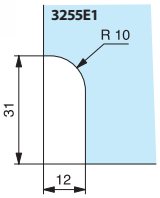

Acabados:	Plata brillo	**1988 PB**
	Plata mate	**1988 PM**

VITRUM S.A.

BISAGRAS Maréva PARA BAÑO Vidrio 6/8 mm

VITRUM s.a.

DESCRIPCIÓN REFERENCIA

Novedad

BISAGRA CON 2 AGUJEROS DE FIJACIÓN
RETENCIÓN REGULABLE

- Base con orificios ranurados que permiten ajuste en profundidad
- Tornillos y base ocultos para una mejor estética
- Apertura de 180°
- Montaje con muesca 3160BE
- Peso máximo por hoja: 40 kg
- Sistema patentado
- Precisión de ajuste del ángulo de la puerta patentado
- Sistema anti-ruido patentado
- Acabados de alta calidad
- Cumple norma EN1670 grado 5
- 5 años de garantía

3160.0RCV

Acabados:	Plata brillo	**1890.2R PB**
	Plata mate	**1890.2R PM**
	Oro brillo	**1890.2R OB**
	Blanco lacado	**1890.2R BL**
	Efecto inox mate	**1890.2R IN**

SYSTÈMES BREVETÉS
PATENTED SYSTEM
- Système de réglage d'angle précis
- Système anti-bruit
- *Adjustment System of the door angle*
- *Anti-noise system*

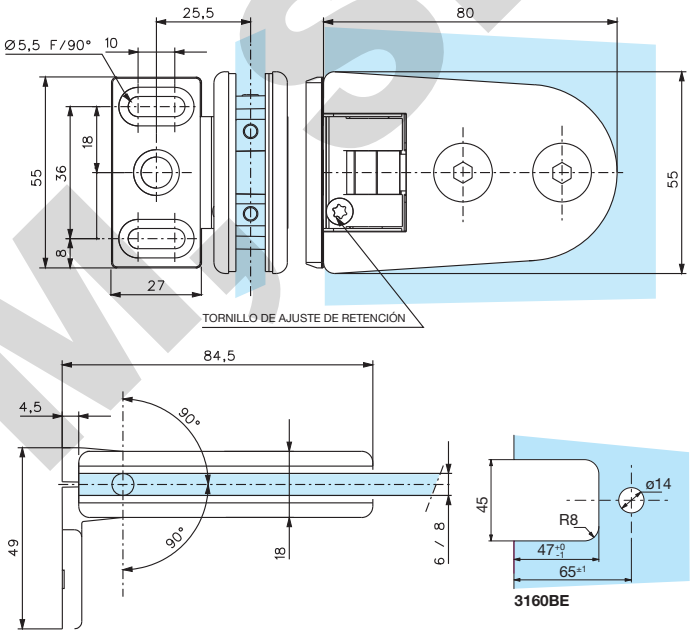

BISAGRA CON 3 AGUJEROS DE FIJACIÓN
RETENCIÓN REGULABLE

- Apertura de 180°
- Montaje con muesca 3160BE
- Material: bronce. Eje inoxidable
- Peso máximo por hoja: 40 kg

3161.0R

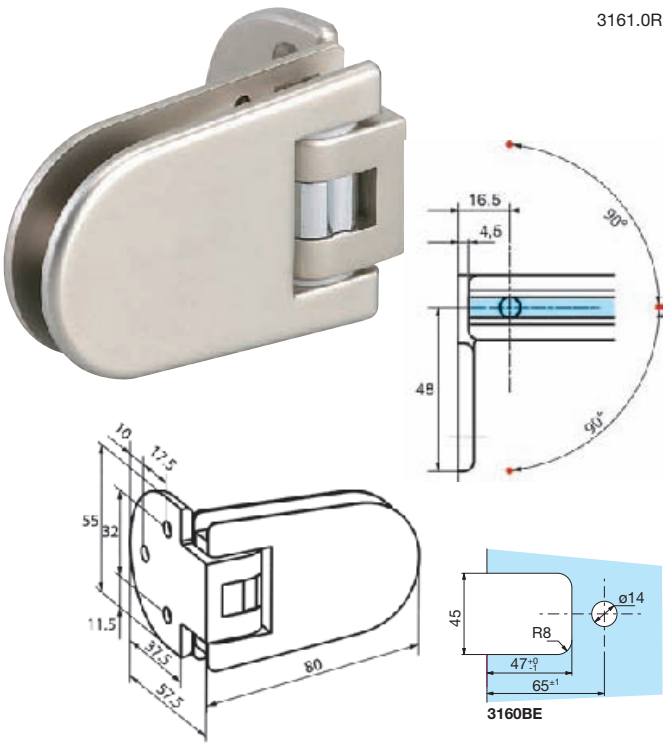

Acabados:	Plata brillo	**1890.R PB**
	Plata mate	**1890.R PM**
	Oro brillo	**1890.R OB**
	Blanco lacado	**1890.R BL**
	Efecto inox mate	**1890.R IN**

VITRUM S.A.

BISAGRAS Maréva PARA BAÑO Vidrio 6/8 mm

VITRUM s.a.

DESCRIPCIÓN	REFERENCIA

BISAGRA VIDRIO/VIDRIO
RETENCIÓN REGULABLE

- Apertura de 180°
- Montaje con muesca 3160BE
- Material: bronce. Eje inoxidable
- Peso máximo por hoja: 40 kg
- El sistema regulable permite la rápida alineación de la puerta, sobre un plato de ducha, una hoja fija, o sobre la segunda puerta de una instalación de dos hojas

3162.0R

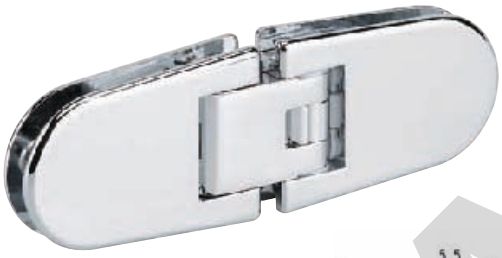

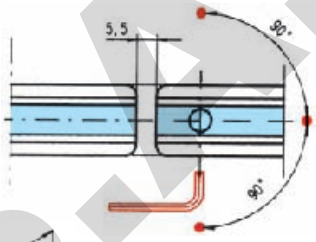

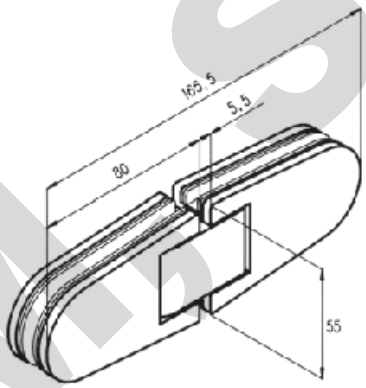

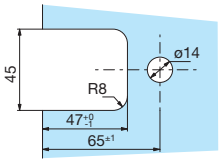

3160BE

Acabados:		
	Plata brillo	**1895.R PB**
	Plata mate	**1895.R PM**
	Oro brillo	**1895.R OB**
	Blanco lacado	**1895.R BL**
	Efecto inox mate	**1895.R IN**

BISAGRA VIDRIO/VIDRIO DESPLAZADA
RETENCIÓN REGULABLE

- Apertura de 180°
- Montaje con muesca 3160BE
- Material: bronce. Eje inoxidable
- Peso máximo por hoja: 40 kg
- Permite replegar la segunda hoja sobre la primera

3163.0R

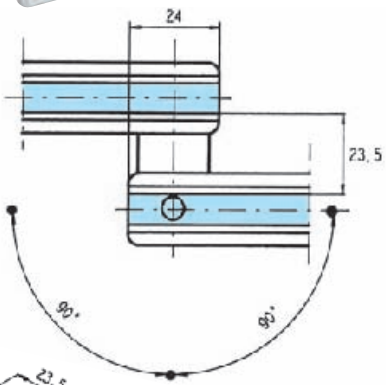

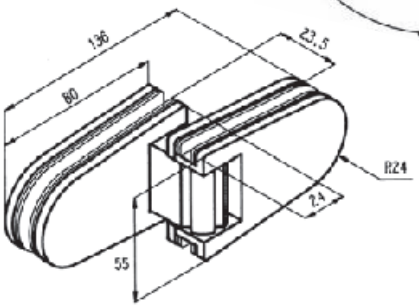

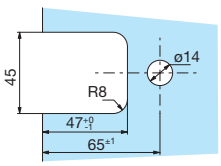

3160BE

Acabados:		
	Plata brillo	**1894.R PB**
	Plata mate	**1894.R PM**
	Oro brillo	**1894.R OB**
	Blanco lacado	**1894.R BL**
	Efecto inox mate	**1894.R IN**

VITRUM S.A.

BISAGRAS Maréva PARA BAÑO Vidrio 6/8 mm

VITRUM s.a.

DESCRIPCIÓN	REFERENCIA

BISAGRA VIDRIO/VIDRIO
EN ÁNGULO DE 90°
RETENCIÓN REGULABLE

- Apertura de 180°
- Montaje con muesca 3164BE para la hoja móvil y 3160 BE para la hoja fija
- Material: bronce. Eje inoxidable
- Peso máximo por hoja: 40 kg
- Para puerta a 90° con relación a la hoja fija

3164.0R

Acabados:	Plata brillo	**1892.R PB**
	Plata mate	**1892.R PM**
	Oro brillo	**1892.R OB**
	Blanco lacado	**1892.R BL**
	Efecto inox mate	**1892.R IN**

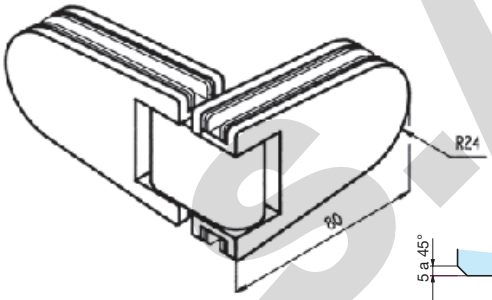

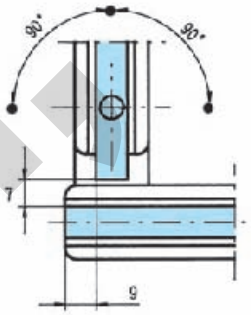

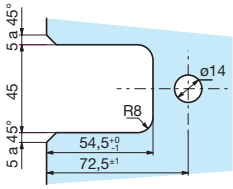

3164BE Hoja móvil

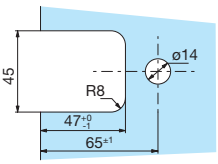

3160BE Hoja fija

BISAGRA VIDRIO/VIDRIO
EN ÁNGULO DE 135°
RETENCIÓN REGULABLE

- Apertura de 112°
- Montaje con muesca 3160BE
- Material: bronce. Eje inoxidable
- Peso máximo por hoja: 40 kg
- Para puerta a 135° con relación a la hoja fija

3162.2R

Acabados:	Plata brillo	**1893.R PB**
	Plata mate	**1893.R PM**
	Oro brillo	**1893.R OB**
	Blanco lacado	**1893.R BL**
	Efecto inox mate	**1893.R IN**

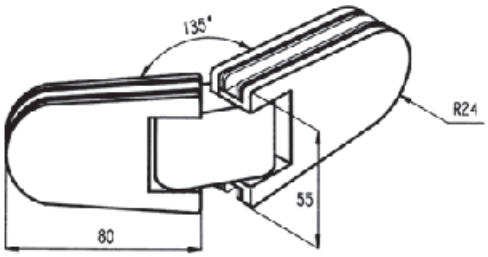

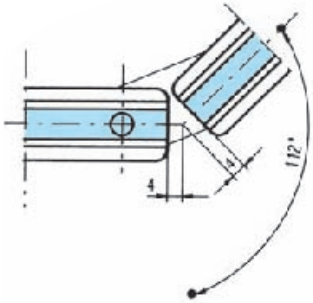

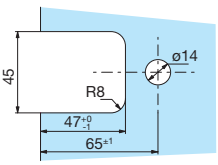

3160BE

VITRUM S.A.

DESCRIPCIÓN	REFERENCIA

PIEZA DE FIJACIÓN
PARA HOJA FIJA
- Montaje con muesca M302
- Material: bronce

3165.0

Acabados:	Plata brillo	**1896 PB**
	Plata mate	**1896 PM**
	Oro brillo	**1896 OB**
	Blanco lacado	**1896 BL**
	Efecto inox mate	**1896 IN**

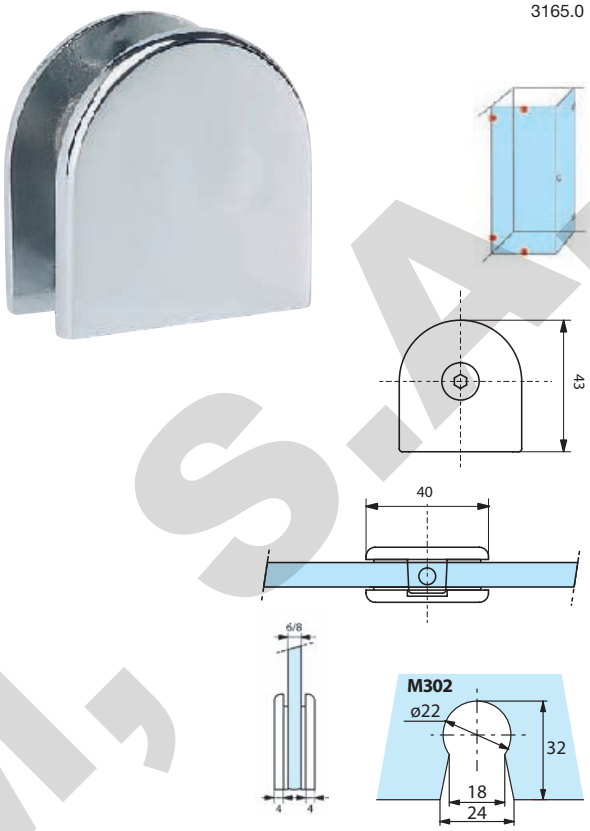

PIEZA DE FIJACIÓN CON ESCUADRA
PARA HOJA FIJA
- Montaje con muesca M302 ó 3065E
- Material: bronce

3085.0

Acabados:	Plata brillo	**1896.1R PB**
	Plata mate	**1896.1R PM**
	Efecto inox mate	**1896.1R IN**

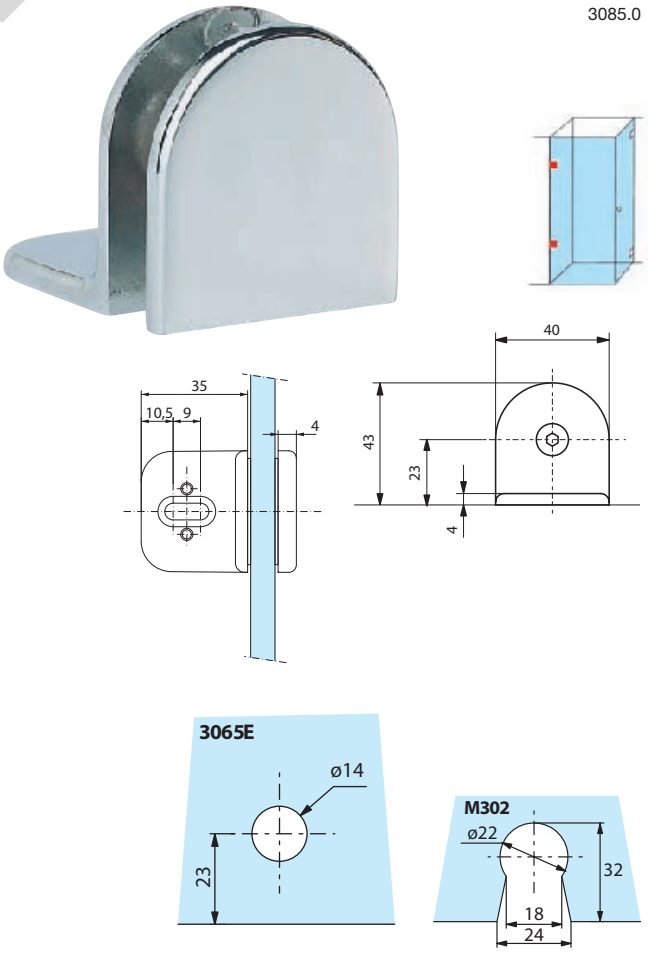

VITRUM, S.A.

ACCESORIOS Carréa-Marine-Maréva-Premium

VITRUM s.a.

DESCRIPCIÓN		REFERENCIA

Novedad

CUÑAS DE PLÁSTICO
PARA BISAGRAS MARINE, MARÉVA
Y CARRÉA
• Adaptada a las bisagras ref. **1880.3R, 1890.2R** y **1897.R**

Espesor: 1 mm		**1899.10**
Espesor: 2 mm		**1899.11**

2814.3CV
2814.4CV

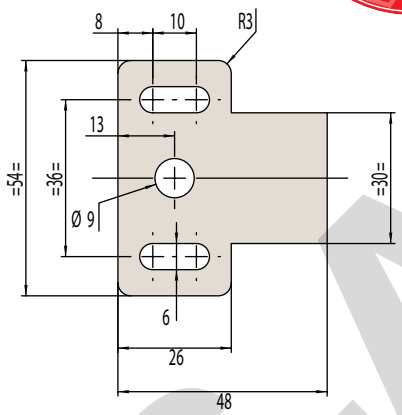

CUÑAS DE PLÁSTICO
PARA BISAGRA MARINE
• Adaptada a la bisagra ref. **1880.R**

Acabados:		
Espesor: 1 mm		**1899.3**
Espesor: 2 mm		**1899.4**
Espesor: 4 mm	Traslúcida	**1899.1**
	Plata brillo	**1899.7 PB**
	Plata mate	**1899.7 PM**

2814.1
2814.3
2814.4

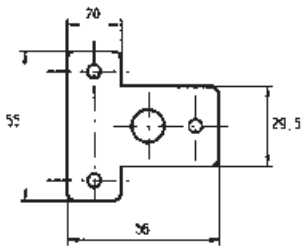

CUÑAS DE PLÁSTICO
PARA BISAGRA PREMIUM
• Adaptada a la bisagra **1888.R**

Acabados:		
Espesor: 4 mm	Plata brillo	**1899.8 PB**
	Plata mate	**1899.8 PM**

2814.2

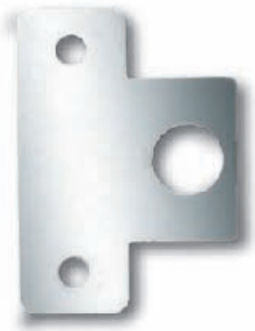

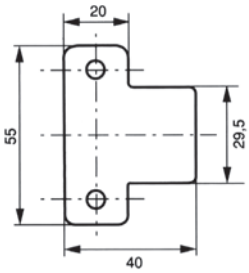

CUÑAS DE PLÁSTICO
PARA BISAGRA MARÉVA
• Adaptada a la bisagra ref. **1890.R**

Acabados:		
Espesor: 1 mm		**1899.5**
2 mm		**1899.6**
4 mm	Plata brillo	**1899.9 PB**
	Plata mate	**1899.9 PM**

2814.5
2814.6
2814.7

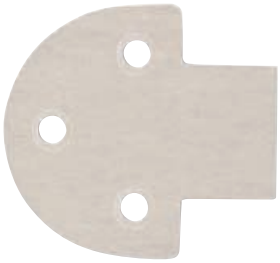

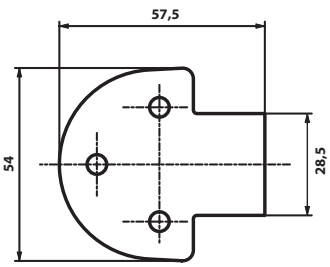

VITRUM, S.A.

BISAGRAS Kubika PARA BAÑO Vidrio 8/10 mm

VITRUM s.a.

ASSA ABLOY

DESCRIPCIÓN	REFERENCIA

BISAGRA CON 3 AGUJEROS DE FIJACIÓN
RETENCIÓN REGULABLE
- Apertura de 90º exterior
- Montaje con muesca 3460E
- Material: latón. Eje inoxidable
- Peso máximo por hoja: 45 kg
- Anchura máxima: 900 mm
- Junta de estanqueidad continua (sin cortes)

3460.0R

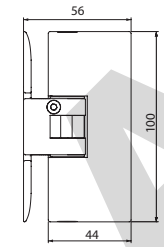

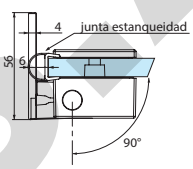

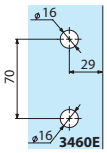

Acabados:	Plata brillo	**1881.R PB**
	Plata mate	**1881.R PM**
	Efecto inox mate	**1881.R IN**

BISAGRA VIDRIO/VIDRIO
RETENCIÓN REGULABLE
- Apertura de 90º exterior
- Montaje con muesca 3460E
- Material: latón. Eje inoxidable
- Peso máximo por hoja: 45 kg
- Junta de estanqueidad continua (sin cortes)

3462.0R

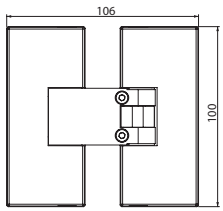

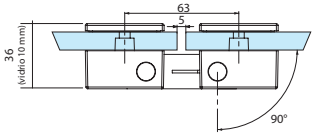

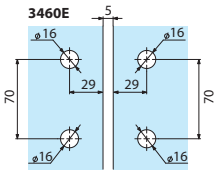

Acabados:	Plata brillo	**1887 PB**
	Plata mate	**1887 PM**
	Efecto inox mate	**1887 IN**

PINZA DE FIJACIÓN PARA HOJA FIJA
- Material: latón
- Vidrio 8/10 mm
- Montaje con muesca M302

3265.0SQ

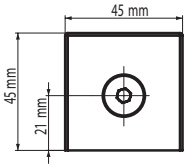

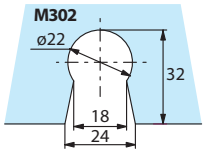

VITRUM S.A.

BISAGRAS Coralia PARA BAÑO Vidrio 6/8 mm

VITRUM s.a.

DESCRIPCIÓN	REFERENCIA

BISAGRA SIN RETENCIÓN
CON 2 AGUJEROS DE FIJACIÓN
- Montaje con muesca 3060E
- Material: latón. Eje inoxidable
- Peso máximo por hoja: 25 kg
- Junta de estanqueidad continua (sin cortes)

3060.0

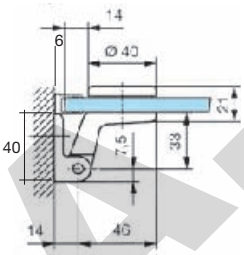

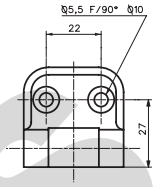

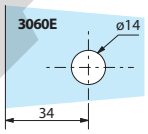

Acabados:	Plata brillo	**1911 PB**
	Plata mate	**1911 PM**
	Efecto inox mate	**1911 IN**

BISAGRA SIN RETENCIÓN
CON 2 AGUJEROS DE FIJACIÓN
- Montaje con muesca 3069E
- Material: latón. Eje inoxidable
- Peso máximo por hoja: 25 kg
- Junta de estanqueidad continua (sin cortes)

3069.0

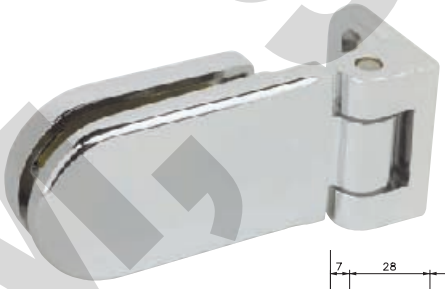

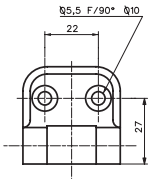

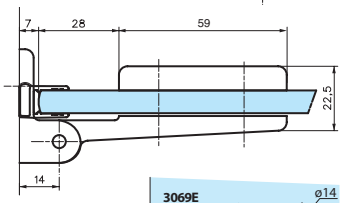

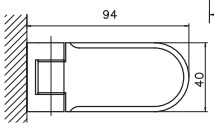

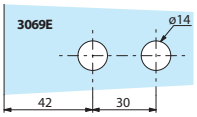

Acabados:	Plata brillo	**1912 PB**
	Plata mate	**1912 PM**
	Efecto inox mate	**1912 IN**

BISAGRA VIDRIO/VIDRIO SIN RETENCIÓN
180° - 135°
- Montaje con muesca 3062E 180 para 2 hojas a 180°
- Montaje con muesca 3062E 135 para 2 hojas a 135°
- Material: latón. Eje inoxidable
- Peso máximo por hoja: 25 kg, para un peso superior colocar una tercera bisagra
- Junta de estanqueidad continua (sin cortes)

3062.0

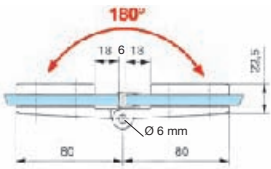

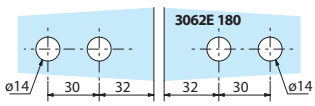

Acabados:	Plata brillo	**1915 PB**
	Plata mate	**1915 PM**

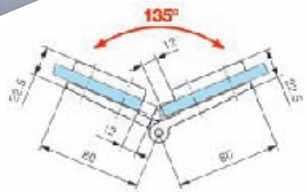

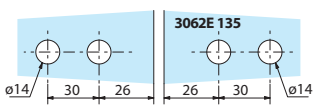

VITRUM S.A.

ACCESORIOS Coralia Vidrio 6/8 mm

VITRUM s.a.

DESCRIPCIÓN	REFERENCIA

PIEZA DE FIJACIÓN PARA HOJA FIJA — 3065.0

- Material: latón
- Montaje con muesca 3065E

Acabados:	Plata brillo	**1916 PB**
	Plata mate	**1916 PM**
	Efecto inox mate	**1916 IN**

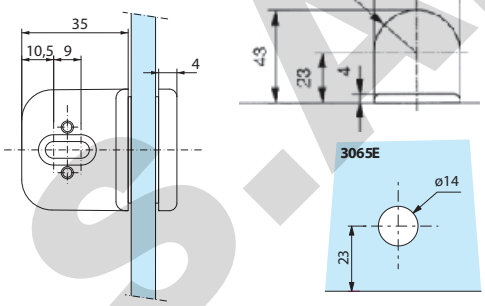

PIEZA DE UNIÓN EN ÁNGULO PARA HOJA FIJA — 3056.0

- Material: bronce
- Montaje con muesca 3056E y 3056E1

Acabados:	Plata brillo	**1919 PB**
	Plata mate	**1919 PM**
	Efecto inox mate	**1919 IN**

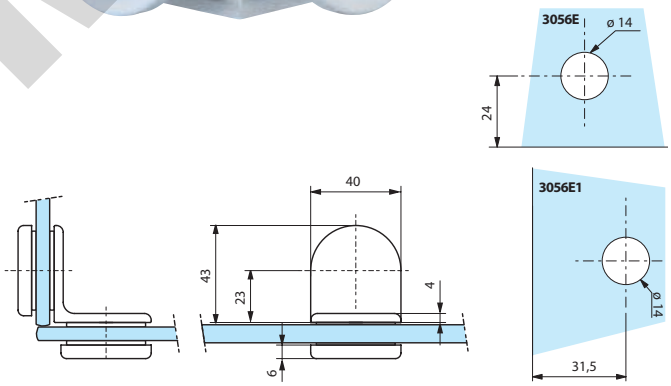

POMO DOBLE Ø 32 mm — 3066.0

- Material: latón
- Vidrio 6/8/10 mm
- Montaje con taladro Ø 10 mm

Acabados:	Plata brillo	**1712.1 PB**
	Plata mate	**1712.1 PM**
	Efecto inox mate	**1712.1 IN**

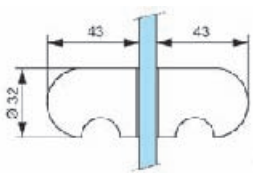

VITRUM S.A.

BISAGRAS Coralia SQ PARA BAÑO Vidrio 6/8 mm

VITRUM s.a.

DESCRIPCIÓN	REFERENCIA

BISAGRA SIN RETENCIÓN
CON 2 AGUJEROS DE FIJACIÓN
- Montaje con muesca 3069E
- Material: latón. Eje inoxidable
- Peso máximo por hoja: 25 kg
- Junta de estanqueidad continua (sin cortes)

3069.0SQ

Acabados: Plata brillo **1912.1 PB**
Efecto inox mate **1912.1 IN**

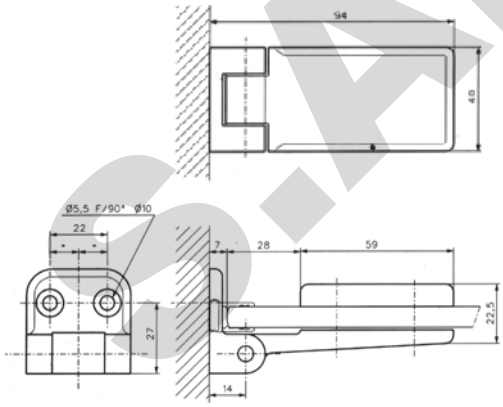

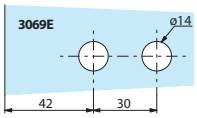

BISAGRA VIDRIO/VIDRIO SIN RETENCIÓN
180° - 135°
- Montaje con muesca 3062E 180 para 2 hojas a 180°
- Montaje con muesca 3062E 135 para 2 hojas a 135°
- Material: latón. Eje inoxidable
- Peso máximo por hoja: 25 kg, para un peso superior colocar una tercera bisagra
- Junta de estanqueidad continua (sin cortes)

3062.0SQ

Acabados: Plata brillo **1915.1 PB**
Efecto inox mate **1915.1 IN**

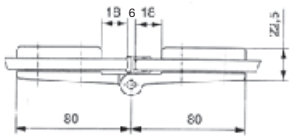

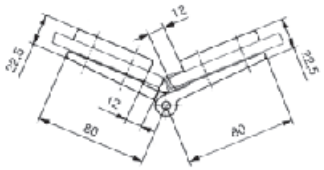

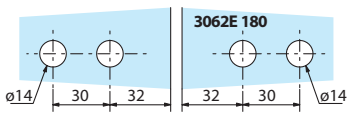

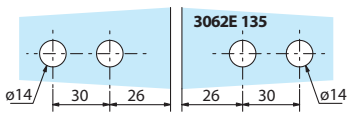

VITRUM, S.A.

PERFILES DE COMPENSACIÓN Vidrio 6/8 mm

DESCRIPCIÓN		REFERENCIA

PERFIL DE COMPENSACIÓN VERTICAL

2818.2
2818.3

- Material: Aluminio
- Longitud: 2200 mm
- Para vidrio templado de 6/8 mm
- Sin muescas
- Se suministra con junta interior
- Compatible con el perfil de compensación inferior

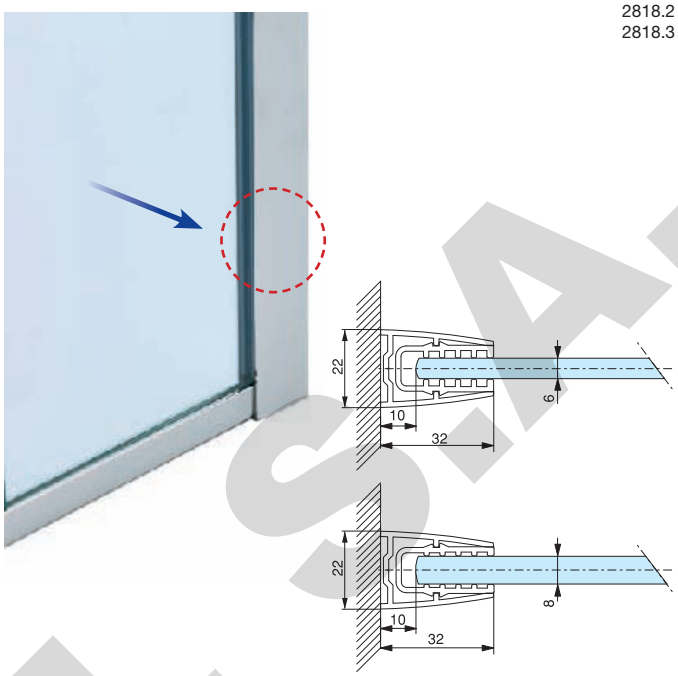

Acabados:

6 mm	Plata brillo	**1928 PB**
	Plata mate	**1928 PM**
8 mm	Plata brillo	**1928.1 PB**
	Plata mate	**1928.1 PM**

PERFIL DE COMPENSACIÓN INFERIOR

2819.2
2819.3

- Material: Aluminio
- Longitud: 2200 mm
- Para vidrio templado de 6/8 mm
- Sin muescas
- Compatible con el perfil de compensación vertical

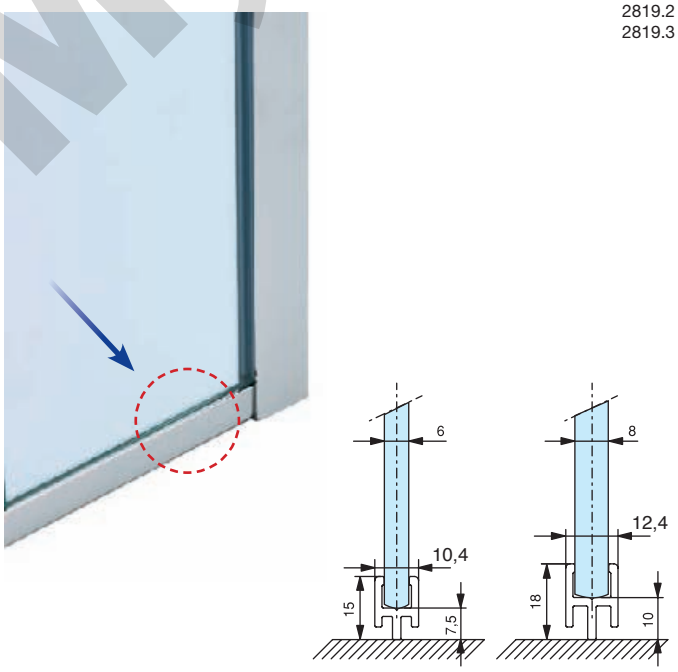

Acabados:

6 mm	Plata brillo	**1928.2 PB**
	Plata mate	**1928.2 PM**
8 mm	Plata brillo	**1928.3 PB**
	Plata mate	**1928.3 PM**

TAPA PARA PERFIL DE COMPENSACIÓN INFERIOR

EM2819.3

Acabados:

	Plata brillo	**1928.4 PB**
	Plata mate	**1928.4 PM**

VITRUM, S.A.

PERFIL SOPORTE SUELO-TECHO PARA MAMPARAS DE BAÑO

PERFIL SOPORTE SUELO-TECHO

- Material: Aluminio
- Fijación invisible en el suelo y en el techo
- Compatible con perfiles de compensación
- Vidrio templado de 8 mm (sin silicona)
- Se puede usar para 6 mm (junta + silicona)
- Se puede usar para 10 mm (silicona sin junta)
- Disponible en kit completo con perfiles de compensación
- Sin muescas
- Diseño redondo Ø 34 mm
- Longitud: 3000 mm ajustable a la altura deseada
- Máxima altura vidrio: 2200 mm
- Cubierta para un perfecto acabado
- Alta resistencia a la corrosión (ISO 0227-2007)

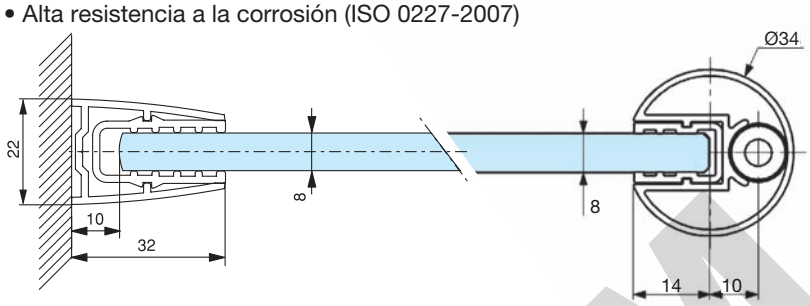

1928.1 1928.10

DESCRIPCIÓN	REFERENCIA

PERFIL SOPORTE SUELO-TECHO
Vidrio templado 8 mm
Longitud: 3000 mm

Acabado: Plata brillo **1928.10 PB**

2816.3

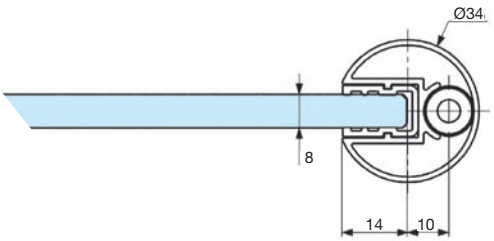

KIT COMPLETO DE FIJACIÓN
Vidrio templado 8 mm
Compuesto por refs. 1928.10 / 1928.1 / 1928.3

Acabado: Plata brillo **1928.K PB**

WPROF 02 / 03

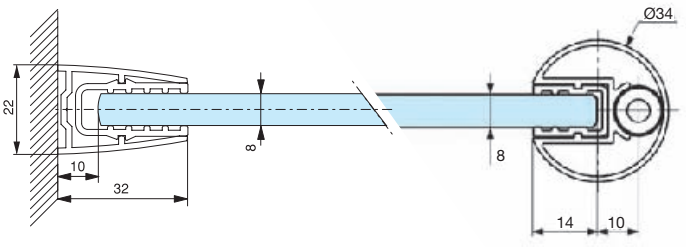

2818.3 2816.3

VITRUM s.a.

BARRAS DE REFUERZO PARA MAMPARAS DE BAÑO
Vidrio 6/8/10 mm

VITRUM s.a.

ASSA ABLOY

DESCRIPCIÓN		REFERENCIA

BARRA DE REFUERZO VIDRIO/PARED 90º
- Material: latón
- Montaje sin muescas
- Medidas: largo 1000 mm, Ø 12 mm

1652.0G
1652.0D

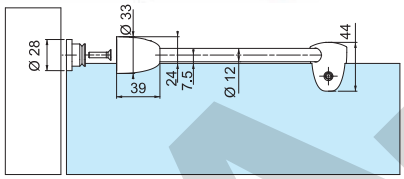

IZQUIERDA

Acabados:	Plata brillo	**1976.I PB**
	Plata mate	**1976.I PM**
	Efecto inox mate	**1976.I IN**

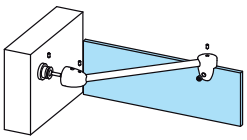

DERECHA

Acabados:	Plata brillo	**1976.D PB**
	Plata mate	**1976.D PM**
	Efecto inox mate	**1976.D IN**

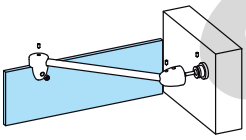

BARRA DE REFUERZO VIDRIO/PARED
- Material: latón
- Montaje sin muescas
- Tubo ajustable cortándolo a la medida
- Medidas: largo 1210 mm, Ø 12 mm

1657.0D12

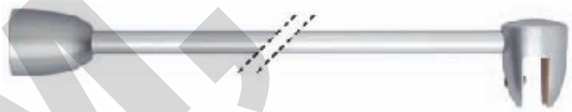

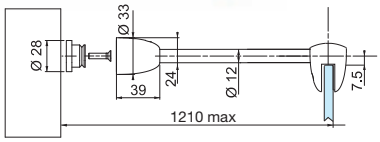

Acabados:	Plata brillo	**1977 PB**
	Plata mate	**1977 PM**

BARRA DE REFUERZO VIDRIO/VIDRIO
VIDRIOS PARALELOS
- Material: latón
- Montaje sin muescas
- Tubo ajustable cortándolo a la medida
- Medidas: largo 990 mm, Ø 12 mm

1658.0D12

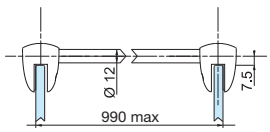

Acabados:	Plata brillo	**1978 PB**
	Plata mate	**1978 PM**

BARRA DE REFUERZO VIDRIO/VIDRIO
VIDRIOS EN ÁNGULO A 90º
- Material: latón
- Montaje sin muescas
- Tubo ajustable cortándolo a la medida
- Medidas: largo 1000 mm, Ø 12 mm

1658.1D12

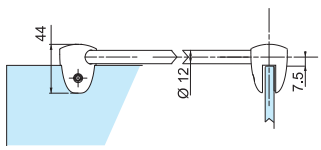

Acabados:	Plata brillo	**1979 PB**
	Plata mate	**1979 PM**

VITRUM S.A.

VITRUM, S.A.

MECANISMOS PARA PUERTAS CORREDERAS

GARANTIE 5 ans years WARRANTY

ASSA ABLOY

VITRUM S.A.

Slice 60
MECANISMOS PARA PUERTAS CORREDERAS

SLICE 60

Con sus reducidas dimensiones (50 x 60 mm) el sistema SLICE 60 se integra fácilmente en cualquier diseño interior. El sistema permite colocar la puerta en el interior del perfil, siendo así ultra-compacto. El guiador inferior translúcido absorbe parcialmente el color del suelo para una gran discreción. Las últimas tecnologías han sido aplicadas en SLICE 60 para crear un movimiento muy silencioso. Los rodamientos, fabricados en un material especial, permiten un movimiento suave que a su vez amortigua las vibraciones.

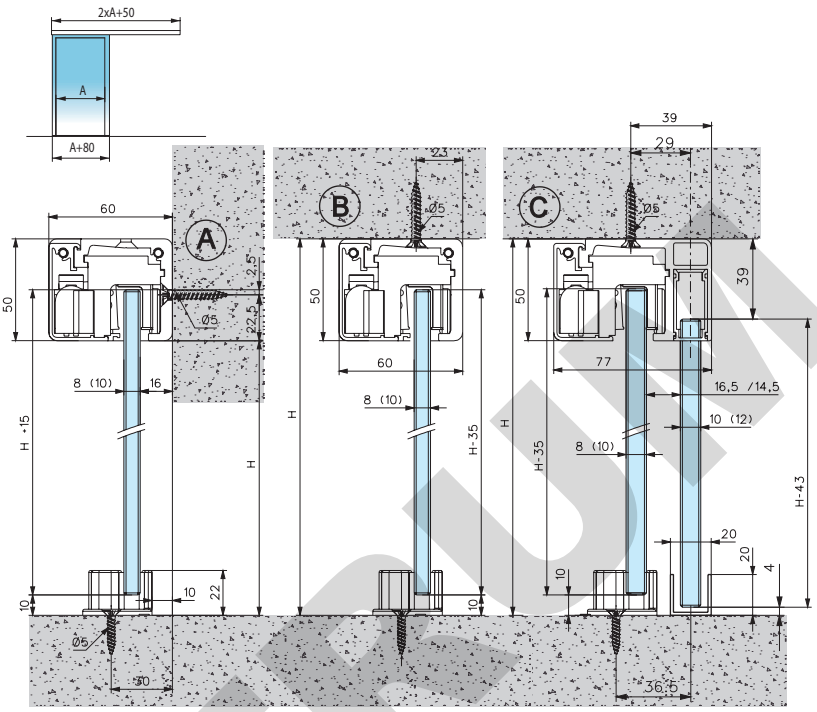

CARACTERÍSTICAS TÉCNICAS
- Vidrio 8/10 mm
- Peso máximo por hoja: 60 kg
- Sin muescas
- Longitud màxima: 5000 mm
- Fijación a techo o pared

DESCRIPCIÓN		REFERENCIA

KIT INSTALACIÓN 1 PUERTA
Longitud: 2500 mm

Acabados:	Plata mate	**2003.K1 PM**
	Efecto inox mate	**2003.K1 IN**
	Blanco lacado	**2003.K1 BL**

COMPONENTES:
Guía y tapa de 2500 mm, 2 rodamientos con pinza, 2 topes, 2 tapas laterales, 1 guiador y 1 tirador ref. 1705

KSL60M1

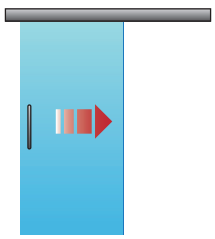

KIT INSTALACIÓN 2 PUERTAS
Longitud: 5000 mm

Acabados:	Plata mate	**2003.K2 PM**
	Efecto inox mate	**2003.K2 IN**
	Blanco lacado	**2003.K2 BL**

COMPONENTES:
Guía y tapa de 5000 mm, 4 rodamientos con pinza, 4 topes, 2 tapas laterales, 2 guiadores y 2 tiradores ref. 1705

KSL60M2

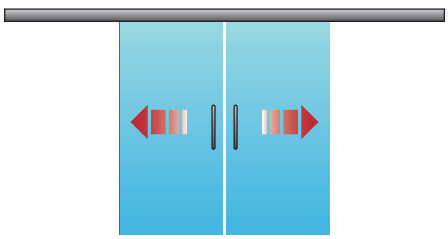

Slice 60
MECANISMOS PARA PUERTAS CORREDERAS

VITRUM s.a.

ASSA ABLOY

DESCRIPCIÓN		REFERENCIA	
JUEGO DE PERFILES (GUÍA Y TAPA)			SL10
Acabado: Plata mate			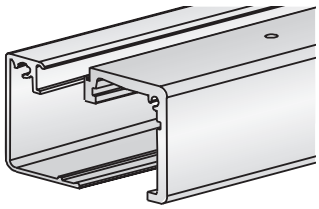
Longitud:	2000 mm	**2003.2 PM**	
	3000 mm	**2003.3 PM**	
	5000 mm	**2003.5 PM**	
Acabado: Efecto inox mate			
Longitud:	2000 mm	**2003.2 IN**	
	3000 mm	**2003.3 IN**	
	5000 mm	**2003.5 IN**	
Acabado: Blanco lacado			
Longitud:	2000 mm	**2003.2 BL**	
	3000 mm	**2003.3 BL**	
	5000 mm	**2003.5 BL**	
JUEGO PERFIL SUPERIOR, JUNTA Y TAPA PARA VIDRIO FIJO			SL15/10 SL15/12
Fijo 8/10 mm			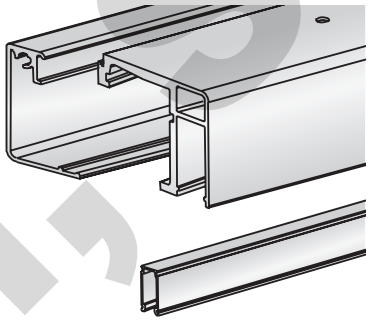
Acabado: Plata mate			
Longitud:	2000 mm	**2004.2 PM**	
	3000 mm	**2004.3 PM**	
	5000 mm	**2004.5 PM**	
Acabado: Efecto inox mate			
Longitud:	2000 mm	**2004.2 IN**	
	3000 mm	**2004.3 IN**	
	5000 mm	**2004.5 IN**	
Acabado: Blanco lacado			
Longitud:	2000 mm	**2004.2 BL**	
	3000 mm	**2004.3 BL**	
	5000 mm	**2004.5 BL**	
Fijo 12 mm			
Longitud: 2 / 3 / 5 m			
Acabados:	Plata mate	**2010.2/.3/.5 PM**	
	Efecto inox mate	**2010.2/.3/.5 IN**	
	Blanco lacado	**2010.2/.3/.5 BL**	
PERFIL “U” INFERIOR PARA VIDRIO FIJO			U151515 U202020
Longitud: 6000 mm			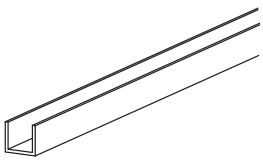
15x15x15x2 Acabados:	Plata mate	**2005.6 PM**	
(Medidas exteriores)	Efecto inox mate	**2005.6 IN**	
	Blanco lacado	**2005.6 BL**	
20x20x20x2 Acabados:	Plata mate	**2016.6 PM**	
(Medidas exteriores)	Efecto inox mate	**2016.6 IN**	
KIT ACCESORIOS		**2006**	SL60
COMPONENTES: 2 rodamientos con pinza, 1 guiador y 2 topes			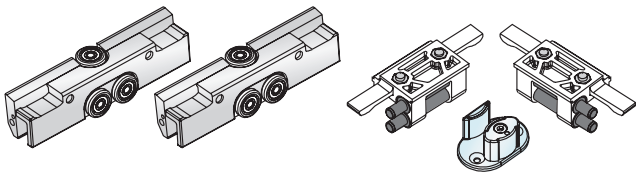
GUIADOR REGULABLE 8/10 mm		**2007**	SL600
JUEGO DE TAPAS LATERALES PARA 2003.2/.3/.5			SL195
Acabados:	Plata mate	**2039 PM**	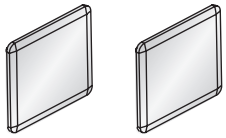
	Efecto inox mate	**2039 IN**	
	Blanco lacado	**2039 BL**	

VITRUM, S.A.

Slice 100
MECANISMOS PARA PUERTAS CORREDERAS

SLICE 100

Con sus reducidas dimensiones (50 x 60 mm) el sistema SLICE 100 se integra fácilmente en cualquier diseño interior. El sistema permite colocar la puerta en el interior del perfil, siendo así ultra-compacto. El guiador inferior translúcido absorbe parcialmente el color del suelo para una gran discreción. Las últimas tecnologías han sido aplicadas en SLICE 100 para crear un movimiento muy silencioso. Los rodamientos, fabricados en un material especial, permiten un movimiento suave que a su vez amortigua las vibraciones.

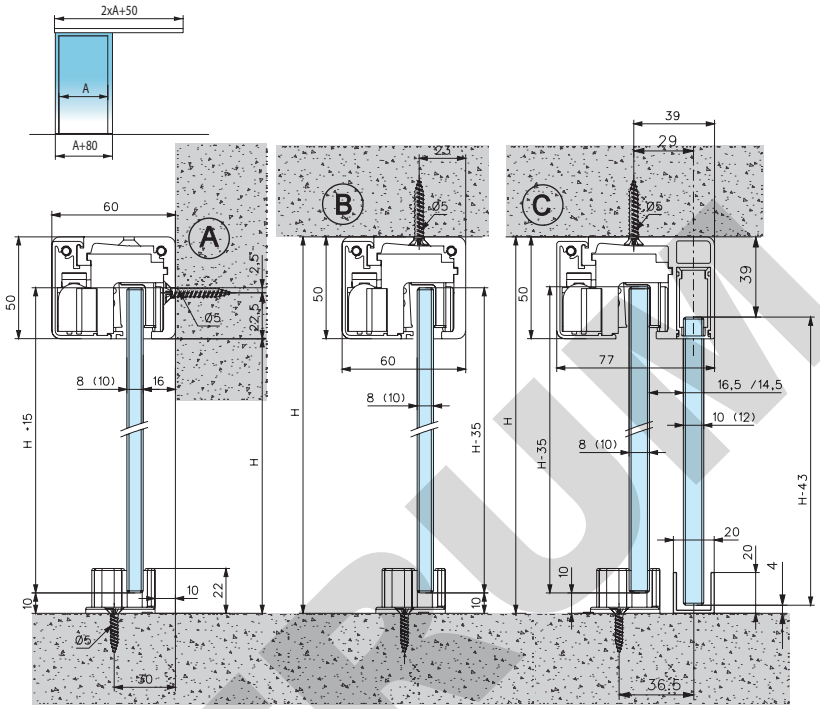

CARACTERÍSTICAS TÉCNICAS
- Vidrio 8/10 mm
- Peso máximo por hoja: 100 kg
- Sin muescas
- Longitud màxima: 5000 mm
- Fijación a techo o pared

DESCRIPCIÓN		REFERENCIA
KIT INSTALACIÓN 1 PUERTA Longitud: 5000 mm		KSL100M1
Acabados:	Plata mate	**2008.K1 PM**
	Efecto inox mate	**2008.K1 IN**
	Blanco lacado	**2008.K1 BL**
COMPONENTES: Guía y tapa de 5000 mm, 2 rodamientos con pinza, 2 topes, 2 tapas laterales, 1 guiador y 1 tirador ref. 1705		

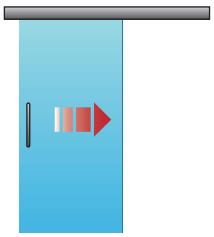

KIT INSTALACIÓN 2 PUERTAS Longitud: 5000 mm		KSL100M2
Acabados:	Plata mate	**2008.K2 PM**
	Efecto inox mate	**2008.K2 IN**
	Blanco lacado	**2008.K2 BL**
COMPONENTES: Guía y tapa de 5000 mm, 4 rodamientos con pinza, 4 topes, 2 tapas laterales, 2 guiadores y 2 tiradores ref. 1705		

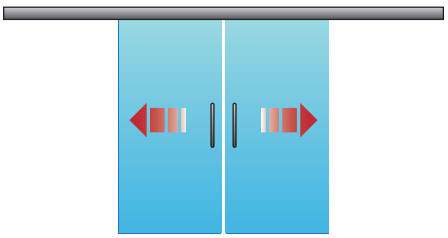

Slice 100
MECANISMOS PARA PUERTAS CORREDERAS

VITRUM s.a.

ASSA ABLOY

DESCRIPCIÓN		REFERENCIA
JUEGO DE PERFILES (GUÍA Y TAPA)		
Acabado: Plata mate		
Longitud:	2000 mm	**2003.2 PM**
	3000 mm	**2003.3 PM**
	5000 mm	**2003.5 PM**
Acabado: Efecto inox mate		
Longitud:	2000 mm	**2003.2 IN**
	3000 mm	**2003.3 IN**
	5000 mm	**2003.5 IN**
Acabado: Blanco lacado		
Longitud:	2000 mm	**2003.2 BL**
	3000 mm	**2003.3 BL**
	5000 mm	**2003.5 BL**

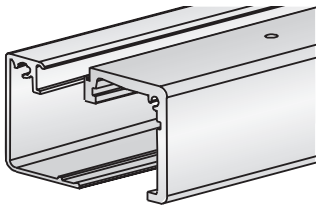

SL10

JUEGO PERFIL SUPERIOR, JUNTA Y TAPA PARA VIDRIO FIJO		
Fijo 8/10 mm		
Acabado: Plata mate		
Longitud:	2000 mm	**2004.2 PM**
	3000 mm	**2004.3 PM**
	5000 mm	**2004.5 PM**
Acabado: Efecto inox mate		
Longitud:	2000 mm	**2004.2 IN**
	3000 mm	**2004.3 IN**
	5000 mm	**2004.5 IN**
Acabado: Blanco lacado		
Longitud:	2000 mm	**2004.2 BL**
	3000 mm	**2004.3 BL**
	5000 mm	**2004.5 BL**
Fijo 12 mm		
Longitud: 2 / 3 / 5 m		
Acabados:	Plata mate	**2010.2/.3/.5 PM**
	Efecto inox mate	**2010.2/.3/.5 IN**
	Blanco lacado	**2010.2/.3/.5 BL**

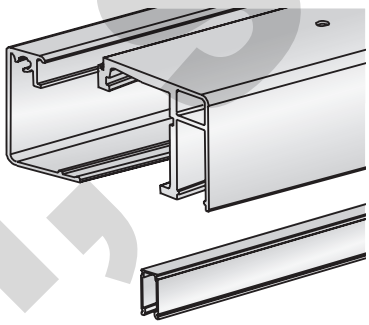

SL15/10
SL15/12

PERFIL "U" INFERIOR PARA VIDRIO FIJO		
Longitud: 6000 mm		
15 x 15 x 15 x 2 Acabados:	Plata mate	**2005.6 PM**
(Medidas exteriores)	Efecto inox mate	**2005.6 IN**
	Blanco lacado	**2005.6 BL**
20 x 20 x 20 x 2 Acabados:	Plata mate	**2016.6 PM**
(Medidas exteriores)	Efecto inox mate	**2016.6 IN**

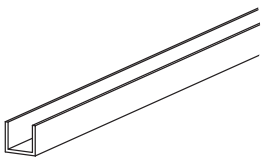

U151515
U202020

KIT ACCESORIOS		**2009**
COMPONENTES:		
2 rodamientos con pinza, 1 guiador y 2 topes		

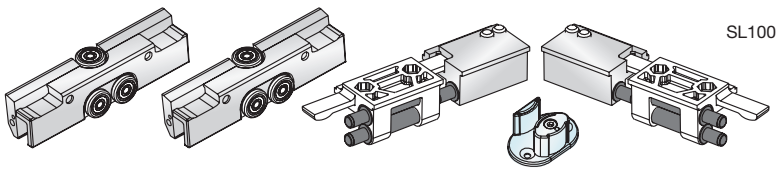

SL100

GUIADOR REGULABLE 8/10 mm	**2007**

SL600

JUEGO DE TAPAS LATERALES PARA 2003.2/.3/.5		
Acabados:	Plata mate	**2039 PM**
	Efecto inox mate	**2039 IN**
	Blanco lacado	**2039 BL**

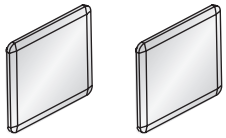

SL195

VITRUM, S.A.

Slice 80 Autocierre
MECANISMOS PARA PUERTAS CORREDERAS

VITRUM s.a.

SLICE 80 AUTOCIERRE

Con sus reducidas dimensiones (50 x 60 mm) el sistema SLICE 80 AUTOCIERRE se integra fácilmente en cualquier diseño interior. El sistema permite colocar la puerta en el interior del perfil, siendo así ultra-compacto. El guiador inferior translúcido absorbe parcialmente el color del suelo para una gran discreción.
Las últimas tecnologías han sido aplicadas en SLICE 80 AUTOCIERRE para crear un movimiento muy silencioso. Los rodamientos, fabricados en un material especial, permiten un movimiento suave que a su vez amortigua las vibraciones.

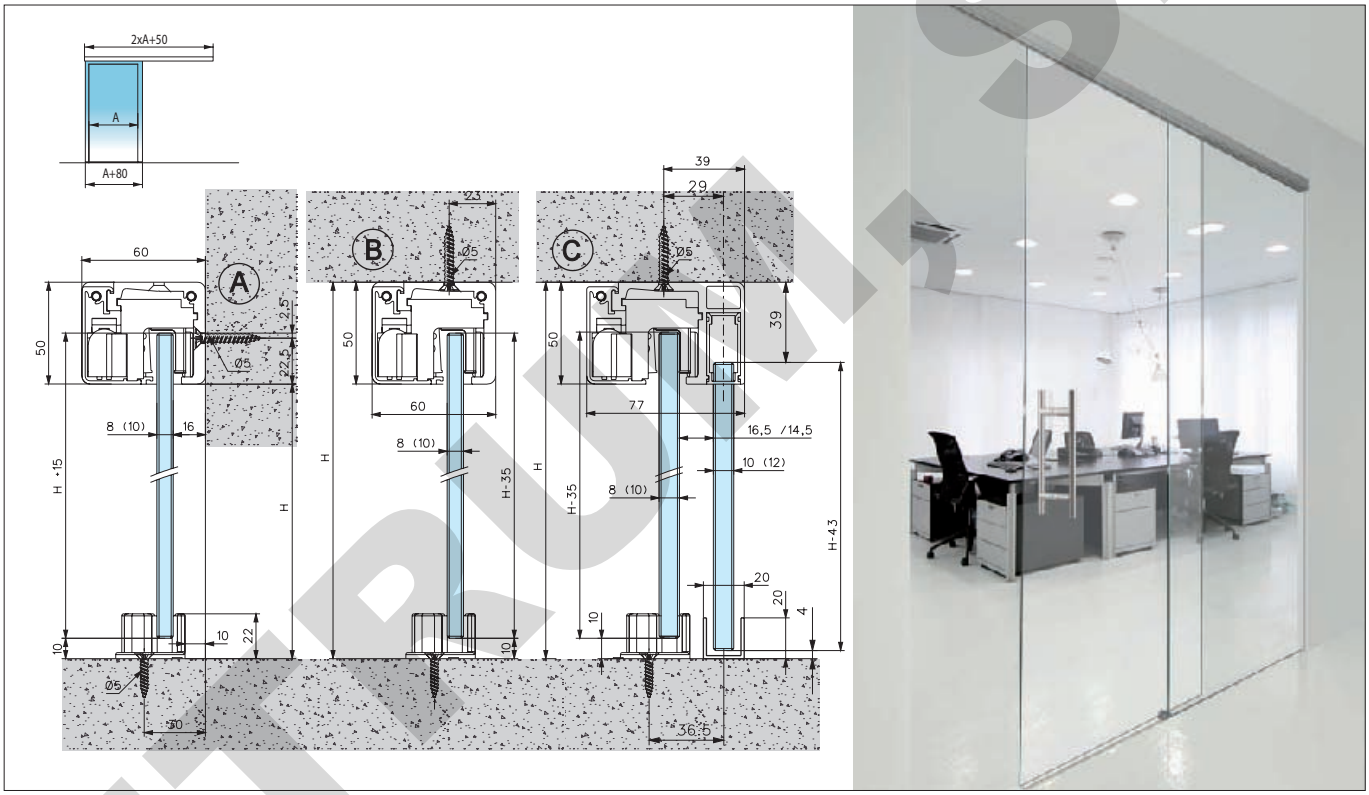

- Sistema amortiguador para dar un plus de seguridad y confort
- Montaje simple. Cierre automático en los últimos 110 mm
- Fácil ajuste. Mismos perfiles con o sin Autocierre
- 5 años de garantía
- Testado en 100.000 ciclos

CARACTERÍSTICAS TÉCNICAS
- Vidrio 8/10 mm
- Peso máximo por hoja: 80 kg
- Sin muescas
- Longitud màxima: 5000 mm
- Fijación a techo o pared

AUTOCIERRE SIMPLE

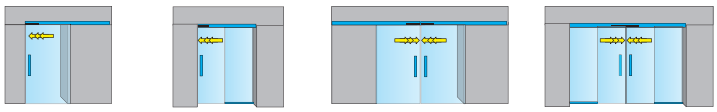

1 x SL10.** +1 x SL81.99 + SL195 .**
1 x SL15.** + 1 x SL81.99 + Profil U
1 x SL10.** + 2 x SL81.99 + SL195 .**
1 x SL15.** + 2 x SL81.99 + Profil U

AUTOCIERRE DOBLE

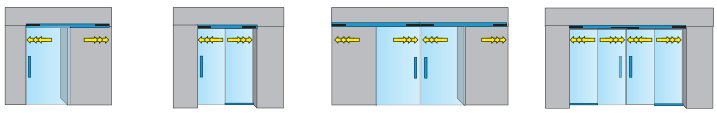

1 x SL10.** +1 x SL82.99 + SL195 .**
1 x SL15.** +1 x SL82.99 + Profil U
1 x SL10.** + 2 x SL82.99 + SL195 .**
1 x SL15.** +2 x SL82.99 + profil U

VITRUM S.A.

Slice 80 Autocierre
MECANISMOS PARA PUERTAS CORREDERAS

ASSA ABLOY

DESCRIPCIÓN	REFERENCIA

KIT INSTALACIÓN 1 PUERTA
Cierre automático en los 2 lados
en los últimos 110 mm
Longitud: 2500 mm

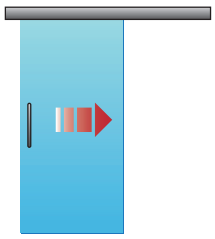

KSL82M1

Acabados:	Plata mate	**2046.K1 PM**
	Efecto inox mate	**2046.K1 IN**
	Blanco lacado	**2046.K1 BL**

COMPONENTES:
Guía y tapa de 2500 mm, 2 rodamientos con pinza,
2 amortiguadores autocierre, 2 tapas laterales, 1 guiador
y 1 tirador ref. 1705

Novedad

KIT INSTALACIÓN 1 PUERTA
Cierre automático en 1 lado
en los últimos 110 mm
Longitud: 2500 mm

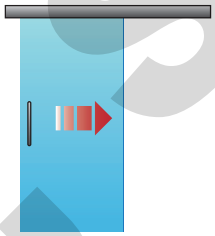

KSL81M1

Acabados:	Plata mate	**2046.K2 PM**
	Efecto inox mate	**2046.K2 IN**
	Blanco lacado	**2046.K2 BL**

COMPONENTES:
Guía y tapa de 2500 mm, 2 rodamientos con pinza,
1 amortiguador autocierre, 1 tope, 2 tapas laterales,
1 guiador y 1 tirador ref. 1705

Novedad

KIT INSTALACIÓN 2 PUERTAS
Cierre automático en los 2 lados
de las 2 puertas
Longitud: 5000 mm

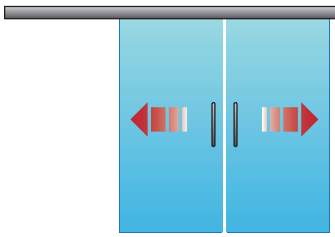

KSL82M2

Acabados:	Plata mate	**2046.K3 PM**
	Efecto inox mate	**2046.K3 IN**
	Blanco lacado	**2046.K3 BL**

COMPONENTES:
Guía y tapa de 5000 mm, 4 rodamientos con pinza,
4 amortiguadores autocierre, 2 tapas laterales,
2 guiadores y 2 tiradores ref. 1705

Novedad

KIT INSTALACIÓN 2 PUERTAS
Cierre automático en 1 lado
de cada puerta
Longitud: 5000 mm

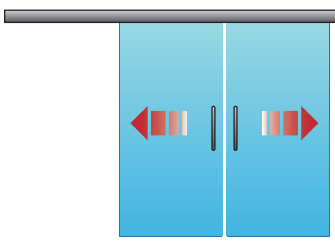

KSL81M2

Acabados:	Plata mate	**2046.K4 PM**
	Efecto inox mate	**2046.K4 IN**
	Blanco lacado	**2046.K4 BL**

COMPONENTES:
Guía y tapa de 5000 mm, 4 rodamientos con pinza,
2 amortiguadores autocierre, 2 topes, 2 tapas laterales,
2 guiadores y 2 tiradores ref. 1705

VITRUM, S.A.

Slice 80 Autocierre
MECANISMOS PARA PUERTAS CORREDERAS

VITRUM s.a.

DESCRIPCIÓN		REFERENCIA
JUEGO DE PERFILES (GUÍA Y TAPA)		
Acabado: Plata mate		
Longitud:	2000 mm	**2003.2 PM**
	3000 mm	**2003.3 PM**
	5000 mm	**2003.5 PM**
Acabado: Efecto inox mate		
Longitud:	2000 mm	**2003.2 IN**
	3000 mm	**2003.3 IN**
	5000 mm	**2003.5 IN**
Acabado: Blanco lacado		
Longitud:	2000 mm	**2003.2 BL**
	3000 mm	**2003.3 BL**
	5000 mm	**2003.5 BL**

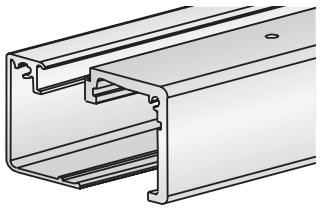

SL10

JUEGO PERFIL SUPERIOR, JUNTA Y TAPA PARA VIDRIO FIJO		
Fijo 8/10 mm		
Acabado: Plata mate		
Longitud:	2000 mm	**2004.2 PM**
	3000 mm	**2004.3 PM**
	5000 mm	**2004.5 PM**
Acabado: Efecto inox mate		
Longitud:	2000 mm	**2004.2 IN**
	3000 mm	**2004.3 IN**
	5000 mm	**2004.5 IN**
Acabado: Blanco lacado		
Longitud:	2000 mm	**2004.2 BL**
	3000 mm	**2004.3 BL**
	5000 mm	**2004.5 BL**
Fijo 12 mm		
Longitud: 2 / 3 / 5 m		
Acabados:	Plata mate	**2010.2/.3/.5 PM**
	Efecto inox mate	**2010.2/.3/.5 IN**
	Blanco lacado	**2010.2/.3/.5 BL**

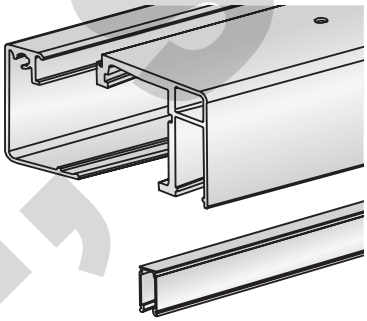

SL15/10
SL15/12

KIT ACCESORIOS AUTOCIERRE SIMPLE COMPONENTES: 2 rodamientos con pinza, 1 guiador, 1 amortiguador autocierre y 1 tope		**2047**

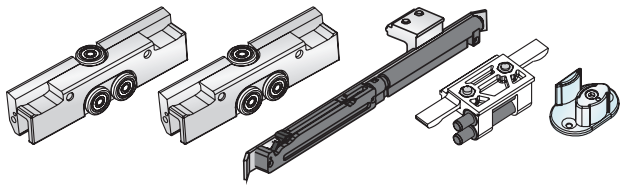

SL81

KIT ACCESORIOS AUTOCIERRE DOBLE COMPONENTES: 2 rodamientos con pinza, 1 guiador y 2 amortiguadores autocierre		**2048**

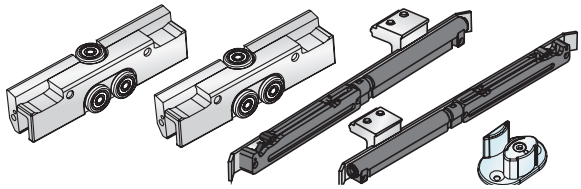

SL82

GUIADOR REGULABLE 8/10 mm		**2007**

SL600

JUEGO DE TAPAS LATERALES PARA 2003.2/.3/.5		
Acabados:	Plata mate	**2039 PM**
	Efecto inox mate	**2039 IN**
	Blanco lacado	**2039 BL**

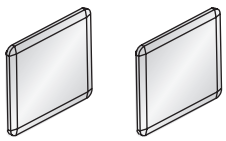

SL195

VITRUM, S.A.

Slice Synchro
MECANISMOS PARA PUERTAS CORREDERAS

VITRUM s.a.

ASSA ABLOY

SLICE SYNCHRO

Con sus reducidas dimensiones (50 x 60 mm) el sistema se integra fácilmente en cualquier diseño interior.

El sistema permite colocar la puerta en el interior del perfil, siendo así ultra-compacto.

El guiador inferior translúcido absorbe parcialmente el color del suelo para una gran discreción.

Las últimas tecnologías han sido aplicadas para crear un movimiento muy silencioso. Los rodamientos, fabricados en un material especial, permiten un movimiento suave que a su vez amortigua las vibraciones.

Novedoso sistema de apertura y cierre simultáneo de 2 puertas (una hacia cada sentido) con el empuje de una sola mano.

No es compatible con el sistema SLICE 80 AUTOCIERRE

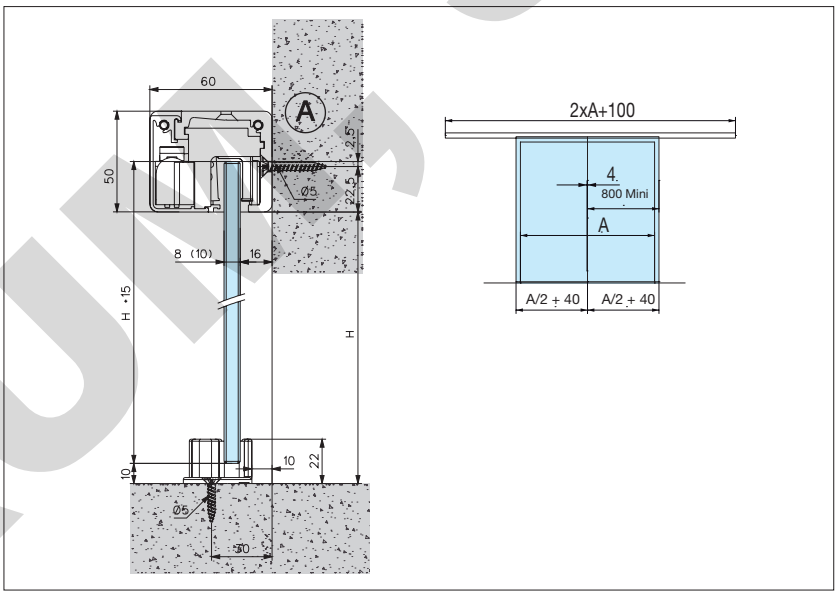

CARACTERÍSTICAS TÉCNICAS
- Vidrio 8/10 mm
- Peso máximo por hoja: 60 kg
- Sin muescas
- Fijación a techo o pared
- Ancho mínimo puertas: 800 mm

DESCRIPCIÓN	REFERENCIA

KIT INSTALACIÓN 2 PUERTAS SINCRONIZADAS
Longitud: 5000 mm

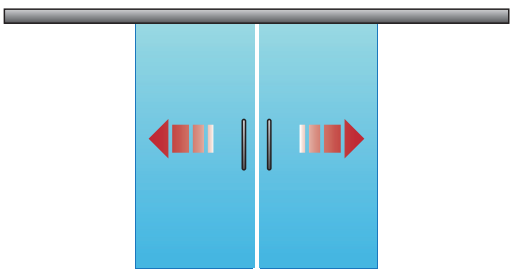

KSLS60M2

Acabados:	Plata mate	**2003.K3 PM**
	Efecto inox mate	**2003.K3 IN**
	Blanco lacado	**2003.K3 BL**

COMPONENTES:
Guía y tapa de 5000 mm , 4 rodamientos con pinza,
3 topes, 2 tapas laterales, 2 guiadores, 2 tiradores ref. 1705
y un kit de sincronización de puertas

KIT ACCESORIOS SLICE SYNCHRO **2006.1**

4 rodamientos con pinza,
3 topes, 2 tapas laterales, 2 guiadores
y un kit de sincronización de puertas

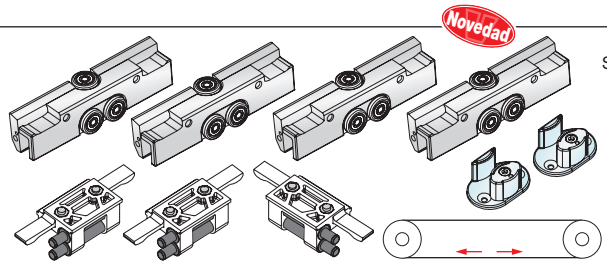

SLS60M2

VITRUM S.A.

Magic Slide **MECANISMOS PARA PUERTAS CORREDERAS**

VITRUM s.a.

MAGIC SLIDE

Sistema de corredera oculto. Recomendado para puertas interiores. Sin perfil en la pared.
Fácil instalación. Reversible, derecha o izquierda. Sujeción a pared. Mecanismo invisible.
Amortiguación del movimiento para más seguridad y confort.

CARACTERÍSTICAS TÉCNICAS
- Vidrio 8 mm
- Peso máximo por hoja: 80 kg
- Montaje con 3 taladros Ø 12 mm
- Anchura máxima por hoja: 1100 mm

DESCRIPCIÓN	REFERENCIA	
KIT PUERTA CORREDERA REVERSIBLE DERECHA / IZQUIERDA Acabado: Plata mate	**1999 PM**	MSL80M1

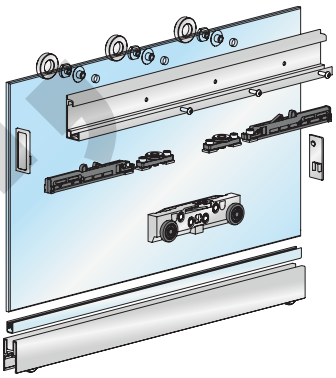

COMPONENTES:
Perfil superior e inferior, 1 guiador,
2 ruedas integradas en perfil inferior
y tornillería para ensamblaje.

3 TIPOS DE INSTALACIÓN

Instalación para apertura estándar

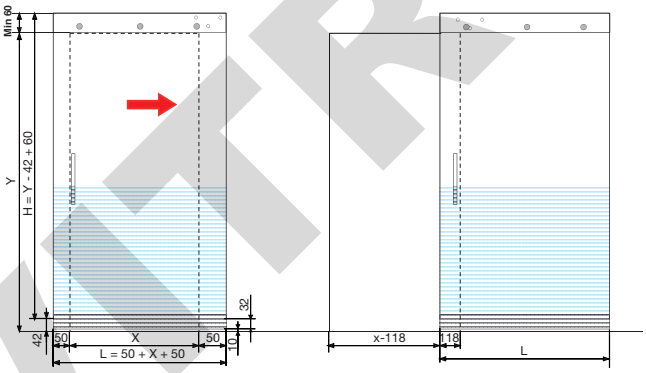

Instalación para apertura intermedia

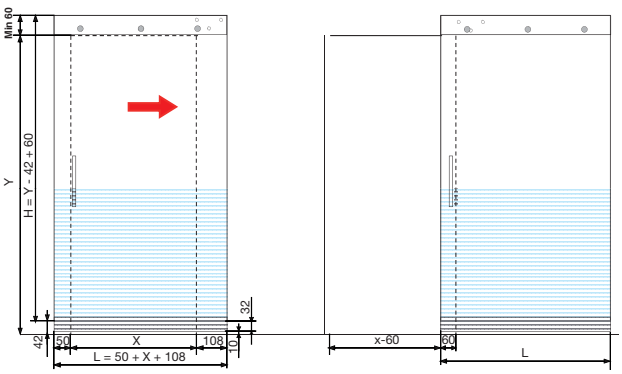

Instalación para apertura total

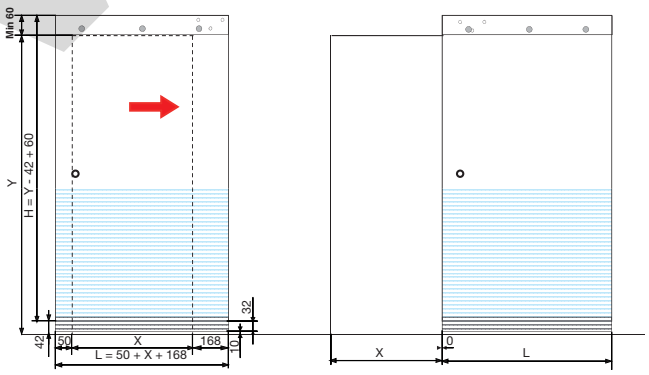

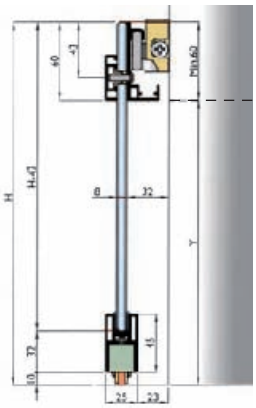

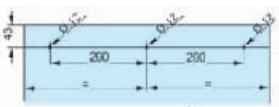

VITRUM S.A.

ACCESORIOS PARA PUERTAS CORREDERAS

VITRUM s.a.

DESCRIPCIÓN		REFERENCIA

TIRADOR CORREDERA DOBLE
Vidrio 8/10 mm
Taladro ø 42 mm

Acabados:	Plata brillo	**1705 PB**
	Plata mate	**1705 PM**

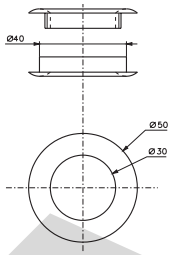

SL27

CERRADURA GANCHO CON POMOS FIJOS
Y CERRADERO A MARCO
Montaje con muesca SL
Vidrio 8/10 mm

Acabados:	Plata brillo	**4520 PB**
	Plata mate	**4520 PM**
	Efecto inox mate	**4520 IN**

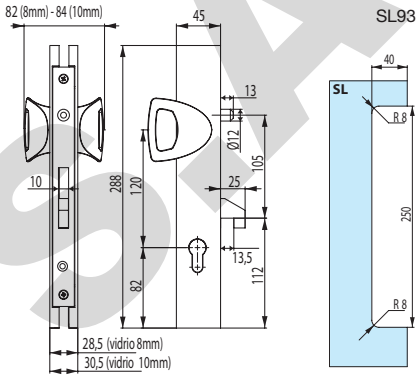

SL93

CERRADURA GANCHO
Y CERRADERO A MARCO
Montaje con muesca SL
Vidrio 8/10 mm

Acabados:	Plata brillo	**4521 PB**
	Plata mate	**4521 PM**
	Efecto inox mate	**4521 IN**

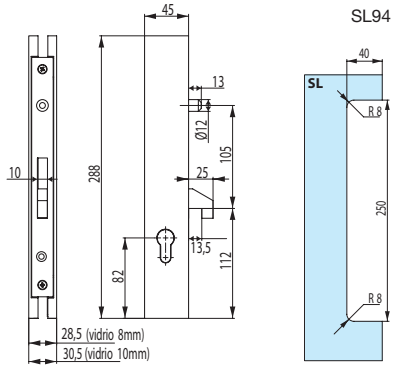

SL94

CERRADERO A VIDRIO
CON POMOS FIJOS
Montaje con muesca SL
Vidrio 8/10 mm

Acabados:	Plata brillo	**4520.1C PB**
	Plata mate	**4520.1C PM**
	Efecto inox mate	**4520.1C IN**

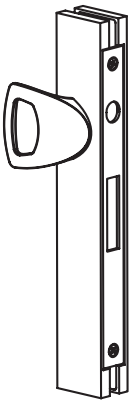

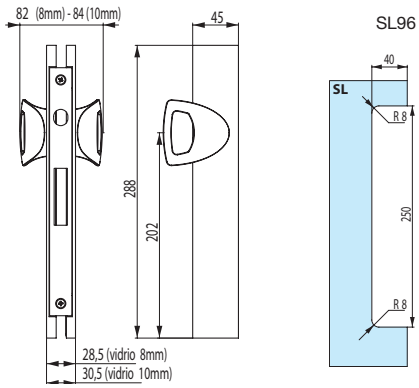

SL96

CERRADERO A VIDRIO
Montaje con muesca SL
Vidrio 8/10 mm

Acabados:	Plata brillo	**4521.1C PB**
	Plata mate	**4521.1C PM**
	Efecto inox mate	**4521.1C IN**

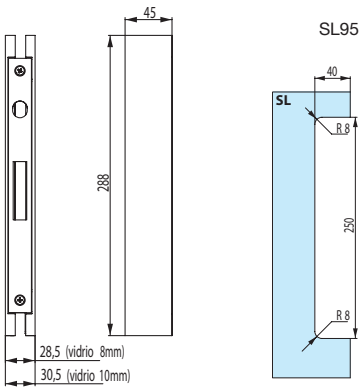

SL95

VITRUM, S.A.