SERIE SUPERCOMBINATA

MANDRINADORA
PORTÁTIL

SC2 Compact

de **Ø 62 mm** a **Ø 250 mm** (**2,44" - 9,84"**)

MADE IN ITALY

ES

SC2 Compact

La **Supercombinata SC2 Compact** ha sido diseñada para realizar trabajos de **mandrinado** y **aporte de soldadura** interior, en el rango de **Ø 62 mm** a **Ø 250 mm** en espacios extremadamente reducidos. Añadiendo **kits adicionales**, puede realizar trabajos de mandrinado externo, refrentado de planos ortogonales y creación de ranuras para seeger. Con los **accesorios**, se ofrecen soluciones a las más variadas exigencias en el sector de las reparaciones.

CARACTERÍSTICAS TÉCNICAS

DIÁMETROS	
Barra portaherramienta:	ø 60 x 2200 mm
Mecanizado interior:	ø 62 – 250 mm
Mecanizado exterior:	Kit Opcional
Aporte de soldadura interior:	ø 42 – 250 mm
Refrentado de planos ortogonales:	Kit Opcional

MOTOR BARRA	
Motor de corriente:	Alterna monofásica
Potencia nominal:	1800 W
Par al eje:	350 Nm con 100 rpm
Velocidad 1° marcha:	max 100 rpm (170 Nm)
Velocidad 2° marcha:	max 340 rpm (50 Nm)

MOTOR AVANCE	
Motorreductor:	Corriente continúa
Potencia velocidad nominal:	45 W
Velocidad máxima:	11 rpm
Sistema de avance:	Electromecánico
Avance:	Manual/Automático

TECNOLOGÍA DE SOLDATURA	
Espiral:	Continúa con paso variable
Soldadora:	Compatible con MIG/MAG con enganche de tipo EURO

CARRERA LONGITUDINAL	
Ilimitada:	Con paso de 250 mm

MANDO ELECTRÓNICO	
Alimentación:	220/240 V (50/60 Hz)
Interruptor principal:	Disponible
Interruptor de emergencia:	Disponible
Inversor de avance:	DCHA/IZDA
Inverso de rotación:	CW/CCW
Potenciometro de regulación de rpm del motor:	Rotación/Avance
Consumo eléctrico:	2000 W
Mando de control 110/120 V:	A petición

DIMENSIONES	
Largo:	545 mm
Ancho:	220 mm
Alto:	380 mm
Peso unidad central:	34 kg

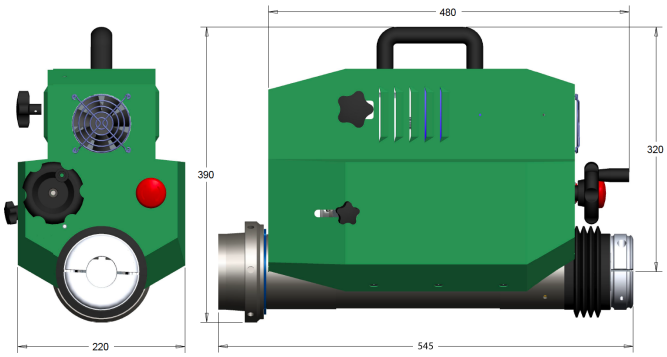

EQUIPAMIENTO DE SERIE

CANT 1	**UNIDAD CENTRAL MANDRINADORA PORTÁTIL**
CANT 1	CABALLETE MANDRINADORA
CANT 1	**MANDO DE CONTROL**
CANT 1	SOPORTE MANDO DE CONTROL
CANT 1	CABLE DE ALIMENTACIÓN/MÁQUINA
CANT 1	CABLE DE ALIMENTACIÓN 220V
CANT 1	**BARRA PORTAHERRAMIENTA Ø 60X 2200 MM**
CANT 1	EXTENSIÓN PARA BARRAPORTAHERRAMIENTA 415 MM
CANT 1	PORTAHERRAMIENTA DE MECANIZADO D. 120-250 MM
CANT 1	CAJA CORTES (10 PZAS)
CANT 2	**SOPORTE PRINCIPAL**
CANT 2	SOPORTE SECUNDARIO
CANT 1	**ANTORCHA ESPECIAL PARA APORTE DE SOLDADURA**
CANT 1	CASQUILLO REDUCTOR ENGANCHE ANTORCHA
CANT 1	CASQUILLO REDUCTOR BLOQUEO ANTORCHA

CANT 1	BUJE DE REGULACIÓN DE LA PORTAHERRAMIENTA
CANT 5	EXTENSIÓN DIFUSORA 35 MM
CANT 4	BOQUILLA CORTA DE ACOPLE PARA GAS
CANT 4	BOQUILLA LARGA DE ACOPLE PARA GAS
CANT 5	BOQUILLA GUIA DE ALAMBRE CORTO Ø 0,8 MM
CANT 5	BOQUILLA GUIA DE ALAMBRE LARGO Ø 0,8 MM
CANT 1	O-RING PARA APORTE DE SOLDADURA 90X5 MM
CANT 1	LANCHA TERMINAL PARA APORTE DE SOLDADURA EXTERIOR
CANT 1	**SISTEMA DE CENTRADO PARA AGUJEROS PASANTES**
CANT 1	SISTEMA DE CENTRADO PARA AGUJEROS CIEGOS
CANT 1	**MICROSPAND PARA MEDIDA HASTA Ø 250 MM**
CANT 1	COMPARADOR
CANT 1	SOPORTE PARA COMPARADOR
CANT 1	LLAVES DE SERVICIO
CANT 1	TORNILLOS Y PERNOS

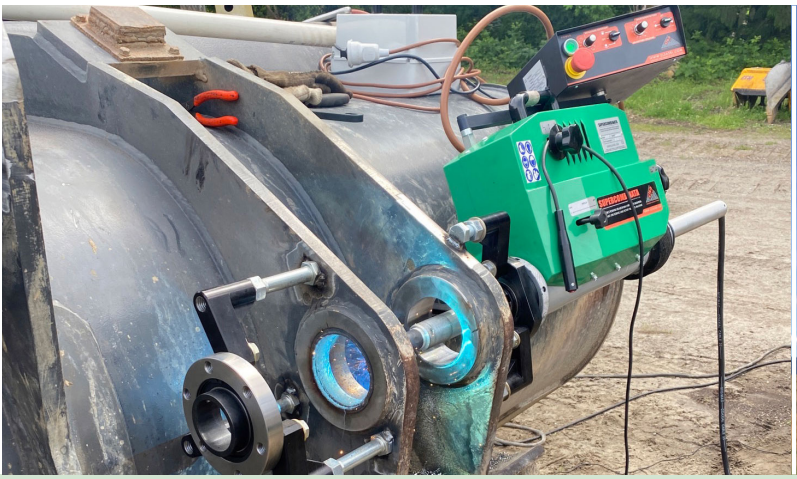

• KITS OPCIONALES

REDUCCIÓN MANDRINADO

KEP00596	Ø 22 - 44 mm (0,87" - 1,73")
KEP00595	Ø 32 - 70 mm (1,26" - 2,76")
KEP00598	Ø 42 - 160 mm (1,65" - 6,30")
KEP00597	para trabajos con KES00186/KES00200

REFRENTADO

KES00186*	Ø 48 - 255 mm (1,89" - 10,04")

*SC2 / SC2 Compact / SC3 compatibilidad con la ayuda de KEP00687

MANDRINADO EXTERIOR

KEL00202	Ø 100 - 200 mm - P. 200 mm (3,94" - 7,87")
KEL00203	Ø 150 - 300 mm - P. 300 mm (5,90" - 11,81")

• ACCESORIOS

AE030025	BARRA PORTAHERRAMIENTA Ø 60X1100 MM
AE001027	BARRA PORTAHERRAMIENTA Ø 60X1500 MM
AE003014	BARRA PORTAHERRAMIENTA Ø 60X3000 MM
AE030026	BARRA PORTAHERRAMIENTA Ø 60X2200 MM ENGANCHE DOBLE
AE003015	BARRA PORTAHERRAMIENTA Ø 60X3000 MM ENGANCHE DOBLE
AE000443	ENGANCHE CONO MORSE 4 MM
AE000442	JUNTA INTERIOR PARA EJE Ø 60 MM
AE000441	JUNTA EXTERIOR PARA EJE Ø 60 MM
GC35SC	SOPORTE INTERNO D. 200-300 MM
GC39SC	JUEGO DE 2 CONOS DE CENTRADO D. 135-225 MM
SG00127	LANCHA TERMINAL D. 30-50 MM
COT90201	BOQUILLA GUIA DE ALAMBRE LARGO Ø 1,0 MM
COT90202	BOQUILLA GUIA DE ALAMBRE CORTO Ø 1,0 MM

MADE IN ITALY

Elsa Srl
Località La Petrizia SS 106
88050 Sellia Marina (CZ) - Italia
Tel: (+39) 0961 962854
Fax: (+39) 0961 968716
info@elsasrl.com

www.elsasrl.com

ES

SUPERCOMBINATA
SC2 COMPACT_R1