BROKK 800 Process

Un verdadero monstruo para la industria de proceso

EL ROBOT BROKK 800P es un verdadero gigante. Con un peso de 11.300 kgs. (sin herramientas), un brazo 3 con giro de 360° y un increíble alcance de 9,6 metros, abre un nuevo campo de aplicaciones en la industria del metal. Considerablemente más grande que las demás máquinas de la familia Brokk, tiene una capacidad inigualable, que la hace perfecta para trabajos difíciles y pesados, tanto de demolición como de mantenimiento.

Su potencia también es increíble. Equipado con un martillo especialmente diseñado (con una gran protección contra el calor y muy duradero), es un "superhombre" para trabajar en cucharas calientes, enfriadores y cualquier otra aplicación en hornos; permitiendo incluso picar y apalancar con el puntero plano especialmente diseñado para ello.

Por supuesto, los operarios tienen el mismo entorno seguro que con las máquinas Brokk más pequeñas- a la distancia adecuada del calor, las vibraciones y el derrumbe de escombros.

APLICACIONES

Un gigante muy versátil, para diferentes trabajos de demolición y mantenimiento, en todo tipo de industrias de proceso del metal.

ALCANCE

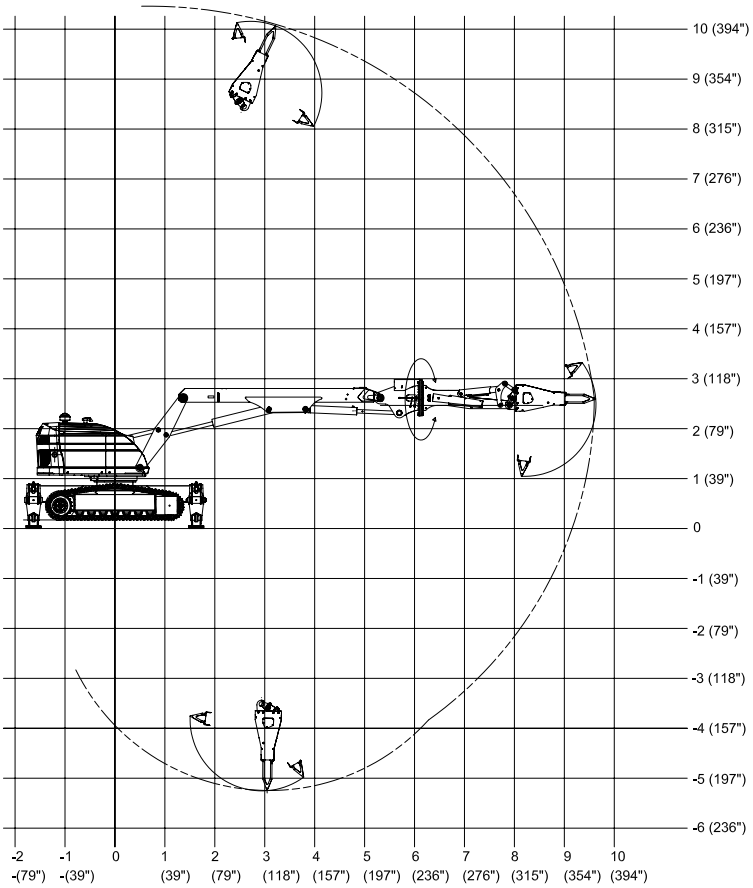

DIMENSIONES

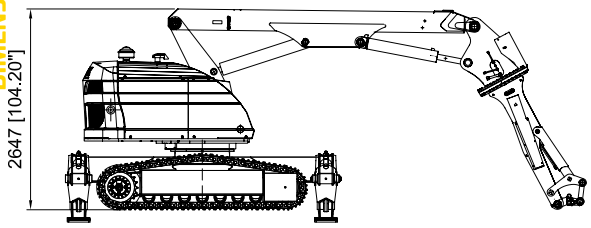

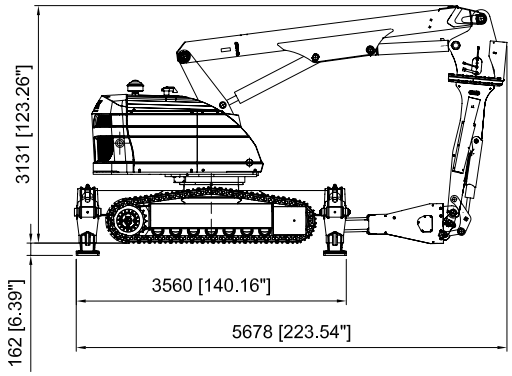

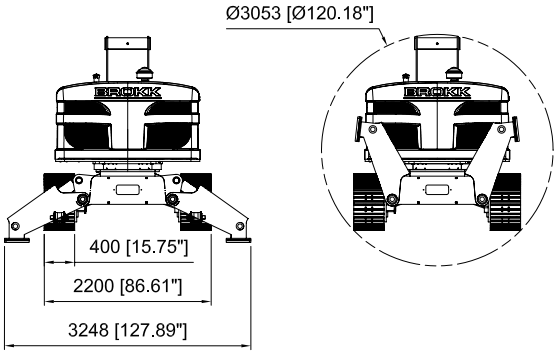

DATOS TÉCNICOS

Martillo hidráulico mostrado en las figuras SB302
Brokk AB puede suministrar esquemas de carga y estabilidad

Rendimiento

Velocidad de giro	28 s/360°
Velocidad de transporte, máx.	2,1 km/h; 0,6 m/s
Pendiente, máx.	30°

Sistema hidráulico

Capacidad del sistema hidráulico	165 l
Tipo de bomba	De pistón variable sensible a la carga
Presión del sistema a cilindros y motores, máx.	18,5 MPa
Presión del sistema, aumentada a la herramienta, máx.	25,0 MPa
Caudal máx.	Diesel/50 Hz motor eléctrico 140 l/min
	60 Hz motor eléctrico 168 l/min

Rendimiento del diesel

Tipo	Motor de 4 tiempos y 4 cilindros, refrigerado por agua
Potencia a 2600 rpm (SAE J1995)	72,8 kW; 97,6 CV
Capacidad del depósito de combustible	70 l
Volumen de aceite de motor con y sin cambio del filtro	13,2 l
Volumen de refrigerante	9 l
Punto de congelación	-40°C

Sistema de control

Tipo de control	Caja de control portátil
Transmisión de señales	Digital
Transmisión	Cable/Radio

Peso

Peso de la máquina básica, sin herramientas (diesel)	11 300 kg

Motor eléctrico*

Tipo	ABB
Potencia	45 kW
Intensidad**	82 A
Dispositivo de arranque	Arranque directo

Nivel de ruido

Nivel de potencia acústica Lwa, medido según la Directiva 2000/14/CE	El: 99 dB(A) Diesel:103 dB(A)

*Opción: Motor eléctrico ** Válido para 400V/50Hz

IMPLEMENTOS