TAKEUCHI

TB230

TB230 | ES | 05.2019

Huppenkothen Baumaschinen

www.huppenkothen.com

Tablas de carga (Unidad kg)

Hacia atrás

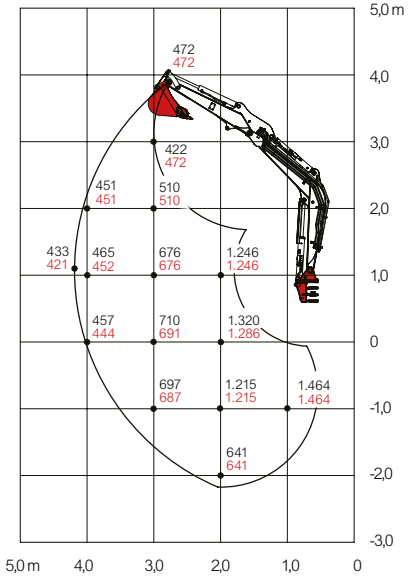

Hacia un lado

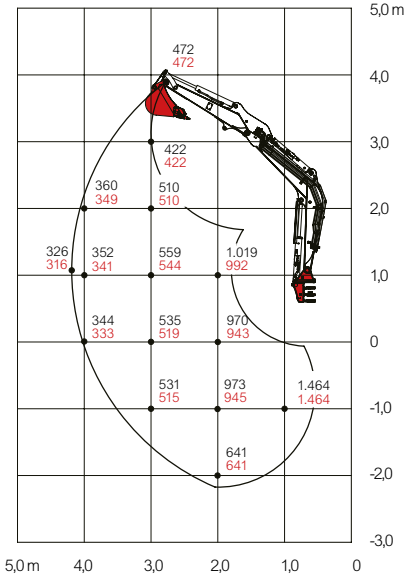

Hacia delante (pala dozer levantada)

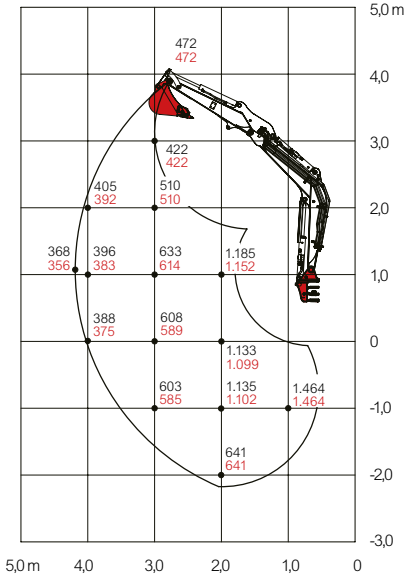

■ Medidas en negro con cabina

■ Medidas en rojo con canopy

Las cargas indicadas en las tablas no superan el 87% de capacidad de elevación hidráulica ó el 75% de carga de vuelco.

Medidas (Unidad mm)

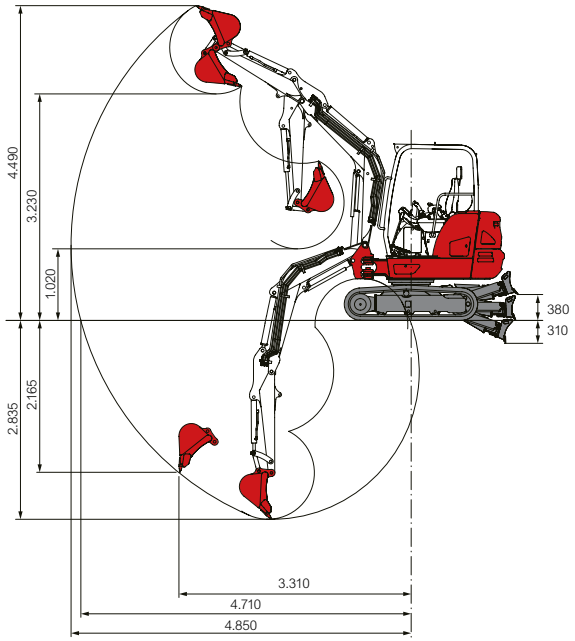

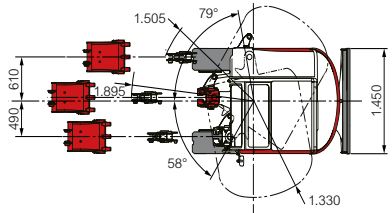

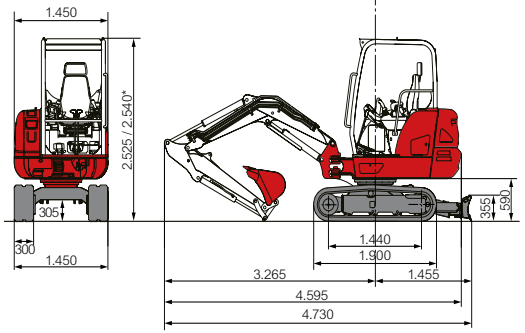

* con canopy

Asiento ergonómico con elementos de mando colocados de manera óptima para trabajar sin cansancio.

Display con elementos de control visuales y acústicos. Modo ECO para aumentar la rentabilidad y disminuir el consumo de gasoil.

4 circuitos hidráulicos, 3 de ellos dirigidos por potenciómetros, caudal regulable.

Amplia cabina insonorizada, pobre en vibraciones, con compartimentos de almacenaje, entrada amplia con fijación masiva de puerta y cristal frontal abatible.

Disposición cómoda de las funciones adicionales.

Bloque de giro robusto con cilindro de giro del brazo, latiguillos colocados de manera protegida.

ACCESORIOS PARA TAKEUCHI

Powertilt con enganche rápido hidráulico, cazo montado al revés

Enganche rápido hidráulico

Powertilt con enganche rápido hidráulico

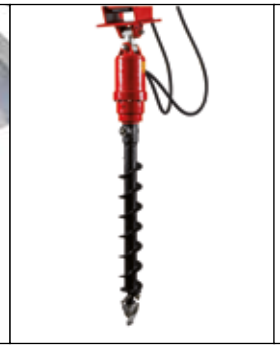

Ahoyador con broca

Martillo hidráulico

Cazo de limpieza fijo con implemento giratorio Powertilt

Pinza universal

Sistema Huppi-Quick: conexiones hidráulicas se conectan automáticamente durante la fase de acoplamiento

Rodillos con guía interior y exterior para un funcionamiento seguro de las cadenas de goma Double-Short-Pitch que evitan vibraciones.

Amplias tapas de registro para un acceso cómodo a los componentes hidráulicos y al motor.

Motor con niveles reducidos de consumo, ruido y emisiones de gases con agregados adicionales inteligentes para minimizar el consumo.

Gran distancia del eje al suelo, carter especialmente protegido.

Engrase centralizado con dosificación automática y control de nivel

Fresadora de acople

Compactadora de acople

PAQUETE CONFORT DE HUPPENKOTHEN

» 4 circuitos hidráulicos, 3 de ellos dirigidos por potenciómetros
» 1er circuito hidráulico con caudal máx. de 54 l/min
» 2°/ 4° circuito hidráulico con caudal máx. de 21,6 l/min
» Todos los caudales ajustables desde el display, con 3 niveles de ajuste
» Amortiguación al final de carrera en cilindros de elevación, balancín y giro de brazo
» Doble filtro de aire
» Contrapeso masivo para estabilidad especial
» Aviso acústico de sobrecarga
» Muelle en freno de láminas de aparcar
» Muelle en freno de láminas de giro
» Ralentí automático (reglaje de revoluciones)
» Compartimento con herramienta
» Tomas de corriente en el techo para un rotativo
» Interruptor Power aumentar la potencia
» Bomba de repostar gasoil

OPCIONAL

» Limitador de carga y elevación
» Engrase centralizado

PRESENTAMOS LA NUEVA EXCAVADORA COMPACTA TB230 - SUCESORA DE LA TB228

Con la TB230 TAKEUCHI presenta el nuevo modelo de su serie de excavadoras compactas en la clase de 3 toneladas. Esta máquina está impulsada por un motor turbo-diesel de 3 cilindros de Yanmar y triunfa con una potencia de 18,2 kW / 24,4 a 2.400 r.p.m.

CALIDAD

Con sus 4 instalaciones hidráulicas de serie, la TB230 permite una combinación con una multitud de accesorios. En el 1er circuito hidráulico tiene un caudal de 54 l/min. 3 de los 4 circuitos están dirigidos por potenciómetros lo que permite un manejo preciso y un trabajo rápido. El implemento probado Powertilt con enganche rápido hidráulico completa la multitud de aplicaciones.

CONFORT Y SEGURIDAD

La TB230 viene equipada con una amplia cabina ROPS / FOPS con elementos ergonómicos de uso y control que proporcionan un trabajo productivo y con menos cansancio. También en este modelo, Takeuchi garantiza un uso sencillo y confortable por la dirección sensitiva.

Gracias al desarrollo constante teniendo en cuenta los deseos y sugerencias de nuestros clientes, las excavadoras de TAKEUCHI ofrecen las ventajas determinantes.

TAKEUCHI - CON TODA LA EXPERIENCIA DEL INVENTOR DE LA EXCAVADORA COMPACTA

TAKEUCHI TB230

Huppenkothen Baumaschinen
www.huppenkothen.com

Medidas principales	
Peso operativo (kg)	3.093 / 3.028**
Anchura (mm)	1.450
Altura (mm)	2.525 / 2.540**
Longitud de transporte (mm)	4.595
Giro del brazo izda/dcha (°)	79 / 58
Motor diesel	
Yanmar	3TNV88F-EPTB fase 5 de gases de escape
Tipo	3 cilindros, refrigerado por agua
Potencia nominal ISO9249 (kW/CV)	18,2 / 24,4 a 2.400 r.p.m
Par máximo (Nm)	92,2 a 1.440 r.p.m.
Cilindrada (cm³)	1.642
Agua de refrigeración (l)	4,0
Aceite de motor (l)	4,7
Depósito de gasoil (l)	46

Sistema hidráulico	
Bombas hidráulicas	2x variable + 2x engranaje
Presión principal (bar)	2x 210 / 1x 200 / 1x 35
Caudal (l/min)	2x 32,4 / 1x 21,6 / 1x 10,8
Depósito de aceite hidráulico (l)	35,0 (depósito) / 56,0 (total)
Motor de giro	Pistones axiales fijos
Motor de traslación	Pistones axiales variables (2 marchas)
Circuitos auxiliares	
1er circuito hidráulico (l/min) 3 niveles de ajuste	54,0
2° / 4° circuito hidráulico Powertilt / pinza (l/min) Caudal ajustable	21,6
3er circuito auxiliar enganche rápido hidráulico (l/min)	10,8

Tren de rodaje	
Tipo de cadena	goma o acero
Anchura de cadena (mm)	300
Contacto con el suelo (mm)	1.440
Presión sobre el suelo (kg/cm²)	0,29
Medida de la pala dozer (mm)	1.450 x 355
Prestaciones	
Velocidad de traslación (km/h)	2,9 (1ª marcha) / 5,2 (2ª marcha)
Velocidad de giro (r.p.m.)	10,3
Pendiente superable (grados/%)	30 / 58
Fuerza de arranque cazo (kN)	20,9
Fuerza de arranque balancín (kN)	12,9

*Peso propio + ERH + Powertilt + cazo mediano + depósito medio lleno

** con canopy

Huppenkothen GmbH
T +34 902 050 032
M +34 606 321 116 Hamid
M +34 682 623 072 Nacho

fotografie: bildmanufaktur Ivo Vögel

Salvo errores de imprenta y modificaciones técnicas. Algunas fotos no tienen carácter vinculante.