SEGAR Y DESBROZAR A CONTROL REMOTO

WWW.BARBIERISRL.COM

Segadoras y Desbrozadoras especialmente diseñadas para la limpieza en obras de carreteras y mantenimiento de autopistas

La tecnología de construcción de los motores garantiza un alto par incluso cuando están parados. Estas dos características hacen que la máquina sea adecuada para grandes pendientes. Además, un sistema de frenado pasivo evita que la máquina descienda al valle en caso de falta de energía.

- Maquinaria muy ligera
- Fácil de manejar sobre pendientes y terrenos irregulares (su preciso sistema de radio-control es muy sencillo y no precisa de instrucción técnica previa de ningún tipo)
- Fácil acceso a las partes mecánicas con sólo abrir la cubierta del chasis
- Su transmisión eléctrica (que no precisa mantenimientos) previene a la máquina de fugas de aceite y posible contaminación ambiental
- Bajo centro de gravedad (distribución equilibrada del peso y del rodaje de las orugas para la protección de suelos y para su uso seguro en pistas)
- Por su peso y medidas, es una máquina fácilmente transportable (en cualquier furgoneta) y segura, accede a través de casi cualquier rincón

El grupo siega está diseñado para para reducir la potencia requerida; la cuchilla es accionada directamente desde el motor por medio de una correa y se desacopla por medio de un embrague electromagnético.

Las orugas se accionan mediante los motores eléctricos controlados por radio control para obtener el mejor resultado con el mínimo de energía; el resultado es una máquina increíblemente ligera que trabaja ágilmente sobre todo tipo de terrenos empinados, logrando los mismos o mejores resultados que otras máquinas mucho más pesadas, caras y voluminosas.

El usuario se encuentra en todo momento lejos (y seguro)
así como apartado del polvo y ruido que su trabajo pueda generar

La **inclinación máxima** recomendada es de **45°**

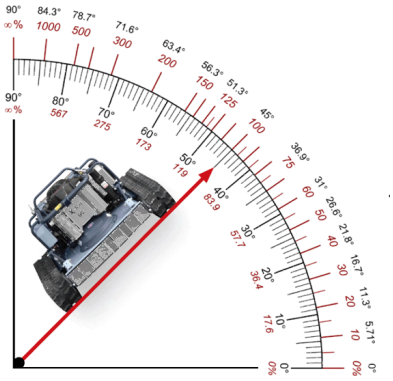

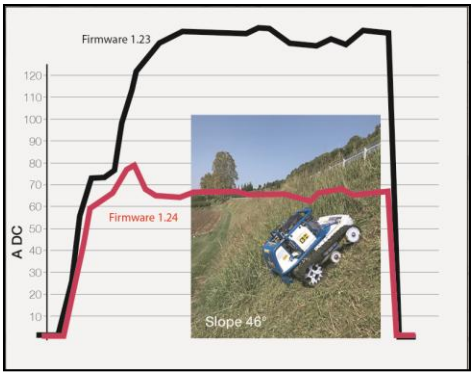

Es aconsejable trabajar en sentido longitudinal y (si es posible) con el lado izquierdo de cara al valle.

En pendientes, no es necesario realizar maniobras peligrosas de marcha atrás ya que la máquina trabaja en ambas direcciones.

La poca inversión que supone en comparación con equipos de mayor envergadura empleados para los mismos trabajos, así como su alto rendimiento, hacen de ésta una máquina increíblemente económica.

El mando a distancia es muy fácil de usar, no se necesitan habilidades especiales o licencias para usar X-ROT; cada función de la máquina es fácilmente accionada mediante el mando a distancia

Control remoto de la máquina directo y muy sensible (rango de alcance de hasta 200 m.)

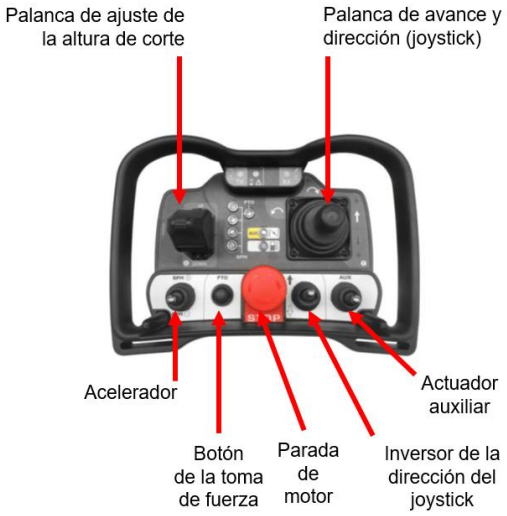

Mando a distancia equipado con tecnología AFA (*automatic frequency adjustment* o ajuste de frecuencia automático), que permite buscar y encontrar (siempre) una frecuencia libre de interferencias de la señal de radio.

El mando a distancia está equipado con un sistema electrónico que permite el control total de todas las funciones de la máquina

2 líneas diferenciadas: X-ROT (con cuchillas flotantes) y X-FLAIL (con martillos flotantes "Y")

X-ROT

CUCHILLAS FLOTANTES
(X-ROT 70, 70 PRO, 80 PRO y 95)

X-FLAIL

MARTILLOS FLOTANTES "Y"
(X-FLAIL 80)

E-ROT 70 EVO

X-ROT 70 EVO

X-FLAIL 80

X-ROT 80 EVO

X-ROT 95 EVO

MÁQUINAS PROFESIONALES PARA LA SIEGA EN ÁREAS EXTENSAS, DE DIFÍCIL ACCESO Y CON GRAN CANTIDAD DE MALEZA

CONTROL DIGITAL completo de todas las funciones

E-ROT 70 EVO
853105

100% ELÉCTRICO

MODELO	E-ROT 70
MOTOR	Eléctrico
BATERÍA	De litio NCM de 48V / 10 kW / 200 Ah (*)
AUTONOMÍA	3 a 5 horas (dependiendo de las condiciones de trabajo)
CARGA	6 horas (con cargador estándar 2 fases)
RENDIMIENTO	3.000 Mt2/Hr.
VELOCIDAD	Variable (alto par y freno electrónico)
DIRECCION DE TRABAJO	Doble: siega hacia adelante y hacia atrás
ALCANCE RADIOCONTROL	300 Mt. (tecnología AFA / Control óptico)
TIPO DE SIEGA	Mulching
ANCHO DE CORTE	70 cm.
ALTURA DE CORTE	30 a 150 mm. (reglaje eléctrico a distancia)
Nº DE CUCHILLAS	2 flotantes (para hierba y/o maleza de 2 a 4 cm. de diámetro)
INCLINACIÓN DE TRABAJO	Apto para el trabajo en zonas de gran inclinación (comportamiento en pendiente por agarre; sin líquidos)
TRANSMISIÓN DE LAS CUCHILLAS	Correa (embrague electromagnético)
DIMENSIONES (An x L x Al)	120 x 136 x 65 cm.
PESO	360 Kg.
SISTEMA GPS SERVO-DRIVE	Opcional (para iOS y Android)

(*) Batería de litio en caja rígida de aluminio resistente a golpes, conexiones rígidas (sin cables).

Sus dimensiones y peso permiten transportarla de forma segura pudiendo utilizar una ‘pick up’ o pequeña furgoneta, y pudiendo ser depositado en territorios difícilmente inaccesibles mediante el uso de una pequeña grúa.

CONFORME a las siguientes normas:

- Directiva R&TTE 1999/5/CE
- 2006/42/CE
- PLE categoría 4 /SIL 3
- ISO 13849-1:2008 / EN 62061:2005

MÁQUINAS PROFESIONALES PARA LA SIEGA EN ÁREAS EXTENSAS, DE DIFÍCIL ACCESO Y CON GRAN CANTIDAD DE MALEZA

CONTROL DIGITAL completo de todas las funciones

X-ROT 70 EVO
853101

- Chasis extra-resistente (evita daños en caso de vuelque)
- Más seguridad (a más inclinación = menos velocidad)
- Sistema GPS (opcional)
- Accesorios disponibles

Nuevo sistema de radio-control (DIGITAL):
- Realiza diagnósticos de la máquina
- Preparado para usarse con el sistema GPS (incluye comandos adicionales)
- Selector de velocidad máx. y vibración

(El nuevo radio transistor doble permite trabajar en un radio de hasta 300 Mt.)

MODELO	X-ROT 70 EVO
MOTOR	B&S Vanguard 3567 de 18 CV (13'4 Kw)
SIST. DE ARRANQUE	Eléctrico (remoto)
SIST. DE REFRIGERACIÓN	Doble filtro aire
CAPACIDAD COMBUSTIBLE	8 Lt. ó 16 Lt.
TRANSMISIÓN DEL MOTOR	Eléctrica 48 V
VELOCIDAD	0 a 8 km/Hr.
DIRECCION DE TRABAJO	Doble: siega hacia adelante y hacia atrás
ALCANCE RADIOCONTROL	300 Mt. (tecnología AFA / Control óptico)
TIPO DE SIEGA	Mulching
ANCHO DE CORTE	70 cm.
ALTURA DE CORTE	30 a 150 mm. (reglaje eléctrico a distancia)
Nº DE CUCHILLAS	2 flotantes (para hierba y/o maleza de 2 a 4 cm. de diámetro)
INCLINACIÓN DE TRABAJO	Apto para el trabajo en zonas de gran inclinación
TRANSMISIÓN DE LAS CUCHILLAS	Correa (embrague electromagnético)
DIMENSIONES	1.206 x 1.311 x 751
PESO	370 Kg.
PRESIÓN SOBRE EL SUELO	125 gr/cm² ó 130 gr/cm2
RENDIMIENTO	3.000 Mt2/Hr.
SISTEMA GPS SERVO-DRIVE	Opcional (para iOS y Android)

Sus dimensiones y peso permiten transportarla de forma segura pudiendo utilizar una 'pick up' o pequeña furgoneta, y pudiendo ser depositado en territorios difícilmente inaccesibles mediante el uso de una pequeña grúa.

CONFORME a las siguientes normas:
- Directiva R&TTE 1999/5/CE
- 2006/42/CE
- PLE categoría 4 /SIL 3
- ISO 13849-1:2008 / EN 62061:2005

MÁQUINAS PROFESIONALES PARA LA SIEGA EN ÁREAS EXTENSAS, DE DIFÍCIL ACCESO Y CON GRAN CANTIDAD DE MALEZA

CONTROL DIGITAL completo de todas las funciones

X-ROT 80 EVO

- Chasis extra-resistente (evita daños en caso de vuelque)
- Más seguridad (a más inclinación = menos velocidad)
- Sistema GPS (opcional)
- Accesorios disponibles

Nuevo sistema de radio-control (DIGITAL):
- Realiza diagnósticos de la máquina
- Preparado para usarse con el sistema GPS (incluye comandos adicionales)
- Selector de velocidad máx. y vibración

(El nuevo radio transistor doble permite trabajar en un radio de hasta 300 Mt.)

MODELO	X-ROT 80 EVO
MOTOR	B&S Vanguard 3567 18 CV (13'4 Kw) ó Kawasaki FS48IV 13 CV (9'9 Kw)
SIST. DE ARRANQUE	Eléctrico (remoto)
SIST. DE REFRIGERACIÓN	Doble filtro aire
CAPACIDAD COMBUSTIBLE	16 Lt.
TRANSMISIÓN DEL MOTOR	Eléctrica 48 V
VELOCIDAD	0 a 8 km/Hr.
DIRECCION DE TRABAJO	Doble: siega hacia adelante y hacia atrás
ALCANCE RADIOCONTROL	300 Mt. (tecnología AFA / Control óptico)
TIPO DE SIEGA	Mulching
ANCHO DE CORTE	80 cm.
ALTURA DE CORTE	30 a 150 mm. (reglaje eléctrico a distancia)
Nº DE CUCHILLAS	2 flotantes (para hierba y/o maleza de 2 a 4 cm. de diámetro)
INCLINACIÓN DE TRABAJO	Apto para el trabajo en zonas de gran inclinación
TRANSMISIÓN DE LAS CUCHILLAS	Correa (embrague electromagnético)
DIMENSIONES	1.240 x 1.350 x 760
PESO	380 Kg.
PRESIÓN SOBRE EL SUELO	135 gr./cm²
RENDIMIENTO	3.400 Mt2/Hr.
SISTEMA GPS SERVO-DRIVE	Opcional (para iOS y Android)

Sus dimensiones y peso permiten transportarla de forma segura pudiendo utilizar una 'pick up' o pequeña furgoneta, y pudiendo ser depositado en territorios difícilmente inaccesibles mediante el uso de una pequeña grúa.

CONFORME a las siguientes normas:
- Directiva R&TTE 1999/5/CE
- 2006/42/CE
- PLE categoría 4 /SIL 3
- ISO 13849-1:2008 / EN 62061:2005

MÁQUINAS PROFESIONALES PARA LA SIEGA EN ÁREAS EXTENSAS, DE DIFÍCIL ACCESO Y CON GRAN CANTIDAD DE MALEZA

CONTROL DIGITAL completo de todas las funciones

X-ROT 95 EVO
853103

- Chasis extra-resistente (evita daños en caso de vuelque)
- Más seguridad (a más inclinación = menos velocidad)
- Sistema GPS (opcional)
- Accesorios disponibles

Nuevo sistema de radio-control (DIGITAL):
- Realiza diagnósticos de la máquina
- Preparado para usarse con el sistema GPS (incluye comandos adicionales)
- Selector de velocidad máx. y vibración

(El nuevo radio transistor doble permite trabajar en un radio de hasta 300 Mt.)

MODELO	X-ROT 95 EVO
MOTOR	Kawasaki FS730V de 23'7 CV (17'7 Kw)
SIST. DE ARRANQUE	Eléctrico (remoto)
SIST. DE REFRIGERACIÓN	Doble filtro aire
CAPACIDAD COMBUSTIBLE	Doble depósito de 15 Lt. c/u
TRANSMISIÓN DEL MOTOR	Eléctrica 48 V
VELOCIDAD	0 a 8 km/Hr.
DIRECCION DE TRABAJO	Doble: siega hacia adelante y hacia atrás
ALCANCE RADIOCONTROL	300 Mt. (tecnología AFA / Control óptico)
TIPO DE SIEGA	Mulching
ANCHO DE CORTE	95 cm.
ALTURA DE CORTE	50 a 140 mm. (reglaje eléctrico a distancia)
Nº DE CUCHILLAS	2 flotantes (para hierba y/o maleza de 2 a 4 cm. de diámetro)
INCLINACIÓN DE TRABAJO	Apto para el trabajo en zonas de gran inclinación
TRANSMISIÓN DE LAS CUCHILLAS	Correa (embrague electromagnético)
DIMENSIONES	1.360 x 1.470 x 825
PESO	455 Kg.
PRESIÓN SOBRE EL SUELO	168 gr./cm2
RENDIMIENTO	4.200 Mt2/Hr.
SISTEMA GPS SERVO-DRIVE	Opcional (para iOS y Android)

Sus dimensiones y peso permiten transportarla de forma segura pudiendo utilizar una 'pick up' o pequeña furgoneta, y pudiendo ser depositado en territorios difícilmente inaccesibles mediante el uso de una pequeña grúa.

CONFORME a las siguientes normas:
- Directiva R&TTE 1999/5/CE
- 2006/42/CE
- PLE categoría 4 /SIL 3
- ISO 13849-1:2008 / EN 62061:2005

Sofisticado **sist. de control GPS SERVO-DRIVE COMPASS** manipulable desde el mando de radio-control

GPS SERVO-DRIVE COMPASS
853113

Permite seguir TODO el recorrido de trabajo a través de una app para teléfonos móviles (Android o iOS), informando en todo momento de la velocidad de trabajo y seleccionando la ruta seguida (indica con precisión la posición de la máquina en condiciones normales con un margen de error de tan sólo unos 5 cm.).

- Precisión con un margen de error de tan sólo de 5 cm.
- 3 modos de control (una vez definidos los "puntos delimitantes" la zona de trabajo quedará marcada y registrada en la memoria; seleccionable en cualquier momento)
- 3 niveles de seguridad para evitar salir del área de trabajo
- Cálculo de la mejor ruta a seguir
- Control automático de la velocidad de subida
- Incrementa la productividad de la máquina en un 25%
- Control de corriente (con un ahorro de energía de hasta el 50%)
- Sin sobrecalentamiento en suelos pesados
- Actualizaciones automáticas del software
- Conéctese desde su SmartPhone (para Android e iOS)

Incluye también la posición de alta precisión de la unidad por función RTK (Cinemática en Tiempo Real) que permite la grabación para la futura reutilización de la ruta de trabajo con, posibilidad de repetir la operación indefinidamente

La característica adicional es el control de proceso a través de la aplicación BHV (para tablet o smartphone, Android o IOS) con posibilidad de ajustar velocidad y ancho de trabajo

SISTEMA ALZAMIENTO TRASERO
853111

Sist. eléctrico de alzamiento trasero para accesorios: Sistema de alzamiento de conexión rápida para accesorios (pala de nieve, etc); funciona eléctricamente y a través del mando a distancia y no precisa de herramientas para su instalación (se monta en la parte trasera del X-ROT)

- Capacidad de elevación: 80 Kg.
- Altura mínima (marco superior): 455 mm.
- Enchufe de 48V para los accesorios

CAJA SUPERIOR
000000

Caja superior multifuncional:

- Capacidad de carga: 100 Kg.
- Al x An x L: Medidas: 120 x 800 x 850 mm.
- Peso: 22 Kg.

Marco de aluminio y ajuste rápido

PALA PARA NIEVE
853112

Pala para nieve: Pala para nieve/estiércol de 135 cm. de ancho (alto cuchillas 330 mm.) ajustable a izda. y dcha. desde el mando a distancia (3 posiciones de inclinación lateral: derecha / central / izquierda); se monta en la parte trasera del X-ROT (montaje rápido sin necesidad de herramientas); peso total: 42 Kg.

Nota: Precisa de Sistema alzamiento trasero + Set electrical socket

FLEXCUT
853110

Brazo articulado con cuchillas para siega lateral/frontal (paredes, bordillos, debajo de bancos, etc…)

Ancho de corte	**42 cm.**
Altura de siega	**0 a 8 cm. (auto-ajustable mediante el mando a distancia)**
Posición de siega doble	**A izquierda y derecha (rápido sistema de selección)**
Posición en alza	**Para continuar segando con el brazo articulado bloqueado**
Velocidad de siega	**5 Km./Hr. (4 kW potencia de siega)**
Peso	**Tan solo 22 Kg.**

- Rueda de contorneado de contacto suave (acero inox).
- Fácil y rápida instalación (sin necesidad de herramientas)
- Botón de on/off localizado en el mando a distancia

FLEXTRIMMER
000000

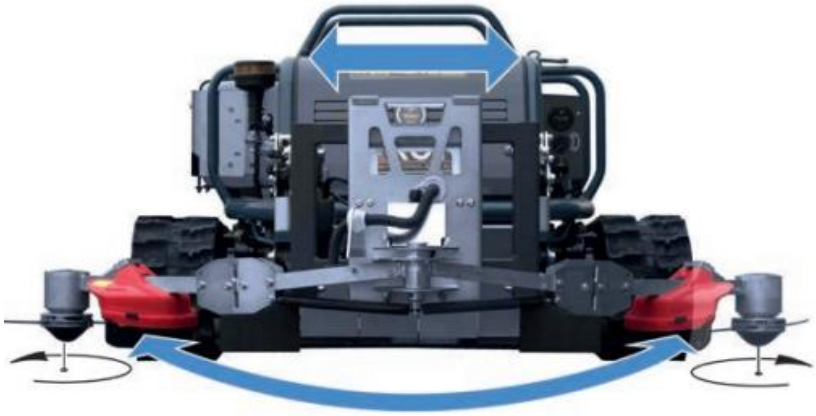

Ancho de corte	**34 cm.**
Altura de siega	**3 a 25 cm. (auto-ajustable mediante el mando a distancia)**
Posición de siega de doble lado	**Selección rápida del lado de corte con retroceso automático**
Velocidad de siega	**3 Km./Hr. (750 W potencia de siega)**
Peso	**Tan solo 14 Kg.**

• Interruptor de arranque y parada remotos desde el radiocontrol
• Ajuste rápido sin necesidad de herramientas
• Amortiguadores horizontales y verticales por brazo flexible

Nota: Precisa de Sistema alzamiento trasero + Set electrical socket

MÁQUINAS PROFESIONALES PARA EL DESBROCE EN ÁREAS EXTENSAS, DE DIFÍCIL ACCESO Y CON GRAN CANTIDAD DE MALEZA

CONTROL DIGITAL completo de todas las funciones

X-FLAIL 80
853104

- Chasis extra-resistente (evita daños en caso de vuelque)
- Más seguridad (a más inclinación = menos velocidad)

Nuevo sistema de radio-control (DIGITAL):
- Realiza diagnósticos de la máquina
- Preparado para usarse con el sistema GPS (incluye comandos adicionales)
- Selector de velocidad máx. y vibración

(El nuevo radio transistor doble permite trabajar en un radio de hasta 300 Mt.)

MODELO	X-FLAIL 80
MOTOR	B&S Vanguard 3864 de 23 CV (17'2 Kw)
SIST. DE ARRANQUE	Eléctrico (remoto)
SIST. DE REFRIGERACIÓN	Doble filtro aire
CAPACIDAD COMBUSTIBLE	16 lt.
TRANSMISIÓN DEL MOTOR	Híbrida - eléctrica 48 V
VELOCIDAD	0 a 8 km/h.
DIRECCION DE TRABAJO	Doble: siega hacia adelante y hacia atrás
ALCANCE RADIOCONTROL	300 m. (tecnología AFA / Control óptico)
TIPO DE SIEGA	Mulching
ANCHO DE CORTE	80 cm.
ALTURA DE CORTE	30 a 150 mm. (reglaje eléctrico a distancia)
Nº DE MARTILLOS "Y"	40 martillos "Y" (flotantes)
INCLINACIÓN DE TRABAJO	Apto para el trabajo en zonas de gran inclinación
TRANSMISIÓN DE LAS CUCHILLAS	Correa (embrague electromagnético)
DIMENSIONES	1.350 x 1.320 x 780
PESO	450 kg.
PRESIÓN SOBRE EL SUELO	166 gr./cm²
RENDIMIENTO	2.800 m²/h

Sus dimensiones y peso permiten transportarla de forma segura pudiendo utilizar una 'pick up' o pequeña furgoneta, y pudiendo ser depositado en territorios difícilmente inaccesibles mediante el uso de una pequeña grúa.

Conforme a las siguientes normas:
- Directiva R&TTE 1999/5/CE
- 2006/42/CE
- PLE categoría 4 /SIL 3
- ISO 13849-1:2008 / EN 62061:2005