SERIE MD

MAQUINAS UNIVERSALES para

Desbarbado y satinado

COSTA
LEVIGATRICI
METAL

metal MD ES

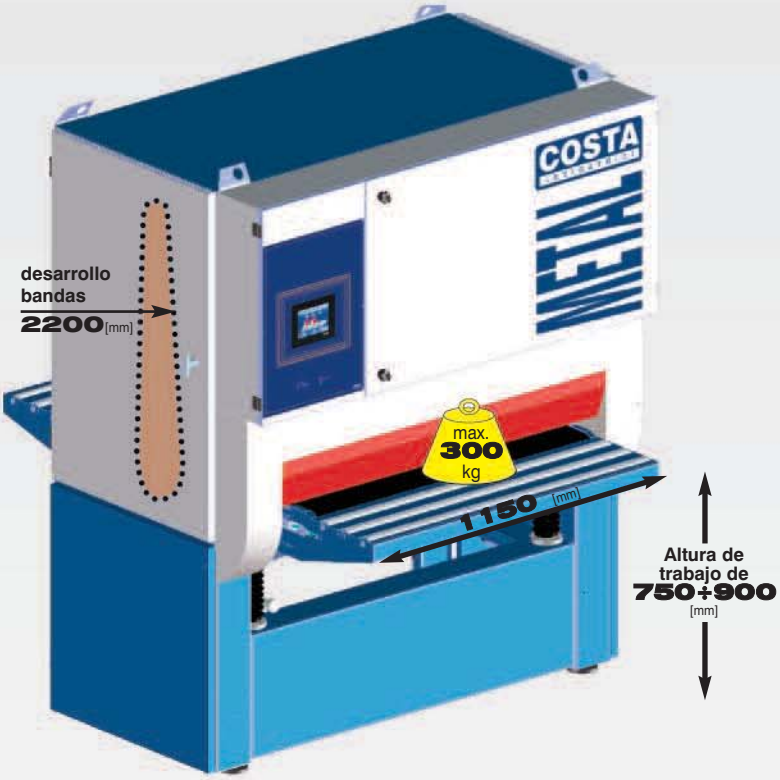

Centro de mecanizado universal para el desbarbado y satinado de materiales ferrosos y no ferrosos.
Las maquinas de esta serie estan disponibles con banco movil.
Ancho de trabajo de 1150 mm, pueden soportar piezas pesadas hasta un máximo de 300 KG.
Las bandas abrasivas tienen un desarrollo de 2.200 mm.
Gracias a su modularidad es posible personalizar un "CENTRO DE MECANIZADO" en función de las propias necesidades, escogiendo entre los diferentes grupos de trabajo espcificos para cada tipo de trabajo.
La estructura porta grupos operadores puede albergar de 2 a 3 unidades de trabajo internas, más una externa.
La elevada rigidez de la estructura y del banco de avance combinados con la alta tecnología aplicada a las partes mecanicas y electronicas hacen de esta serie el CENTRO DE MECANIZADO perfecto para cada empresa.

maquina superior
disponible
de **2** >>> a **3**
grupos de trabajo

grupos operadores aplicables en cualquier posición al interno de la estructura

C20

grupo cilindro

SB18

SB18

Ø 130 mm

XVS130

grupo cepillos

SR

sopladores

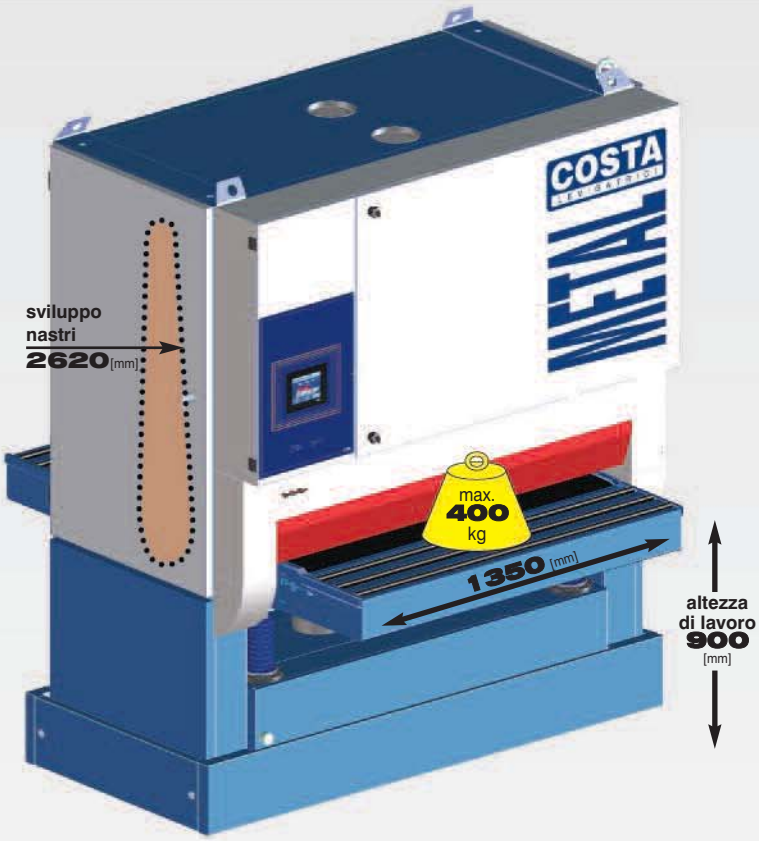

Centro de mecanizado universal para el desbarbado y satinado de materiales ferrosos y no ferrosos.
Las maquinas de esta serie estan disponibles con el banco de trabajo fijo, idonéo para el mecanizado de en linea y de piezas de grades dmensiones.
Ancho util de trabajo de 1350 mm, pueden soportar piezas pesadas hasta un máximo de 400 KG.
Las bandas abrasivas tienen un desarrollo de 2620 mm, garantizando un optimo acabado superficial además de una larga durada, disminuyendo el coste de mecanizado.
Gracias a su modularidad es posible construir un propio "CENTRO DE MECANIZADO" en función de las propias exigencias, escogiendo entre los grupos de trabajo especifico para cada tipo de acabados.
La estructura porta grupos operadores puede albergar de 2 a 3 unidades de trabajo internos, más una externa.
La elevada rigidez de la estructura y del banco de avance combinados con la alta tecnología de las partes mecanicas y electronicas hacen de esta serie " EL CENTRO DE TRABAJO " perfecto para cada empresa.

maquina superior
disponible
de **2** >>> a **3**
grupos de trabajo

grupos operadores aplicables en cualquier posición al interno de la estructura

C20

grupo cilindro

CA16 - CA32

grupo patin

SB18

S18

XVS130

SR

grupo cepillos

sopladores

dotación **standard y opcional**

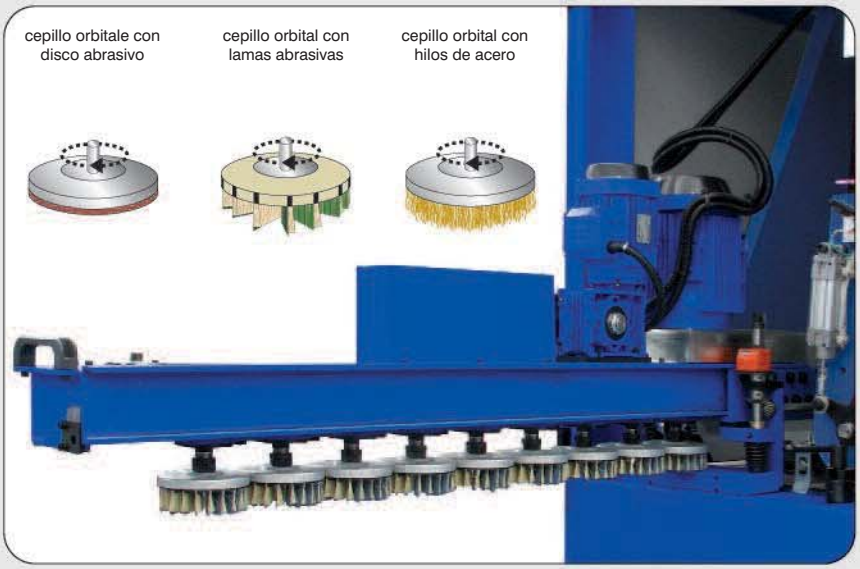

La unidad XVS es completamente extraibile, de facil mantenimiento para el cambio de cepillos, utiliza cepillos standard con bajo coste de compra y dedicados para trabajos especificos.

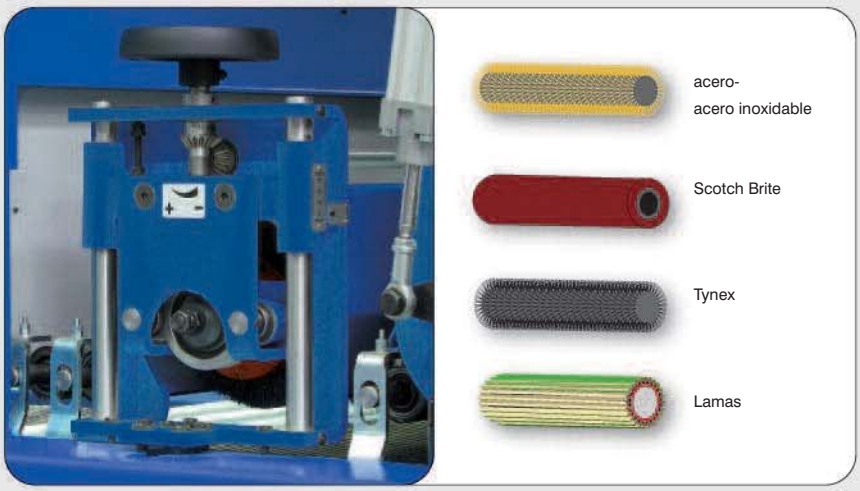

Grupo cilindro - Grit-Set neumatico con revolver de 6 posiciones para compensar las variaciones de espesor de los diferentes granos de abrasivo.

Grupo cepillo longitudinal Ø 180 mm con regulación manual y visualizador mecanico de cota. Sistema de oscilación lateral.
Están disponibles cepillos en acero, acero inoxidable, scotch brite™, tynex y lamas.

Grupo de oscilación de la lija abrasiva controlado por fotocélula

Sopladores oscilantes (opcional) para una eficaz limpieza de las bandas abrasivas, entrando en funcionamiento solo en presencia de pieza a mecanizar.

Banco Depresor (opcional)
Un electroventilador de alta velocidad genera una "depresion" debajo los grupos de trabajo, que através de las perforaciones en el tapete, aguantan piezas escurridizas o de dimensiones más pequeñas de la distancia entre los rodillos pisadores superiores.

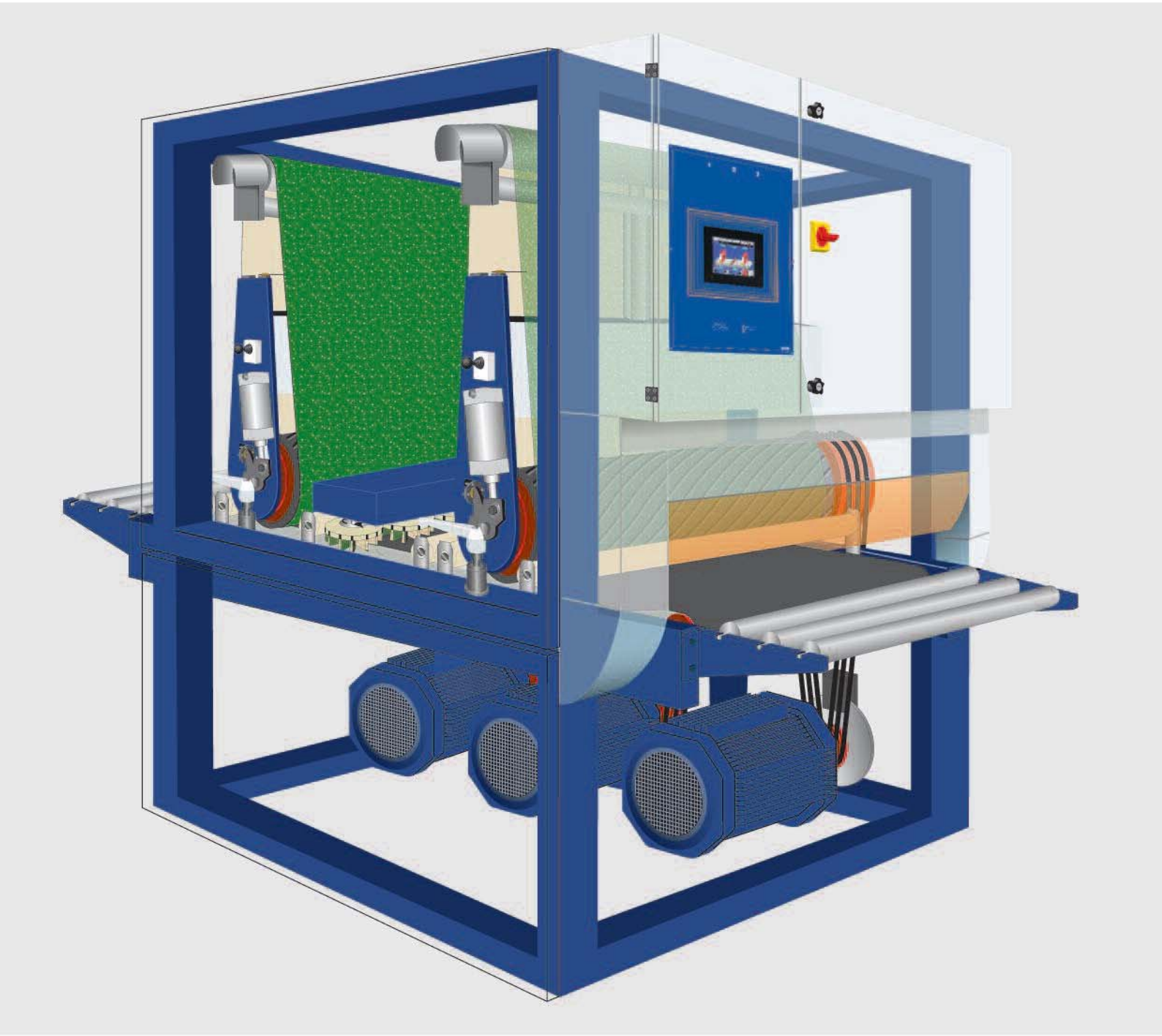

Rodillos libres situados en la entrada y salida del banco de avance para aumentar la base de apoyo de las piezas.

Cada **grupo motor** está completo de un propio freno de disco para el paro de emergencia en pocos segundos.

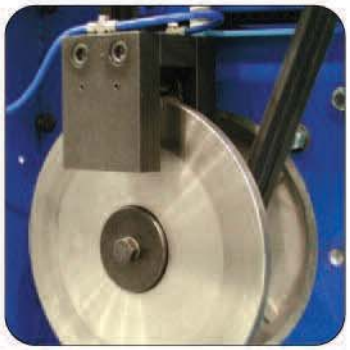

Doble rodillos de presión con ajuste micrométrico para cada grupo de trabajo.

Panel Electromecánico

Panel de mando intuitivo y completo, con led de diagnosis para indicar los varios tipo de emergencia.

Visualización digital del espesor seleccionado.

PLC VISION

El panel PLC Vision permite la visualización en el monitor de pantalla táctil, los datos de mecanizado de la maquina; además el PLC memoriza los datos con un código de re-llamada, para usos futuros.

AHORRO ENERGETICO

Las funciones de ahorro energetico, garantizan el uso de la maquina con la maxima eficencia y respeto del ambiente.

layout

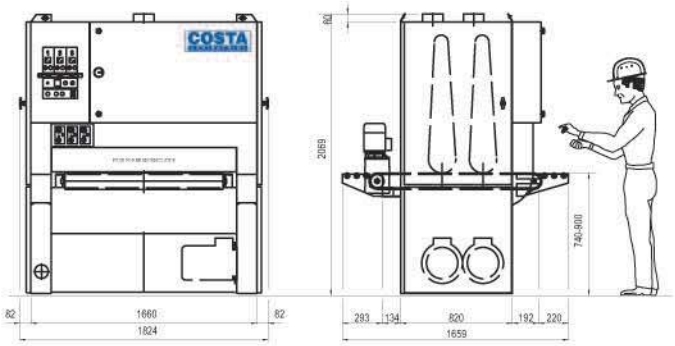
COSTA
2069
740-900
82
1660
1824
293
134
820
192
220
1659

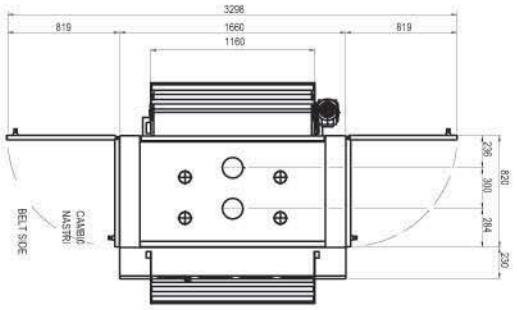
3298
819
1660
1160
BELT SIDE
CAMBIO NASTRI
236
300
284
230
820

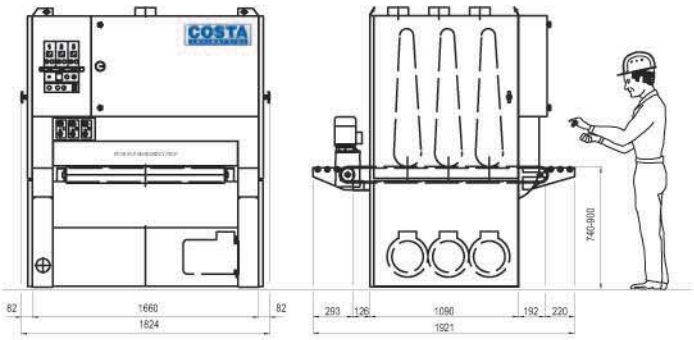
COSTA
740-900
82
1660
1824
293
126
1090
192
220
1921

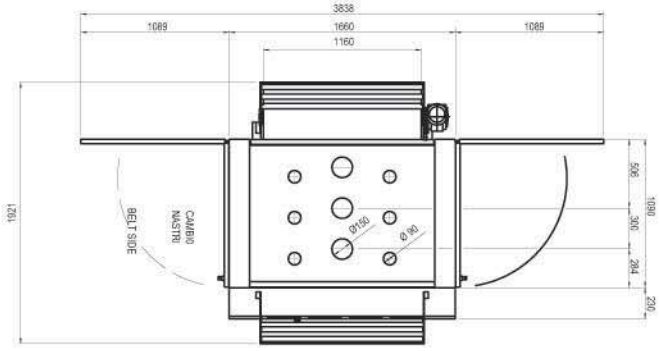
3838
1089
1660
1160
1921
BELT SIDE
CAMBIO NASTRI
Ø150
Ø 90
506
300
284
230
1090

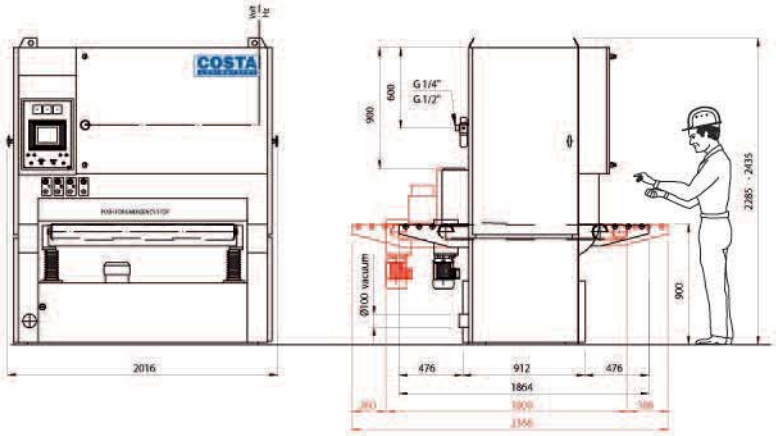
Volt
Hz
COSTA
600
900
G 1/4"
G 1/2"
2285 - 2435
Ø100 vacuum
900
2016
476
912
476
1864
1909
2356

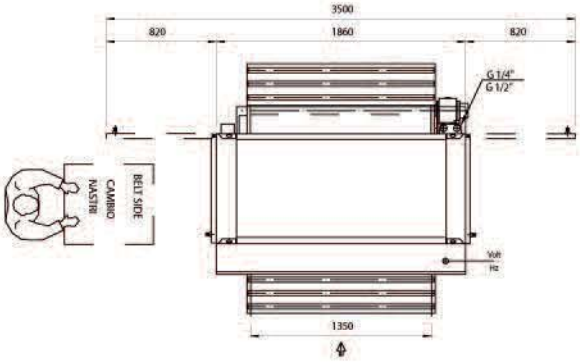
3500
820
1860
820
G 1/4"
G 1/2"
BELT SIDE
CAMBIO NASTRI
Volt
Hz
1350

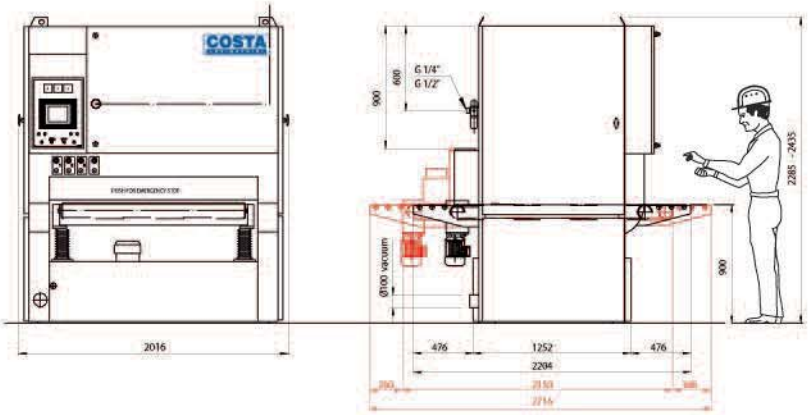
COSTA
600
900
G 1/4"
G 1/2"
2285 - 2435
Ø100 vacuum
900
2016
476
1252
476
2204
2153
2716

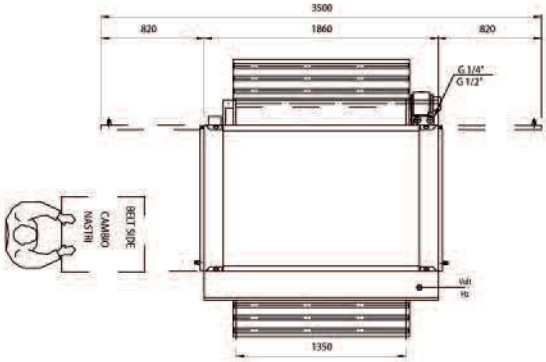
3500
820
1860
820
G 1/4"
G 1/2"
BELT SIDE
CAMBIO NASTRI
Volt
Hz
1350

configuraciones disponibles

Desbarbado de
con

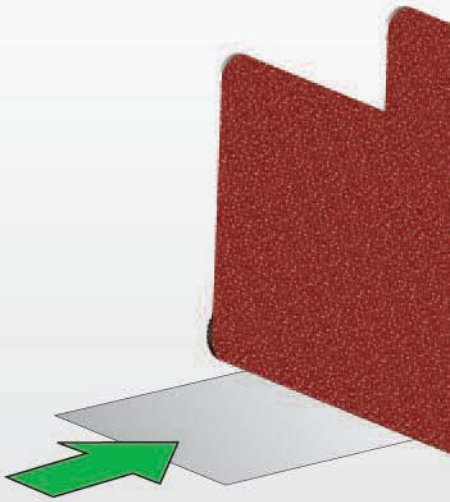

Desbarbado y redondeado de lo
con m

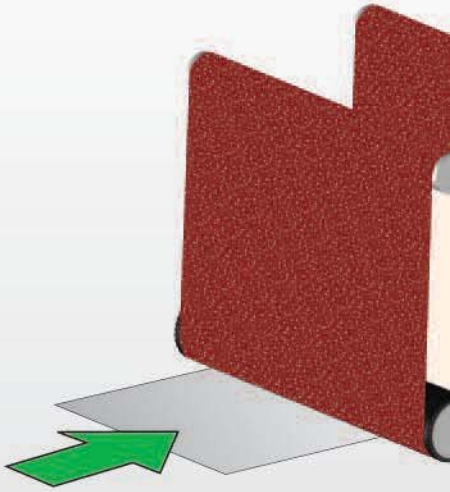

Desbarbado y redondeado de lo
en laser

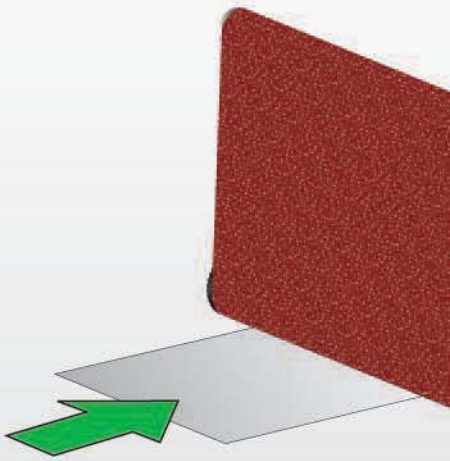

piezas cortadas por oxicorte o plasma
la maquina en versión **CC**

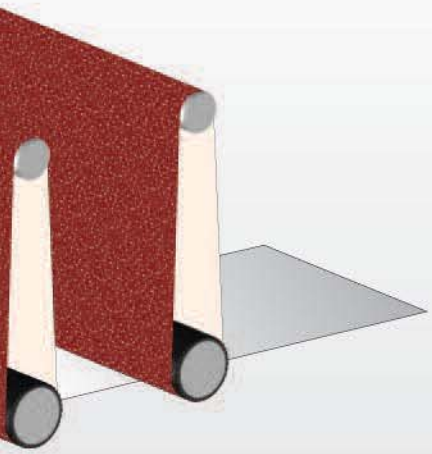

os cantos en piezas cortadas con oxicorte o plasma
maquina en versión **CCV**

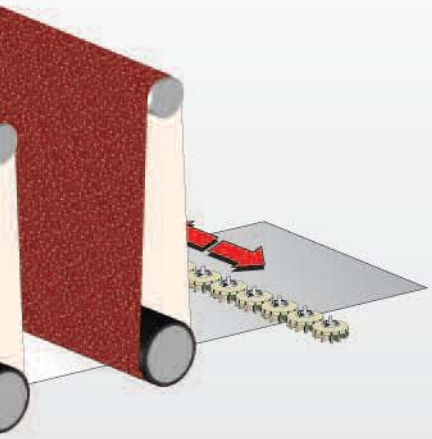

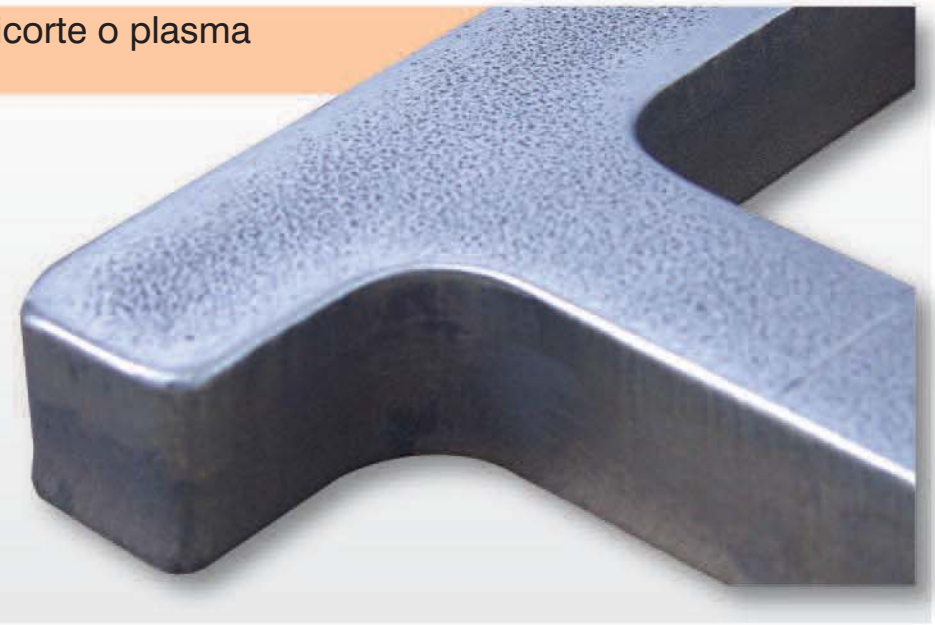

os cantos en piezas punzonadas, cizalladas o cortadas
r con maquina en versión **CV**

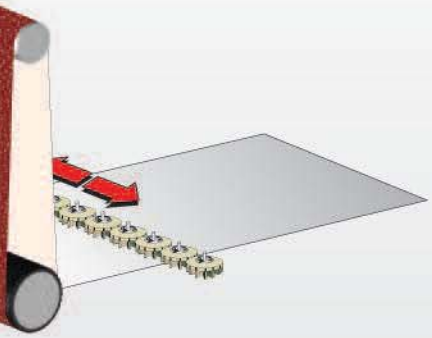

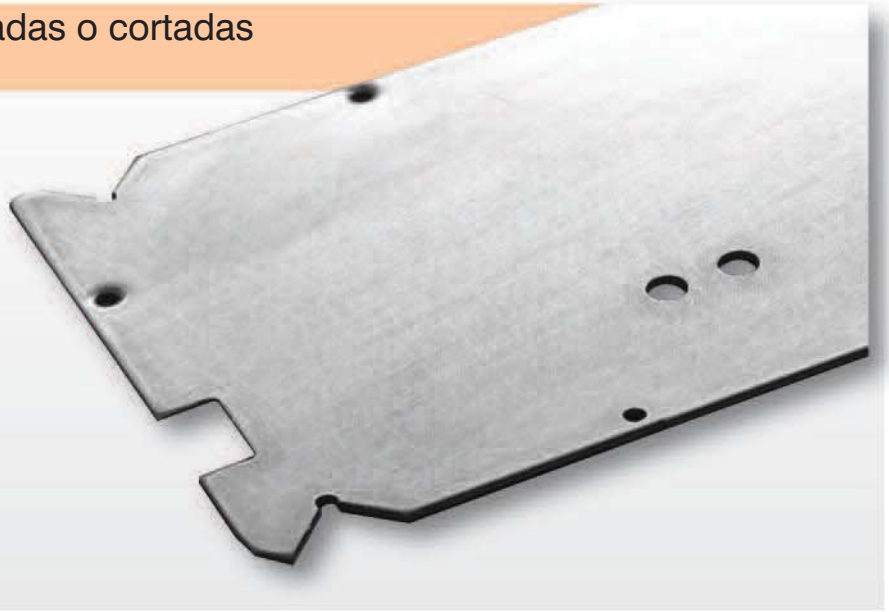

configuraciones disponibles

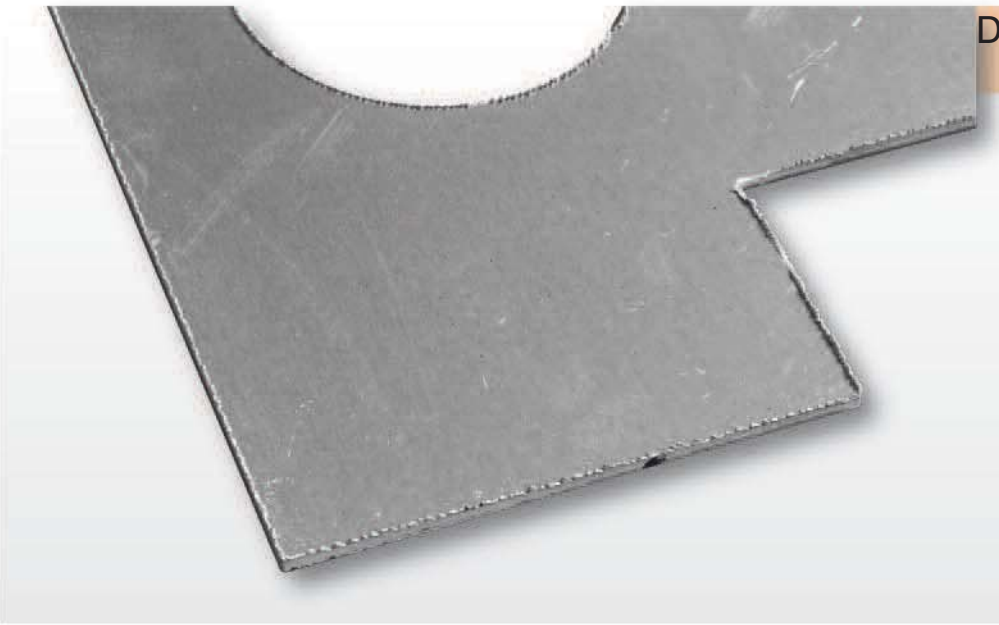

Desbarbado, redondeado de los
en laser, punzonadas o cizalla

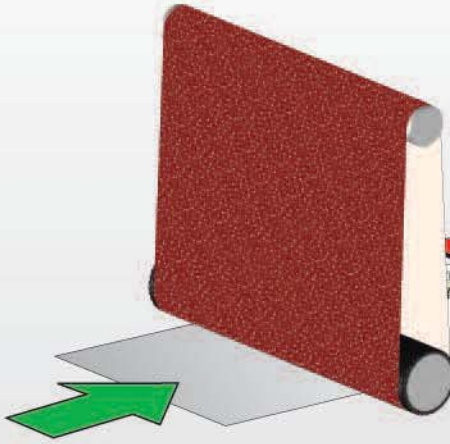

Desbarbado y satinado en ac
aluminio co

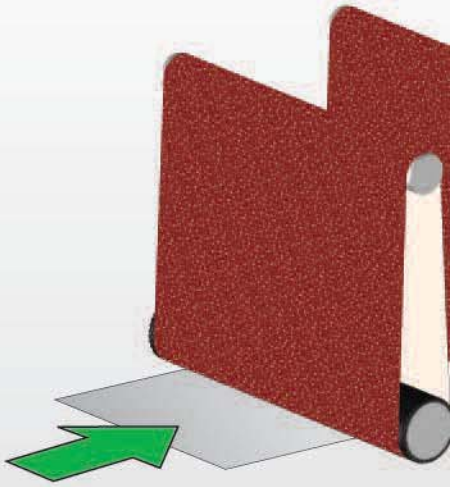

Desbarbado y satinado en ace
para acabado duplo y

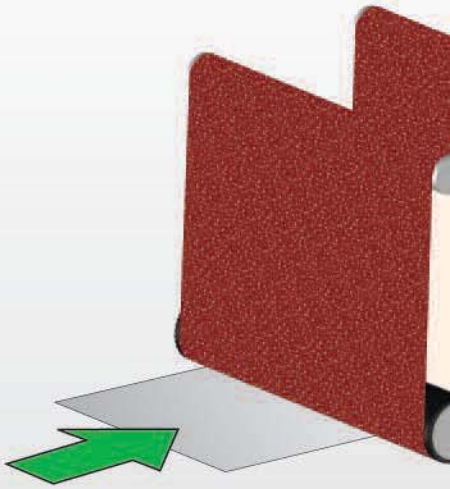

cantos y satinado en piezas cortadas
adas co maquina en versión **CVC**

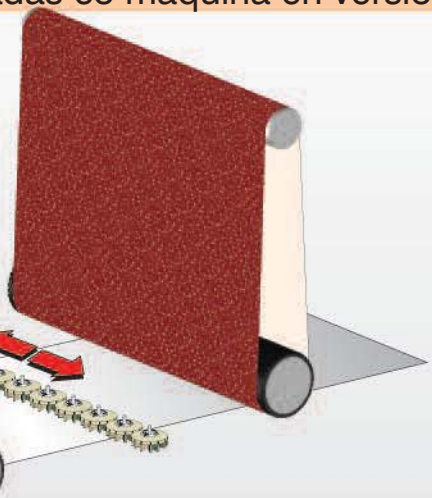

ero inoxidables laminado en caliente o en frio,
on maquina en versión **CCC**

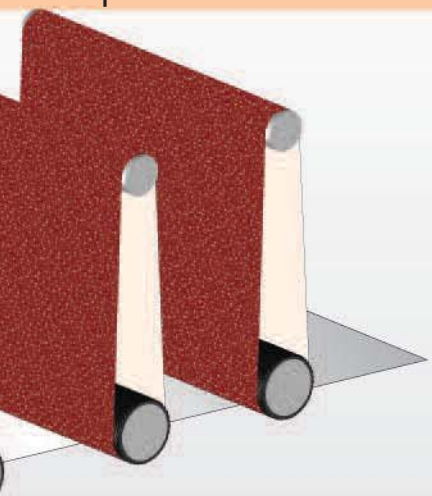

ero inoxidable laminado en caliente o en frio y aluminio
en Scotch-Brite™ con maquina en versión **CCS**

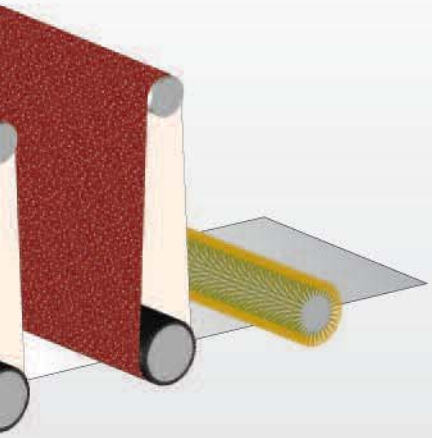

Localización - Veneto - Italia

Aereopuertos
cia: 90 Km - 1h en coche
Treviso: 75 Km - 1,5 h en coche
Verona: 65 Km - 45 min en coche
Boloña: 160 Km - 2h en coche

Ferrocaril
Vicencia: 30 km - 30 min en coche

Indicaciones de autopistas

Para las instalaciones de Sandrigo
Autopista A31 - Salida Dueville - 3,5 km

Para la Sede Comercial de Schio
Autopista A31 - Salida Thiene-Schio - 13 km

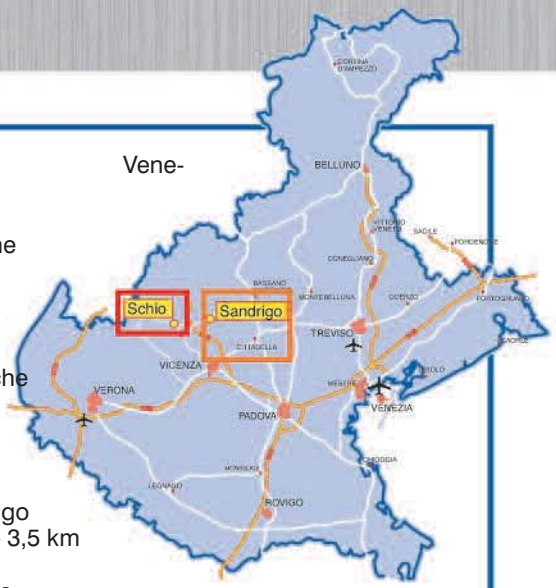

Fabrica de Schio
Via Venezia, 144
36015 Schio (VI)

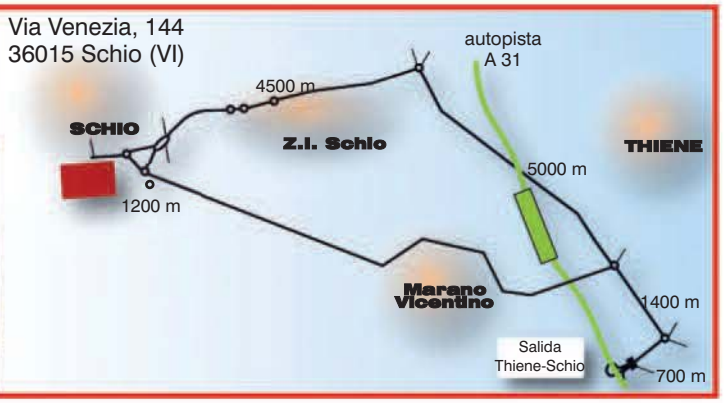

Fabrica de Sandrigo 2
Via G.Galilei, 5
36066 Sandrigo (VI)
Italy

Fabrica de Sandrigo 3
Via Galvani, 1
36066 Sandrigo (VI)
Italy

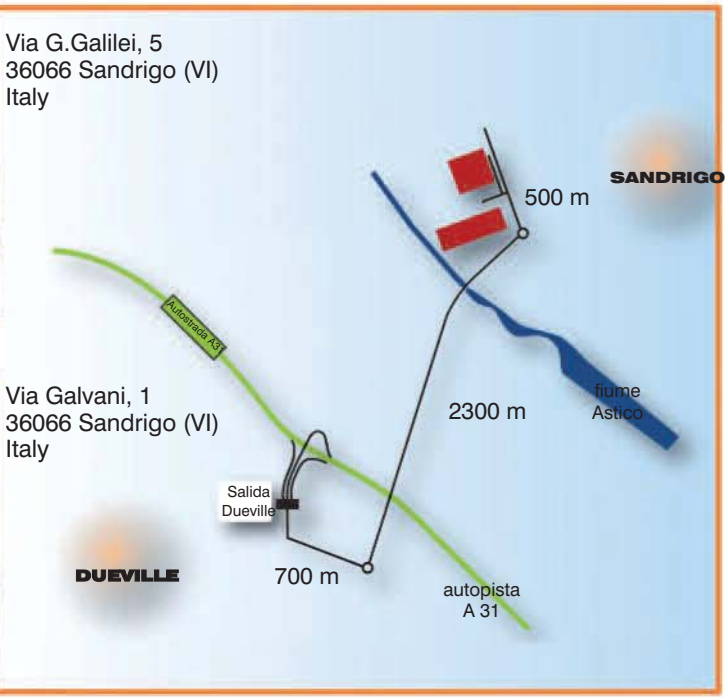

Con reserva de modificaciones sin obligación de pre-aviso

COSTA LEVIGATRICI
COSTA LEVIGATRICI S.p.A.
Via Venezia, 144 - 36015 Schio (VI) Italy
Tel. (+39)0445-675000 – Fax (+39)0445-675110
www.costalev.com - info@costalev.com

00 / 00 x(00) - GR