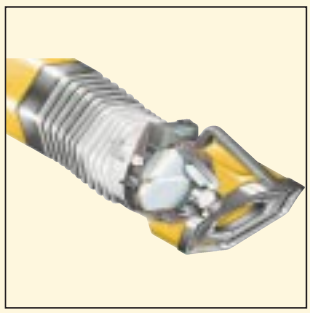

RotaHood®

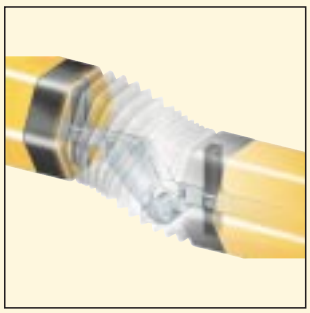

EasyLift®

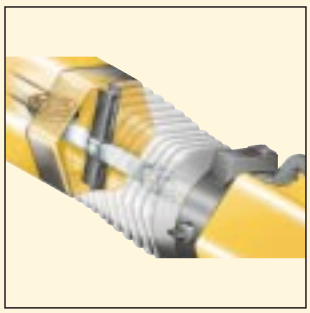

BalanceWheel®

RotaHood® es un sistema que permite colocar la campana de aspiración del brazo en una posición óptima. Este sistema permite visualizar el trabajo que se realiza mientras los humos se aspiran eficazmente. La campana de aspiración está equipada de serie con una válvula de mariposa. Como opción la campana de aspiración puede ser provista de una luz de trabajo y un interruptor automático de arranque/paro.

EasyLift® es un sistema en las articulaciones de los brazos aspiradores Pro Line que desbloquea la fricción en cuanto el brazo es movido hacia arriba. Esto resulta en una gran facilidad de manejo al (re)posicionar el brazo aspirador.

BalanceWheel® es una técnica de equilibrio en que las fuerzas de empuje y tracción en todo el brazo aspirador son repartidas de tal manera que el brazo esté fijo directamente en cualquier posición. Gracias a esta técnica el manejo es muy ligero, lo que significa una gran comodidad cuando la posición del brazo aspirador deba ajustarse a menudo durante el trabajo. La construcción de equilibrio hace así mismo que el brazo esté prácticamente libre de mantenimiento.

BRAZO ASPIRADOR T-FLEX

El brazo aspirador telescópico T-Flex es una solución muy económica para usar en bancos de trabajo y pequeños lugares de trabajo fijos por ejemplo en escuelas de soldadura y talleres de mantenimiento. Cuando no hace falta un filtro, como en el caso de trabajos de soldadura ocasionales y evacuación de humos hacia fuera, el T-Flex se puede combinar muy bien con el ventilador extremadamente silencioso FAN 14. Si es necesario un filtro, el T-Flex se combina con el FAN 28. El rendimiento de aspiración es igual en ambas combinaciones.

Características T-Flex

- Material sintético a prueba de golpes
- Diámetro efectivo del tubo: 203 mm
- Dispositivo de desbloqueo EasyLift®
- Campana de aspiración RotaHood® con válvula de mariposa de serie
- Ventilador FAN 14 ó FAN 28
- Capacidad de aspiración: 600-1600 m³/h
- Luz de trabajo en la campana de aspiración (opcional)
- Interruptor automático de arranque/paro (opcional)

Alcance del T-Flex

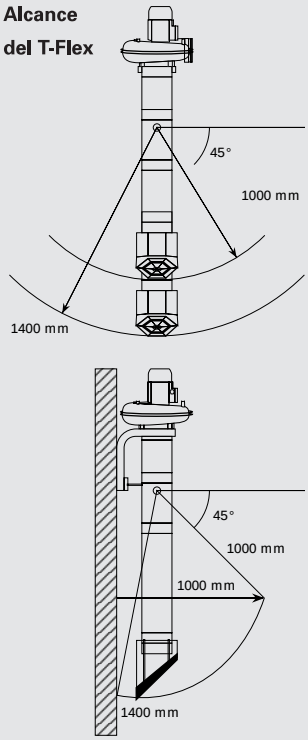
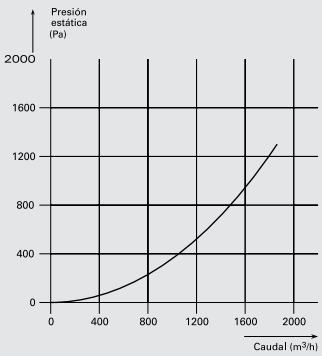
Caída de presión del T-Flex