# PLATOS MAGNÉTICOS CIRCULARES / POLO PASANTE

Adaptables a tornos y rectificadoras. Se instalan mediante un contraplato, igual que con los platos normales de garras. Son de imantación progresiva para facilitar el centrado de la pieza. Los platos de ø250 o mayores están preparados para poder hacer un agujero en el centro de la placa superior, para poder poner un tope o centrador.

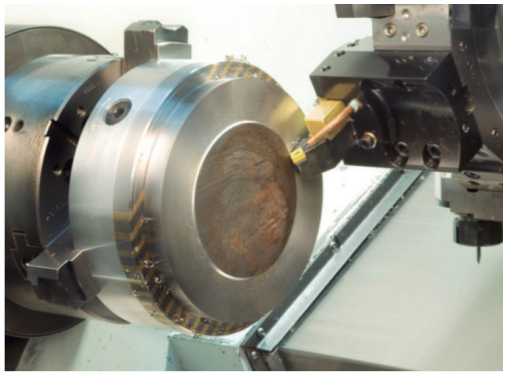

## POLO EXTRAFINO

Paso polar extrafino: 1,5 - 0,8 mm (1,5 de hierro, 0,8 de latón).
Adecuado para piezas pequeñas o de poco espesor (menos de 5 mm).
Dispersión del campo magnético: de 1,5 mm de altura.
Fuerza de atracción: 80 N / cm²

## FI-POL

Paso polar fino: 6-1,5-2-1,5 (6 mm de hierro, 1,5 de latón, 2 de hierro y 1,5 de latón).
Adecuado para piezas pequeñas o de poco espesor (menos de 5 mm).
Dispersión del campo magnético: de 5 mm de altura.
Fuerza de atracción: 80 N / cm²

## MAX-POL

Paso polar de 8-5 (8 mm de hierro y 5 de latón). De mayor fuerza magnética que el Fi-Pol.

Adecuado para toda clase de piezas, desde 5 mm de espesor hasta las más grandes.

Dispersión del campo magnético: 10 mm
Fuerza de atracción: 120 N / cm²

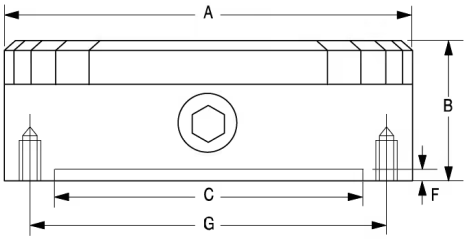

| CÓDIGO | A mm | B mm | C mm | F mm | G mm | AGUJEROS FIJACIÓN | PASO POLAR Hierro-latón-hierro-latón | PALANCAS | PESO Kg |
|---|---|---|---|---|---|---|---|---|---|
| **POL EXTRAFI** | | | | | | | | | |
| 13.50.001 | 100 | 50 | 70 | 2,5 | 91 | 3 x M-5 | 1,5-0,8 | 1 | 2,9 |
| **FI POL** | | | | | | | | | |
| 13.10.002 | 130 | 62 | 90 | 2,5 | 120 | 4 x M-6 | 4-1,5-2-1,5 | 1 | 5 |
| 13.10.003 | 160 | 75 | 125 | 3 | 142 | 4 x M-8 | 6-1,5-2-1,5 | 1 | 8 |
| 13.10.004 | 200 | 80 | 150 | 4,5 | 182 | 4 x M-8 | 6-1,5-2-1,5 | 1 | 13 |
| 13.10.006 | 250 | 80 | 200 | 4,5 | 232 | 4 x M-8 | 6-1,5-2-1,5 | 1 | 20 |
| **MAX POL** | | | | | | | | | |
| 13.20.004 | 200 | 75 | 150 | 4,5 | 182 | 4 x M-8 | 8-5 | 1 | 13 |
| 13.20.006 | 250 | 80 | 200 | 4,5 | 232 | 4 x M-8 | 8-5 | 1 | 20 |
| 13.20.007 | 300 | 85 | 250 | 4,5 | 285 | 4 x M-8 | 8-5 | 1 | 29 |
| 13.20.008 | 350 | 85 | 300 | 4,5 | 334 | 4 x M-8 | 8-5 | 1 | 40 |
| 13.20.009 | 400 | 100 | 350 | 5 | 350 | 6 x M-10 | 8-5 | 1 | 59 |
| 13.20.010 | 450 | 100 | 400 | 5 | 400 | 6 x M-10 | 8-5 | 2 | 70 |
| 13.20.011 | 500 | 100 | 450 | 5 | 450 | 6 x M-10 | 8-5 | 2 | 90 |

# PLATOS MAGNÉTICOS CIRCULARES / POLO RADIAL

Plato magnético permanente, con sistema de imán de neodimio y paso polar radial, que se utiliza para sujetar especialmente anillos y arandelas. Permite la fijación con mayor rigidez y estabilidad.

Con ranuras de centrado para facilitar la alineación de la pieza de trabajo. Bajo pedido se puede suministrar con un agujero pasante de diámetro máximo cota C del dibujo.

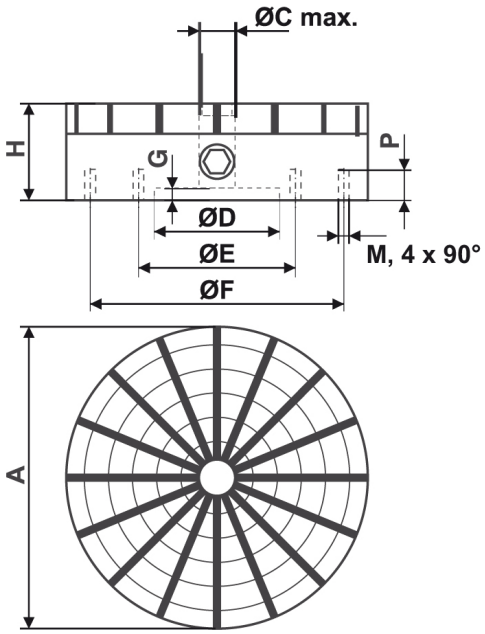

## CARACTERÍSTICAS:

Sistema de imanes de neodimio
Carcasa de acero
Paso polar: Radial
Fuerza de atracción: 140 N / cm²
Dispersión del campo magnético: 10 mm de altura
Desgaste límite de la placa superior:

Ø 130 mm – 3 mm
De Ø 150 a Ø 500 mm – 7 mm

Recorrido de la palanca: MAG-DESMAG 180 °

**POLO RADIAL**

| CÓDIGO | A mm | H mm | C mm | D mm | E mm | F mm | G mm | AGUJEROS FIJACIÓN | Nº DE POLOS | PESO Kg | V-MAX RPM |
|---|---|---|---|---|---|---|---|---|---|---|---|
| 13.51.002 | 130 | 57 | 15 | 50 | - | 100 | 5 | M6 | 10 | 6 | 1000 |
| 13.51.003 | 150 | 57 | 15 | 50 | 80 | 120 | 5 | M6 | 10 | 8 | 1000 |
| 13.51.004 | 200 | 57 | 20 | 60 | 110 | 180 | 5 | M6 | 12 | 13 | 800 |
| 13.51.006 | 250 | 70 | 30 | 80 | 140 | 220 | 5 | M6 | 16 | 24 | 700 |
| 13.51.007 | 300 | 73 | 38 | 150 | 180 | 260 | 6 | M8 | 16 | 36 | 700 |
| 13.51.008 | 350 | 73 | 40 | 170 | 220 | 300 | 6 | M8 | 20 | 48 | 600 |
| 13.51.009 | 400 | 75 | 40 | 200 | 260 | 340 | 8 | M8 | 20 | 64 | 500 |
| 13.51.011 | 500 | 88 | 50 | 200 | 300 | 400 | 8 | M8 | 24 | 106 | 400 |