PLATOS MAGNÉTICOS CIRCULARES / POLO PASANTE

Adaptables a tornos y rectificadoras. Se instalan mediante un contraplato, igual que con los platos normales de garras. Son de imantación progresiva para facilitar el centrado de la pieza. Los platos de ø250 o mayores están preparados para poder hacer un agujero en el centro de la placa superior, para poder poner un tope o centrador.

Disponibles en dos pasos polares distintos: Fi-Pol y Max-Pol.

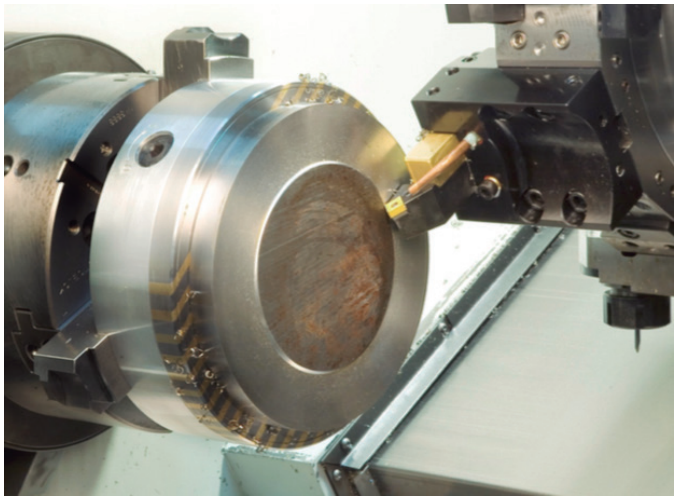

FI-POL

Paso polar fino: 6-1,5-2-1,5 (6 mm de hierro, 1,5 de latón, 2 de hierro y 1,5 de latón).
Adecuado para piezas pequeñas o de poco espesor (menos de 5 mm).
Los platos de ø100 y ø130 tienen 4 mm de hierro en lugar de 6 mm.
Dispersión del campo magnético: de 10 mm de altura.
Fuerza de atracción: 80 N / cm²

MAX-POL

Paso polar de 8-5 (8 mm de hierro y 5 de latón). De mayor fuerza magnética que el Fi-Pol.
Adecuado para toda clase de piezas, desde 5 mm de espesor hasta las más grandes.
Dispersión del campo magnético: de 10 mm de altura
Fuerza de atracción: 120 N / cm²

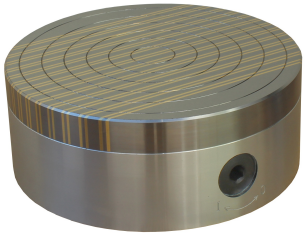

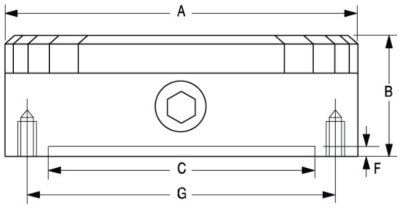

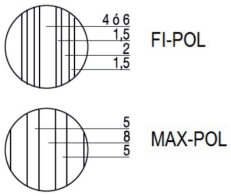

FI POL

CODIGO	0A mm	B mm	0C mm	F mm	0G mm	AGUJERO DE FIJACIÓN	PASO POLAR Hie.Lat. Hie.Lat.	Nº de palancas	PESO Kg
13.10.001	100	62	70	2,5	91	3 x M-5	4-1,5-2-1,5	1	3
13.10.002	130	62	90	2,5	120	4 x M-6	4-1,5-2-1,5	1	5
13.10.003	160	75	125	3	142	4 x M-8	6-1,5-2-1,5	1	8
13.10.004	200	80	150	4,5	182	4 x M-8	6-1,5-2-1,5	1	13
13.10.005	250	80	200	4,5	232	4 x M-8	6-1,5-2-1,5	1	20

MAX POL

CODIGO	0A mm	B mm	0C mm	F mm	0G mm	AGUJEROS DE FIJACIÓN	PASO POLAR Hierro - latón	Nº de palancas	PESO Kg
13.20.004	200	75	150	4,5	182	4 x M-8	8-5	1	13
13.20.006	250	80	200	4,5	232	4 x M-8	8-5	1	20
13.20.007	300	85	250	4,5	285	4 x M-8	8-5	1	29
13.20.008	350	85	300	4,5	334	4 x M-8	8-5	1	40
13.20.009	400	100	350	5	350	6 x M-10	8-5	1	59
13.20.010	450	100	400	5	400	6 x M-10	8-5	2	70
13.20.011	500	100	450	5	450	6 x M-10	8-5	2	90

PLATOS MAGNÉTICOS CIRCULARES / POLO RADIAL

Plato magnético permanente, con sistema de imán de neodimio y paso polar radial, que se utiliza para sujetar especialmente anillos y arandelas. Permite la fijación con mayor rigidez y estabilidad.

Con ranuras de centrado para facilitar la alineación de la pieza de trabajo. Bajo pedido se puede suministrar con un agujero pasante de diámetro máximo cota C del dibujo.

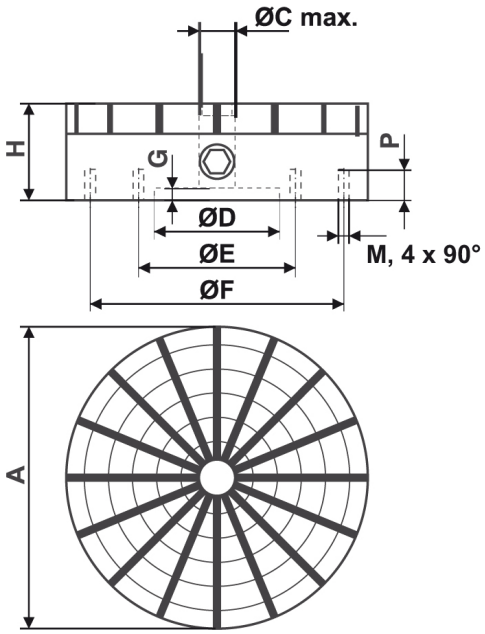

CARACTERÍSTICAS:

Sistema de imanes de neodimio
Carcasa de acero
Paso polar: Radial
Fuerza de atracción: 140 N / cm²
Dispersión del campo magnético: 10 mm de altura
Desgaste límite de la placa superior:

Ø 130 mm – 3 mm
De Ø 150 a Ø 500 mm – 7 mm

Recorrido de la palanca: MAG-DESMAG 180 °

POLO RADIAL

CÓDIGO	A mm	H mm	C mm	D mm	E mm	F mm	G mm	AGUJEROS FIJACIÓN	Nº DE POLOS	PESO Kg	V-MAX RPM
13.51.002	130	57	15	50	-	100	5	M6	10	6	1000
13.51.003	150	57	15	50	80	120	5	M6	10	8	1000
13.51.004	200	57	20	60	110	180	5	M6	12	13	800
13.51.006	250	70	30	80	140	220	5	M6	16	24	700
13.51.007	300	73	38	150	180	260	6	M8	16	36	700
13.51.008	350	73	40	170	220	300	6	M8	20	48	600
13.51.009	400	75	40	200	260	340	8	M8	20	64	500
13.51.011	500	88	50	200	300	400	8	M8	24	106	400