RC TAGGER 320 11/13 E

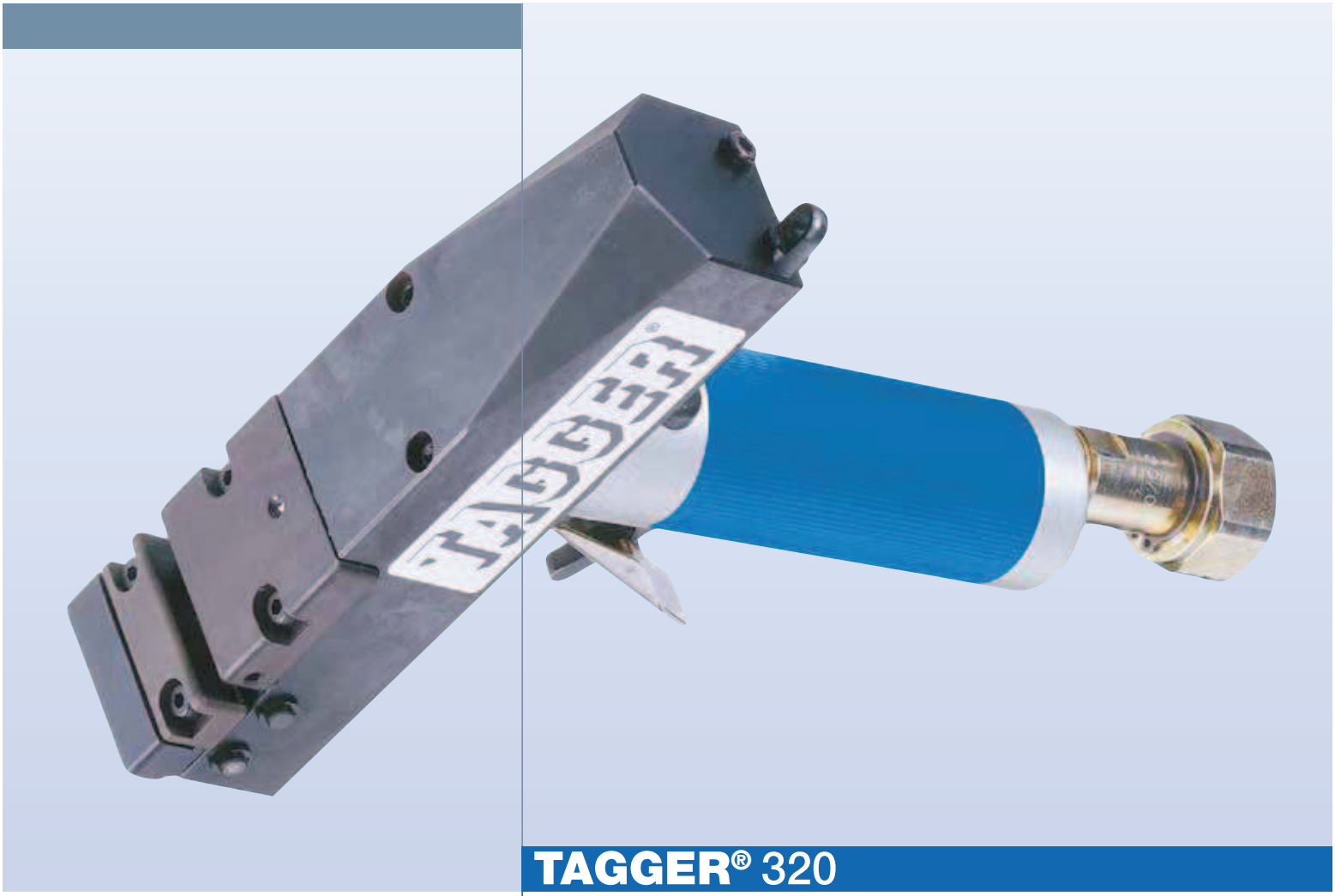

TAGGER® 320

Máquina de grapado automática
Extraordinariamente productiva

BÖLLHOFF

Dimensiones

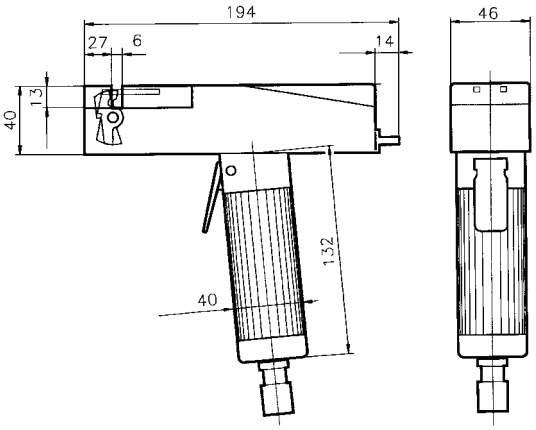

TAGGER® 320

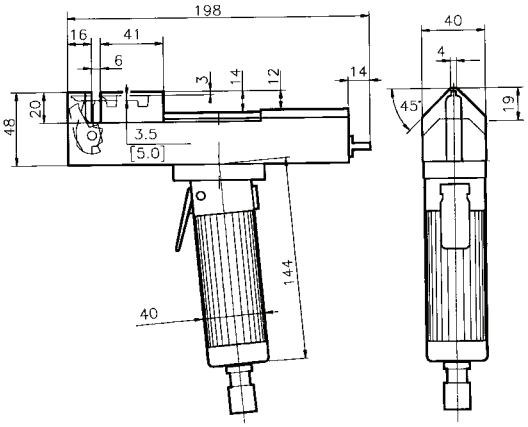

TAGGER® 320 V1

Descripción

La **TAGGER® 320** es una máquina ya conocida y utilizada en todo el mundo. Sus usuarios son, entre otros, **renombrados fabricantes de electrodomésticos, de equipos de calefacción, aire acondicionado y ventilación.** La **TAGGER® 320** es ligera, silenciosa y carece de retroceso, ventajas que hacen de ella **una herramienta de alto rendimiento y cómoda para el usuario.**
La unión se realiza por grapado de chapas: los punzones se introducen en el material formando unas lengüetas y doblándolas para obtener una unión resistente.

Ventajas de la TAGGER® 320

- Unión rápida y de costes reducidos.
- Tiempo de ciclo inferior a un segundo.
- Fácil acceso a ángulos estrechos.
- Sin soportes adicionales ni fijaciones auxiliares.
- Un útil para todos los espesores.
- Trabajo silencioso sin chispas, humos, ni gases nocivos.
- Sin quemaduras, sin aceite, sin residuos.
- Ideal para piezas grandes y voluminosas.
- Adecuada para materiales con revestimientos, lacados o para chapas tipo sándwich.
- Sin necesidad de taladrar o punzonar previamente.
- Sin elementos de ensamblaje auxiliares, sin pegamento.
- Manejo sencillo y cómodo para el usuario.

Características técnicas

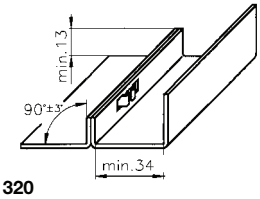

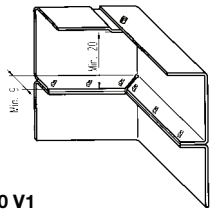

TAGGER® 320	
Peso de la máquina	2,1 kg.
Presión de aire comprimido mínimo	5,5 bar
máximo	6 bar
Presión hidráulica a 6 bar	365 bar
Tiempo del ciclo	0,6 s
Espesor máx. de chapa total	
acero dulce	1,8 mm.
inox.	1,2 mm.

TAGGER® 320 V1	
Peso de la máquina	2,1 kg.
Presión de aire comprimido mínimo	5,5 bar
máximo	6 bar
Presión hidráulica a 6 bar	365 bar
Tiempo del ciclo	0,6 s
Espesor máx. de chapa total	
acero dulce	1,8 mm.
inox.	1,2 mm.

Bollhoff, s.a. - C/ Valportillo I, núm. 7A – 28108 Polígono Industrial de Alcobendas, Madrid, España
Tfno.: 00 34 91 661 91 88 · Fax: 00 34 91 661 67 64 · www.bollhoff.es · e-mail: info_es@bollhoff.com