AL-230 Centro de Mechanizado y Corte de Aluminio

CENTROS DE MECHANIZADOS DE PERFILES » AL-230

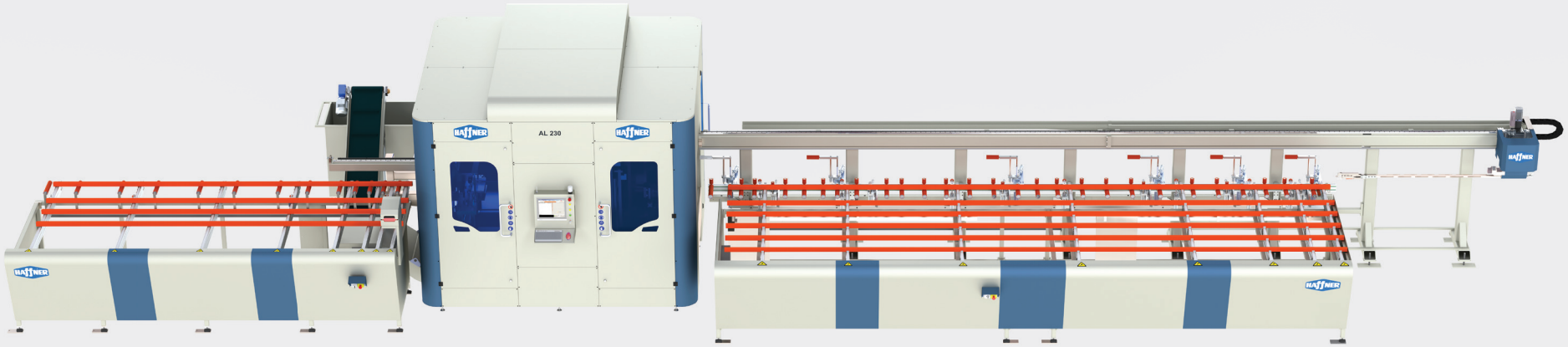

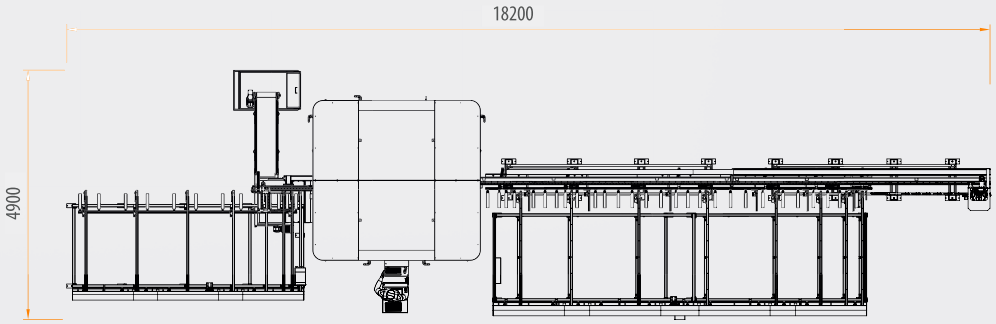

AL-230 Centro de Mechanizado y Corte de Aluminio

CENTROS DE MECHANIZADOS DE PERFILES » AL-230

- Todas las operaciones de corte, fresado, taladrado y marcado en los perfiles de aluminio se han ensamblado en una sola máquina controlada por computadora
- Capacidad de apilamiento de 7 perfiles. (longitud máxima del perfil: 7500 mm (255.90 pulg.))
- Corte automático en todos los ángulos entre +65 ° y -240 ° en incrementos de 0.1 ° con una sierra vertical de 600 mm (23.62 pulg.) de diámetro mediante servomotores
- Corte automático en todos los ángulos entre 45 ° y 135 ° en incrementos de 0.1 ° con una sierra trasera de 400 mm (15.64 pulg.) De diámetro a través de servomotores
- El sistema operativo garantiza la adopción de medidas de seguridad máximas contra la propagación de virus y errores del usuario al limpiar innecesariamente
- Capaz de trabajar con alta velocidad y sensibilidad gracias a 15 ejes controlados por servomotores
- Pinza servocontrolada giratoria de 0 ° - 360 °
- Capaz de realizar operaciones de apertura, perforación y fresado del canal de drenaje de agua en ángulo
- Capaz de transportar las piezas de desechos restantes a la cámara de desechos con el sistema de transporte automático
- Capaz de realizar todas las operaciones de manera sensible con el conjunto de 3 herramientas estándar en el grupo de fresado
- Pantalla táctil de 15.6 ″
- PC industrial de alto rendimiento con sistema operativo Windows 10 que funciona entre 0 ° C-55 ° C (32 ° F - 131 ° F) sin un ventilador adicional
- Trabajar con datos de producción provenientes de diferentes programas de software de producción de ventanas dando un mínimo desperdicio
- Integración completa con los programas de software de producción de fachada y puerta-ventana
- Todos los mensajes de error pueden ser monitoreados desde la pantalla por el departamento de software de la maquinaria
- Capaz de proporcionar servicio con método de conexión remota y solución de problemas mediante la conexión a todo el sistema de automatización
- Procesos del último inicio de sesión automáticamente en cada apertura / cierre de la máquina
- Conexión de red remota o transferencia de datos a través de USB
- Capacidad para realizar una operación de copia de seguridad diaria en una unidad de copia de seguridad interna automáticamente
- Control de producción diario, semanal, mensual y anual con sistema de control de turnos
- Sistema de lubricación central que facilita el mantenimiento de la máquina

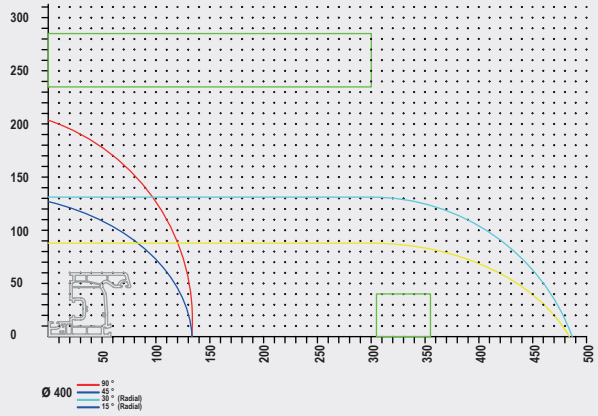

OPCIONAL

- Unidad de fresado final de 3 ejes servocontrolada.

Unidad de Corte :

• Diámetro de la sierra de corte vertical: 600 mm (23.62 pulg.)	• Ángulos de corte horizontal: 45 ° a 135°	• Longitud mínima del perfil a procesar: 300 mm (11.81 pulg.)
• Diámetro de la sierra de corte horizontal: 400 mm (15.74 pulg.)	• Potencia del motor de Sierra vertical: 3 kW (4.02 hp.)	• Capacidad del sistema de carga del perfil: 7 barras
• Recorrido del eje X (sierra vertical) : 425 mm (16.73 pulg.)	• Potencia del motor de Sierra horizontal: 1,5 kW (2.01 hp)	• Longitud de la máquina: 18200 mm (716.53 pulg.)
• Recorrido del eje Y (sierra vertical): 950 mm (37.40 pulg.)	• Anchura máxima del perfil: 300 mm (11.81 pulg.)	• Ancho de la máquina: 4900 mm (192.91 pulg.)
• Recorrido del eje Z (sierra vertical): 600 mm (23.62 pulg.)	• Altura máxima del perfil: 230 mm (9.05 pulg.)	• Altura de la máquina: 2730 mm (107.48 pulg.)
• Recorrido del eje Y (sierra horizontal): 880 mm (34.64 pulg.)	• Ancho mínimo del perfil: 30 mm (1.18 pulg.)	• Peso de la máquina: 8500 kg (18,740 lbs.)
• Recorrido del eje Z (sierra horizontal): 300 mm (11.81 pulg.)	• Altura mínima del perfil: 30 mm (1.18 pulg.)	
• Ángulos de corte vertical: +60 ° a -240 °	• Longitud máxima del perfil a procesar: 7500 mm (295.27 pulg.)	

Unidad de Fresado :

• Recorrido del eje X: 425 mm (16.73 pulg.)
• Recorrido del eje Y: 470 mm (18.50 pulg.)
• Recorrido del eje Z: 325 mm (12.79 pulg.)
• Recorrido del eje C (rotación de la base giratoria): 0° - 315°
• Número de motores de husillo : 8
• Potencia máxima en S1 : 4,5 kW (6.03 hp.)
• Velocidad máxima: 18000 rpm
• Conector de herramientas: ER 32