Sistema CLASSIC / CLASSIC HH

Canal Europeo / Canal 16 mm

exlabesa
WINDOWS · DOORS · FACADES

exlabesa building systems, S. A. U.

Campaña s/n - Valga
36645 - Pontevedra (Spain)
Tel. 986 556 277 Fax 986 557 128
www.exlabesa.com

exlabesa
WINDOWS · DOORS · FACADES

QUALICOAT	ISO 9001
QUALIDECO	ISO 14001
QUALANOD	OHSAS 18001

exlabesa building systems, S. A. U. prohíbe la reproducción total o parcial de este catálogo por cualquier medio escrito, así como soporte magnético o electrónico, sin la debida autorización expresa y por escrito de nuestra parte.
exlabesa building systems, S. A. U. se reserva el derecho a modificar, mejorar o eliminar sin previo aviso cualquiera de los productos mostrados en este catálogo.
exlabesa building systems, S. A. U. no se hace responsable de posibles erratas que pudieran darse en este catálogo y recomienda al cliente que, antes de la formalización de cualquier pedido, verifique que las referencias que aquí aparecen sean correctas.
Los despieces, listas de materiales, modulaciones y descuentos que se incluyen en todos los modelos son orientativos y es responsabilidad del cliente realizar las comprobaciones pertinentes antes de proceder con un pedido.

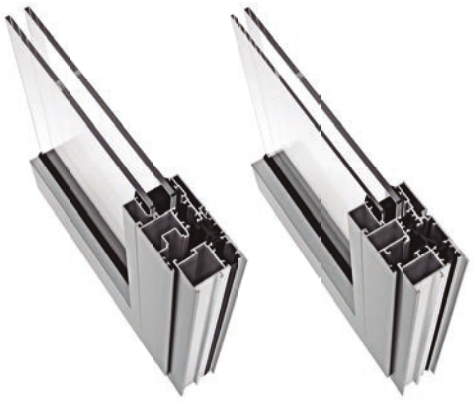

exlabesa

Sistemas de carpintería en aluminio y PVC

Con más de 50 años de trayectoria empresarial y presencia en más de 40 países, **exlabesa** es actualmente referente mundial en el sector del aluminio para la arquitectura y la industria en general.

En la división de arquitectura, **exlabesa** diseña y desarrolla sistemas de carpintería en aluminio y PVC que contribuyen al bienestar y confort de las personas, a la sostenibilidad de nuestros edificios y a la mejora de nuestro entorno.

exlabesa cuenta además con capacidad para completar el ciclo productivo del aluminio con total solvencia, ya que dispone de un total de **22 líneas de extrusión** (prensas de 13 MN a 65 MN), **11 centros de ensamblaje de rotura de puente térmico**, **10 centros de mecanizado**, **9 plantas de lacado**, **5 plantas de anodizado**, **1 centro de curvado** y **1 planta de reciclaje** repartidos en 7 centros de producción ubicados en países como Reino Unido, España, Polonia, Alemania, Marruecos o Estados Unidos.

Sistemas **exlabesa**

- Ventanas y puertas practicables
- Ventanas y puertas correderas
- Protección solar
- Muro cortina
- Panel composite
- Barandillas
- Cerramientos interiores
- Portales

exlabesa
WINDOWS · DOORS · FACADES

exlabesa building systems, S. A. U.

Campaña s/n - Valga
36645 - Pontevedra (Spain)
Tel. 986 556 277 Fax 986 557 128
www.exlabesa.com

exlabesa
WINDOWS · DOORS · FACADES

QUALICOAT	ISO 9001
QUALIDECO	ISO 14001
QUALANOD	OHSAS 18001

exlabesa Support Hub

Soporte y ayuda para clientes

exlabesa Support Hub es el concepto bajo el cual englobamos los servicios más profesionales que ofrecemos a nuestros clientes y a prescriptores en general, y que tienen por objetivo facilitar, por un lado, la prescripción de nuestros sistemas en proyectos de edificación y, por otro, formar a nuestros clientes en su correcta fabricación y montaje.

exlabesa Architectural Lab

- Secciones CAD
- Objetos BIM
- Ensayos AEV
- Cálculos de transmitancia térmica
- Cálculos acústicos
- Elaboración de presupuestos y despieces

exlabesa Test Lab

- Banco de ensayos AEV propio

exlabesa Training Lab

- Taller de formación para clientes
- Formación *in situ*

Para más información visita nuestra web en www.exlabesa.com o ponte en contacto con nosotros en el +34 986 556 277.

exlabesa
WINDOWS · DOORS · FACADES

Sistema Classic / Classic HH

Canal Europeo / Canal 16 mm

A **Vidrio**

Permite instalar vidrios de hasta 41 mm de espesor.

B **Versión Canal Europeo**

Cuenta con Canal Europeo y disfruta de todas las facilidades de este sistema de herraje: colocación sobre canal con contraplacas, partes vistas lacadas, materiales de la máxima calidad y reducción de elementos en los tamaños más pequeños. Está disponible la versión de herraje oculto y microventilación.

C **Versión Canal 16 mm**

Este sistema de herraje aporta robustez y seguridad a la serie. Las piezas son fijadas al perfil por atornillado directo, tiene multitud de puntos de cierre regulables y tanto hoja activa como pasiva son reforzadas por un herraje que cubre totalmente sus canales. Es aplicable el herraje oculto en practicable y oscilobatiente.

D **Hoja de ventana**

Dentro de sus diferentes composiciones, podemos escoger entre hojas abiertas o cerradas, rectas o curvas, y de apertura interior o exterior.

E **Estética**

Hojas rectas o curvas y marcos de varios tamaños permiten al sistema CLASSIC adaptarse a todos los gustos.

F **Complementos**

Cuenta con una gama de perfiles complementarios que resuelve situaciones concretas en su puesta en obra.

exlabesa
WINDOWS · DOORS · FACADES

Con reconocimiento merecido a lo largo de los años, la Serie **CLASSIC** es la más veterana de los Sistemas de Rotura de Puente Térmico de **exlabesa**. Se trata de una serie con poliamidas de 16 mm que continúa con total efectividad en el mercado.

Su marco de 52 mm de profundidad se ha convertido en una referencia en el mercado. Incorpora en su gama todo tipo de soluciones: apertura exterior, interior, puerta, proyectante, pivotante, etc. Tiene gran cantidad de perfiles complementarios que con el paso del tiempo han ido completando su gama.

Cuenta con Canal Europeo y disfruta de todas las facilidades de este sistema de herraje: colocación sobre canal con contraplacas, partes vistas lacadas, materiales de la máxima calidad y reducción de elementos en los tamaños más pequeños. Está disponible la versión de herraje oculto y microventilación.

Dentro del sistema también existe la posibilidad de usar Canal de 16 mm. Este tipo de herraje aporta al sistema su robustez y seguridad. Las piezas se fijan al perfil por atornillado directo, cuenta con multitud de puntos de cierre regulables y tanto hoja activa como pasiva se ven reforzadas con un herraje que cubre totalmente sus canales. Es aplicable el herraje oculto tanto en practicable como en oscilobatiente.

exlabesa
WINDOWS · DOORS · FACADES

Datos técnicos

Ensayos realizados según laboratorio

Doc. n.º 221955

ENSATEC

Servicio acreditado por **ENAC** Organismo Notificado n.º 1668

Permeabilidad al aire
UNE- EN 12207:2000

Clase **4**

Estanqueidad al agua
UNE- EN 12208:2000

Clase **E**$_{1650}$

Resistencia a la carga de viento
UNE- EN 12210:2000

Clase **E**$_{3100}$

Vidrio 4/12/4

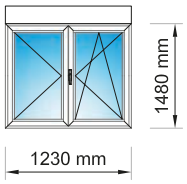

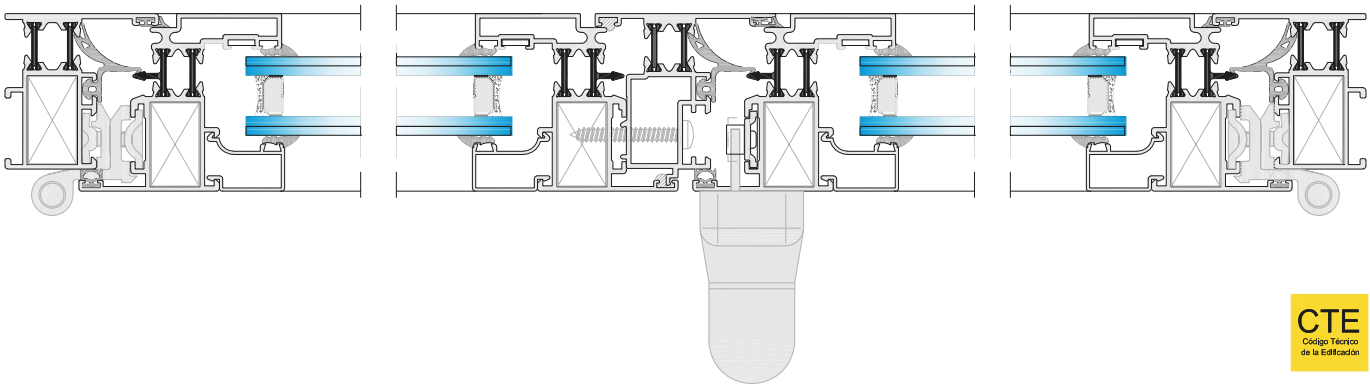

CTE
Código Técnico de la Edificación

Doc. n.º 200213

ENSATEC

Servicio acreditado por **ENAC** Organismo Notificado n.º 1292

Transmitancia térmica
UNE- EN 10077-2:2012 / UNE- EN 10077-2:2012 AC:2012

Uw = 3,1 W/m^{2}K

UNE-EN ISO 10077-1:2010

Vidrio	5/16/4	5/16Arg/4be
U_g	2.70 W/m^{2}K	1.00 W/m^{2}K
U_w	3.20 W/m^{2}K	2.20 W/m^{2}K

Vidrio 4/12/4

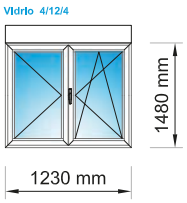

Doc. n.º 200215

ENSATEC

Servicio acreditado por **ENAC** Organismo Notificado n.º 1668

Aislamiento acústico RW
Annex **B** UNE-EN 14351-1:2006+A1

33 dB$_{(-1,-3)}$

Vidrio 4/12/4

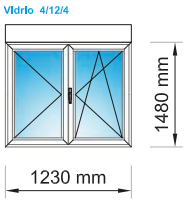

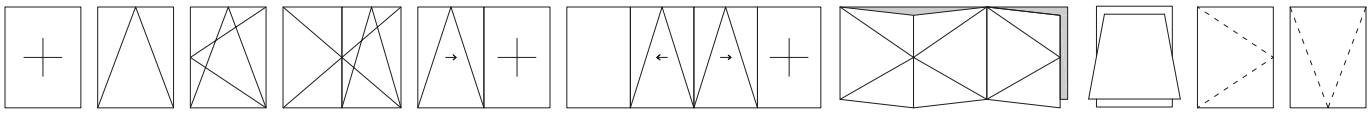

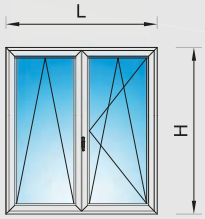

Dimensiones máximas recomendadas

L	H	
2000 mm	2300 mm	120 kg/hoja

Dimensiones y peso máximo recomendado para balconera de 2 hojas oscilobatiente.
Consultar peso y dimensiones en el resto de tipologías.

Sección tipo

Principales características técnicas

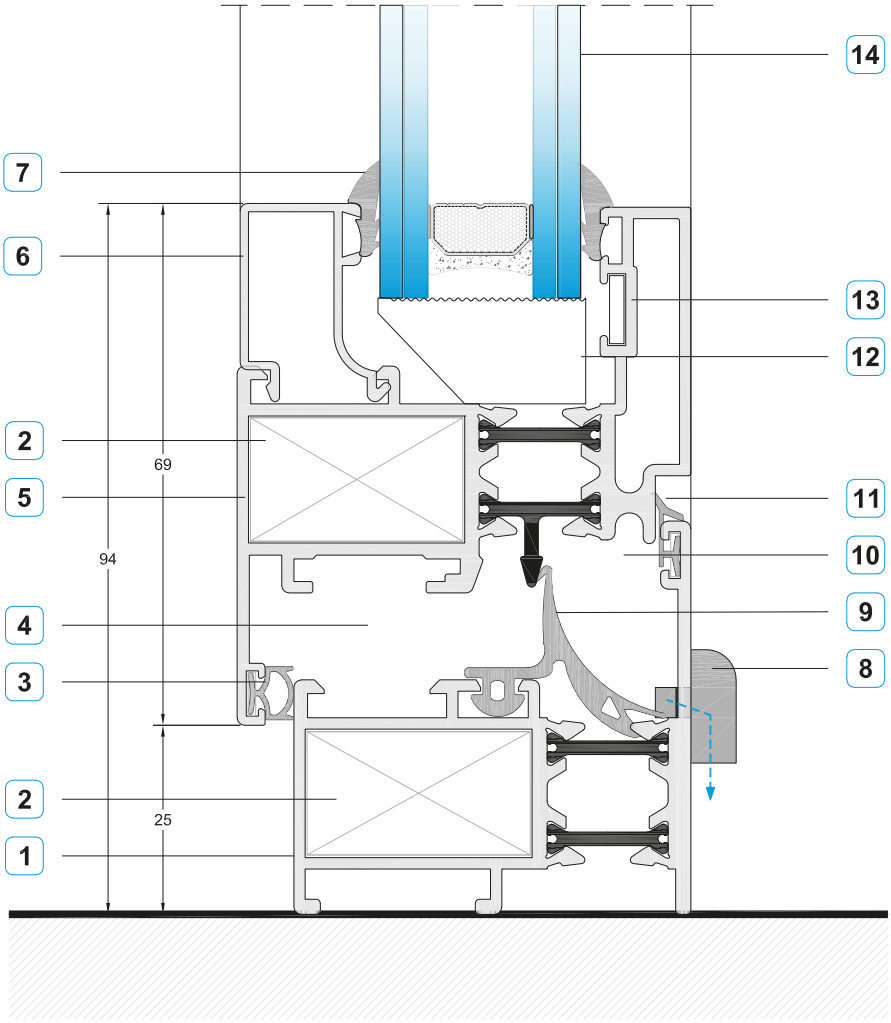

1	Marco recto	8	Desagüe
2	Escuadra de unión de ingletes	9	Junta central
3	Junta interior de hoja	10	Cámara exterior de evacuación
4	Accesorios de Canal Europeo	11	Junta exterior de marco
5	Hoja recta	12	Calzo de acristalamiento
6	Junquillo de 22 mm de altura	13	Escuadra de alineamiento
7	Junta de acristalamiento	14	Acristalamiento hasta **40 mm**

exlabesa no se hace responsable de las posibles erratas tipográficas de este catálogo y recomienda al cliente que antes de la formación de cualquier pedido, verifique que las referencias que aquí aparecen sean correctas. **exlabesa** se reserva el derecho a modificar o eliminar cualquier elemento de sus sistema sin previo aviso. Todos los accesorios y juntas son exclusivos de **exlabesa**.

Datos técnicos

Ensayos realizados según laboratorio

Doc. n.º 200187

ENSATEC

Servicio acreditado por **ENAC** Organismo Notificado n.º 1668

Permeabilidad al aire
UNE- EN 12207:2000

Clase **4**

Estanqueidad al agua
UNE- EN 12208:2000

Clase **E_{900}**

Resistencia a la carga de viento
UNE- EN 12210:2000

C5

Vidrio 4/12/4

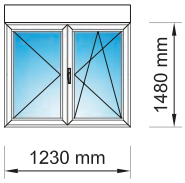

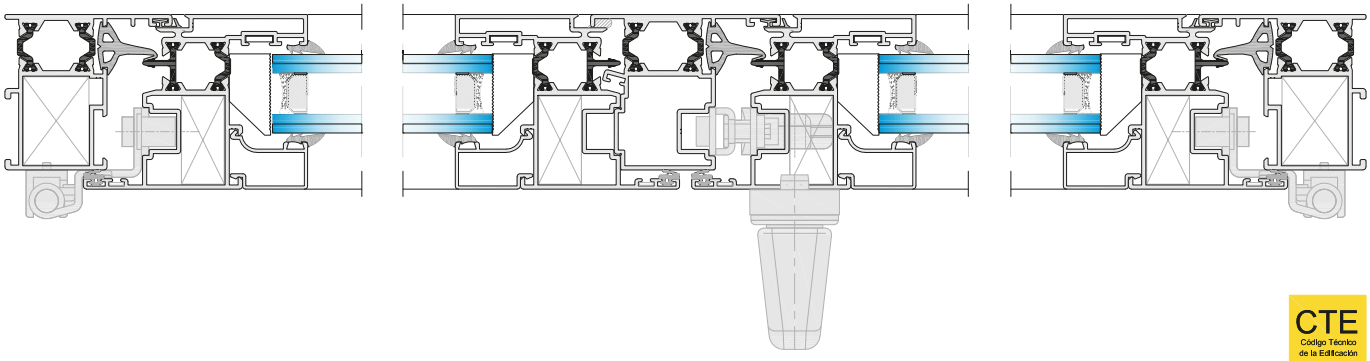

CTE
Código Técnico de la Edificación

Doc. n.º 200188

ENSATEC

Servicio acreditado por **ENAC** Organismo Notificado n.º 1292

Transmitancia térmica
UNE- EN 10077-2:2012 / UNE- EN 10077-2:2012 AC:2012

Uw = 3,1 W/m²K

UNE-EN ISO 10077-1:2010

Vidrio	5/16/4	5/16Arg/4be
U_g	2.70 W/m²K	1.00 W/m²K
U_w	3.20 W/m²K	2.20 W/m²K

Vidrio 4/12/4

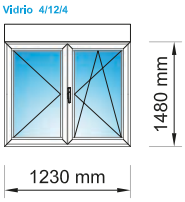

Doc. n.º 200189

ENSATEC

Servicio acreditado por **ENAC** Organismo Notificado n.º 1668

Aislamiento acústico RW
Annex **B** UNE-EN 14351-1:2006+A1

33 dB(-1,-3)

Vidrio 4/12/4

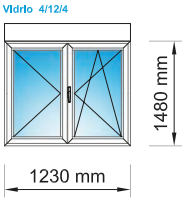

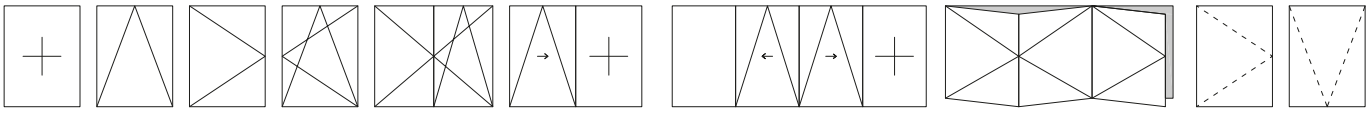

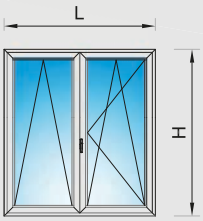

Dimensiones máximas recomendadas

L	H	
2000 mm	2300 mm	130 kg/hoja

Dimensiones y peso máximo recomendado para balconera de 2 hojas oscilobatiente.
Consultar peso y dimensiones en el resto de tipologías.

Sección tipo

Principales características técnicas

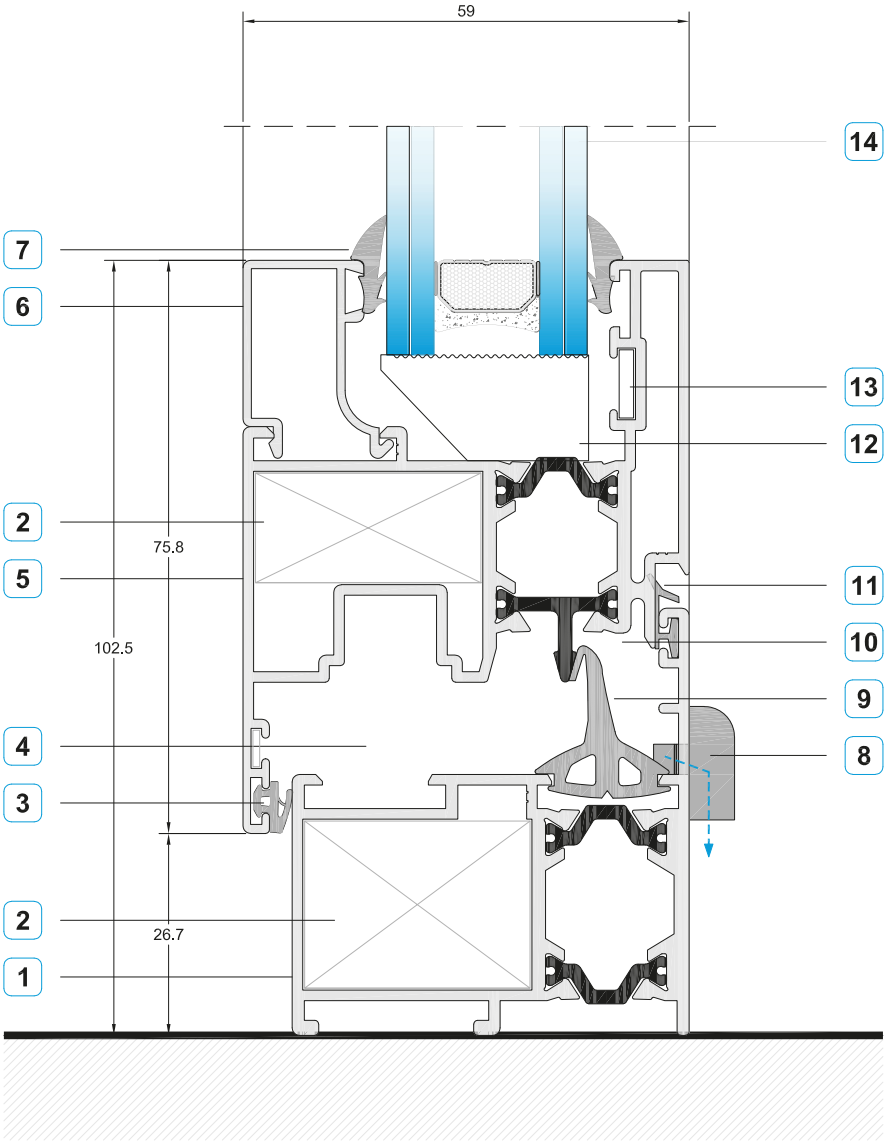

1	Marco recto	8	Desagüe
2	Escuadra de unión de ingletes	9	Junta central
3	Junta interior de hoja	10	Cámara exterior de evacuación
4	Accesorios de Canal 16 mm	11	Junta exterior de marco
5	Hoja recta	12	Calzo de acristalamiento
6	Junquillo de 22 mm de altura	13	Escuadra de alineamiento
7	Junta de acristalamiento	14	Acristalamiento hasta **40 mm**

exlabesa no se hace responsable de las posibles erratas tipográficas de este catálogo y recomienda al cliente que antes de la formación de cualquier pedido, verifique que las referencias que aquí aparecen sean correctas.
exlabesa se reserva el derecho a modificar o eliminar cualquier elemento de sus sistema sin previo aviso.
Todos los accesorios y juntas son exclusivos de **exlabesa**.

Diseño	Descripción	Ix cm^4	Iy cm^4	kg/m	mm
PT-01	Marco de ventana	14,26	5,95	—	—
PT-02 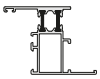	Marco con solape	19,19	13,23	—	—
PT-03 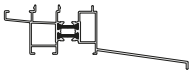	Condensación con solape	8,03	60,89	—	—
PT-04	Hoja recta	20,65	7,93	—	—
PT-06 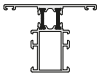	Travesaño de 72 mm	15,61	9,39	—	—
PT-07	Inversor	16,52	6,87	—	—
PT-08 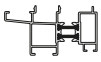	Condensación de 52,2 mm	3,88	15,59	—	—
PT-09 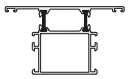	Travesaño de 92,5 mm	26,65	20,17	—	—
PT-10	Unión de marcos	2,49	11,81	—	—
PT-12	Marco de puerta	17,44	14,89	—	—
PT-14 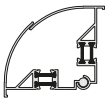	Esquinero regulable	—	—	—	—

Diseño	Descripción	Ix cm^4	Iy cm^4	kg/m	mm
PT-18 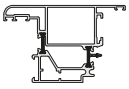	Hoja de puerta apertura exterior	38,49	30,79	—	—
PT-19	Hoja curva	21,89	10,95	—	—
PT-20	Marco de ventana tubular	19,04	9,05	—	—
PT-21 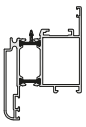	Hoja de puerta	29,17	27,61	—	—
PT-22 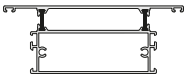	Travesaño de 140 mm	31,85	128,57	—	—
PT-32	Unión de marcos 60 mm	6,36	13,98	—	—
PT-34	Esquinero 90º	14,95	14,18	—	—
PT-35 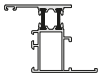	Marco con solape	17,31	8,68	—	—
PT-36	Travesaño de 92,5 mm con tubular exterior de 41,5 mm	48,24	31,37	—	—
PT-37	Travesaño de 92,5 mm con tubular exterior de 62,5 mm	81,03	34,73	—	—
PT-39 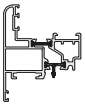	Hoja de ventana apertura exterior	15,49	23,43	—	—

Diseño	Descripción	Ix cm^4	Iy cm^4	kg/m	mm
PT-43	Marco 83 mm curvo	34,72	10,80	—	—
PT-49 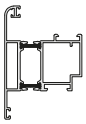	Hoja pivotante curva	26,42	24,50	—	—
PT-50	Marco pivotante	7,68	16,62	—	—
PT-56	Marco de puerta tubular	23,59	20,47	—	—
PT-58 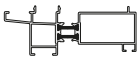	Condensación de 82,8 mm	5,00	39,28	—	—
PT-81 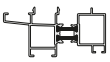	Condensación de 59,7 mm	4,15	19,44	—	—
PT-87	Hoja recta	22,19	11,36	—	—
PT-97 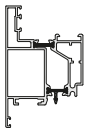	Hoja de puerta recta apertura exterior	39,02	31,08	—	—
PT-180	Hoja ventana con junquillo	24,25	15,07	—	—
PT-181 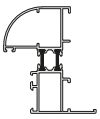	Marco 83 mm curvo con solape 20 mm	13,78	40,07	—	—
PT-182 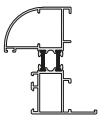	Marco 83 mm curvo con solape 35 mm	18,71	43,45	—	—

Diseño	Descripción	Ix cm^4	Iy cm^4	kg/m	mm
PT-183	Inversor de marco	12,80	5,83	—	—
PT-95 **HH** 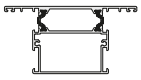	Travesaño de 103 mm	21,22	40,73	—	—
PT-157 **HH**	Marco	14,56	8,69	—	—
PT-158 **HH** 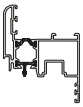	Hoja curva	22,17	14,00	—	—
PT-159 **HH**	Inversor	15,39	9,96	—	—
PT-160 **HH** 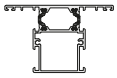	Travesaño de 84,5 mm	17,24	18,72	—	—
PT-161 **HH** 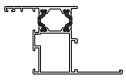	Marco con solape	19,69	16,66	—	—
PT-162 **HH** 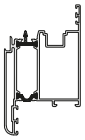	Hoja de puerta curva	43,28	29,44	—	—
PT-176 **HH** 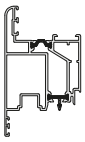	Hoja de puerta curva apertura exterior	32,59	45,98	—	—
PT-189 **HH** 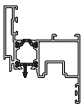	Hoja recta	22,42	14,50	—	—

PT-01

Marco de ventana

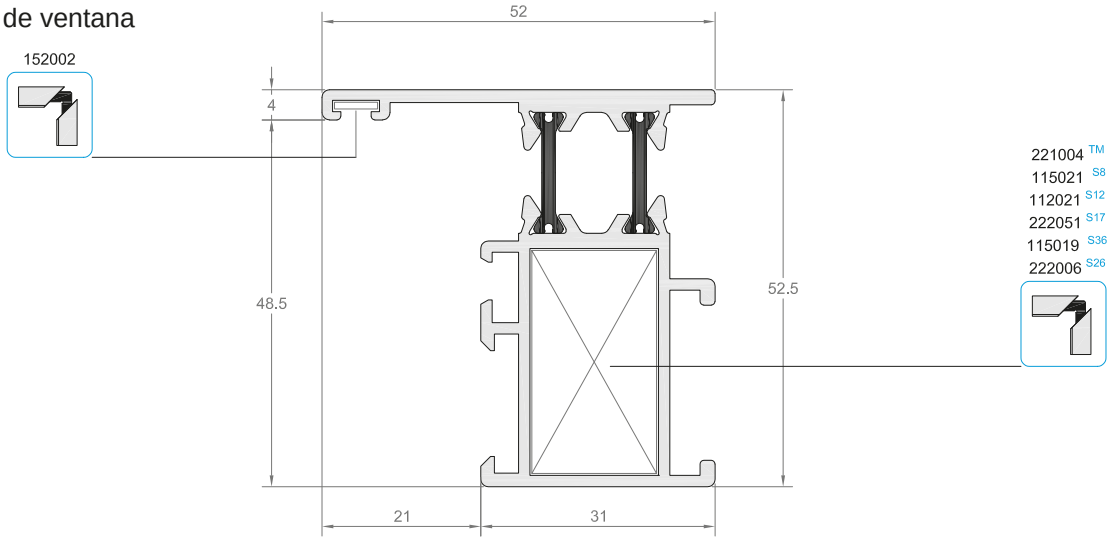

PT-35

Marco con solape

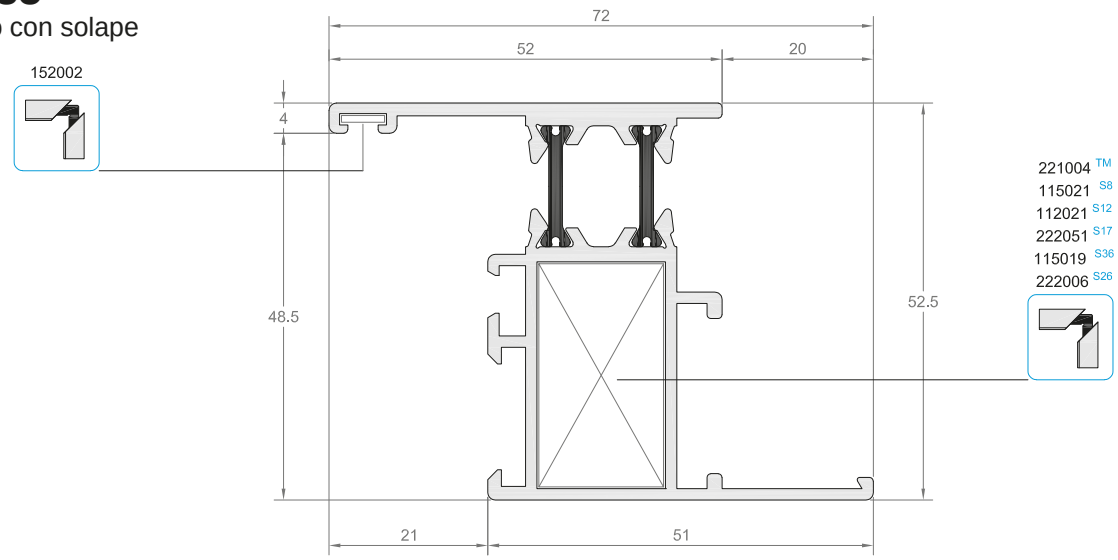

PT-12

Marco de puerta

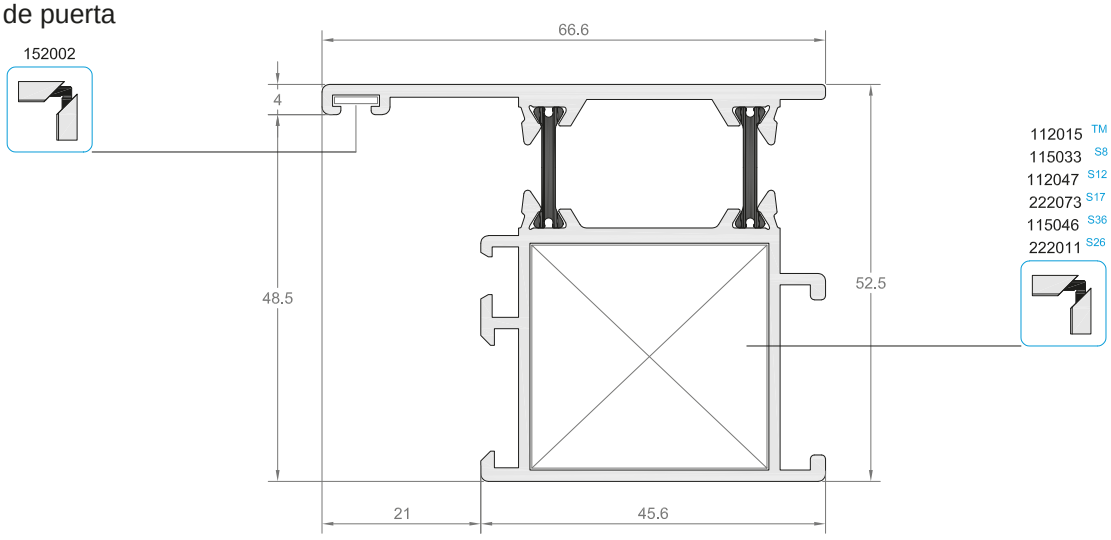

PT-02

Marco con solape

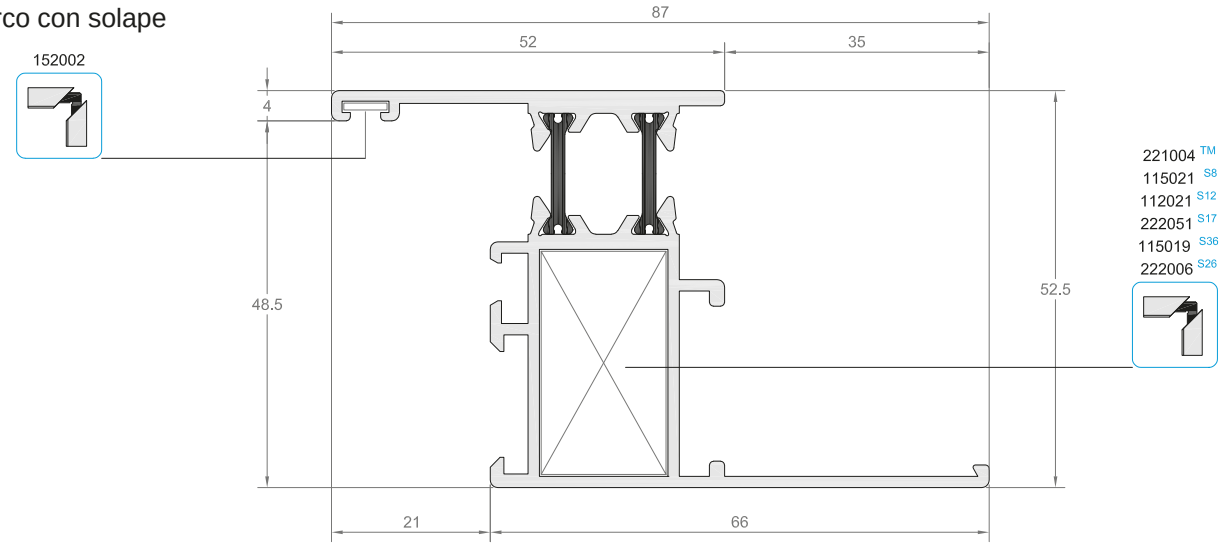

PT-20

Marco de ventana tubular

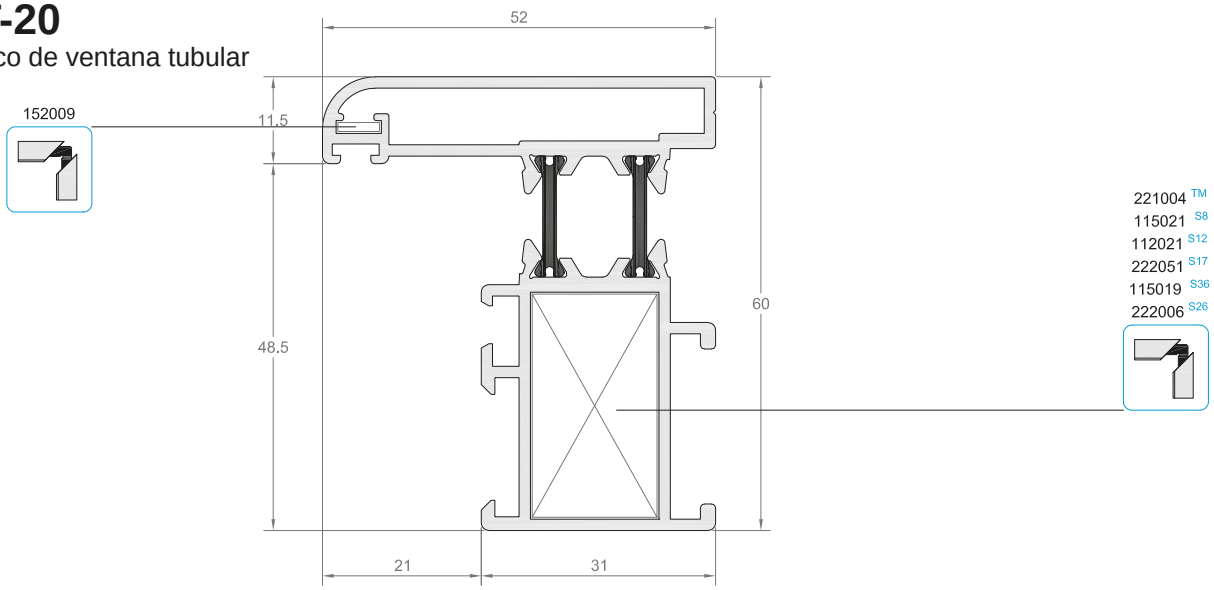

PT-56

Marco de puerta tubular

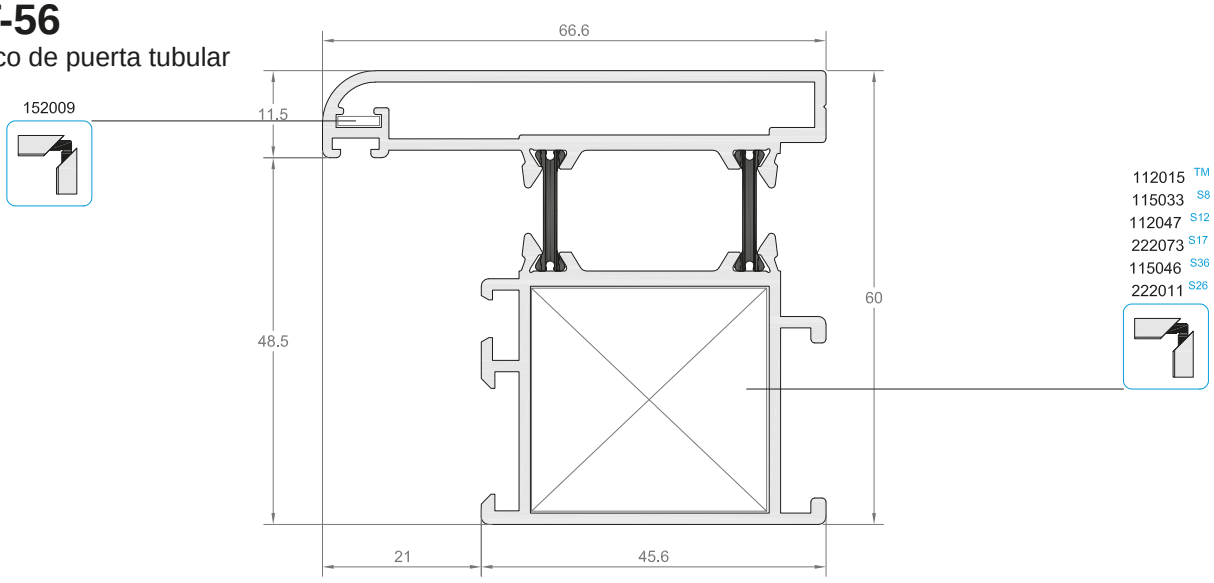

PT-43

Marco 83 mm curvo

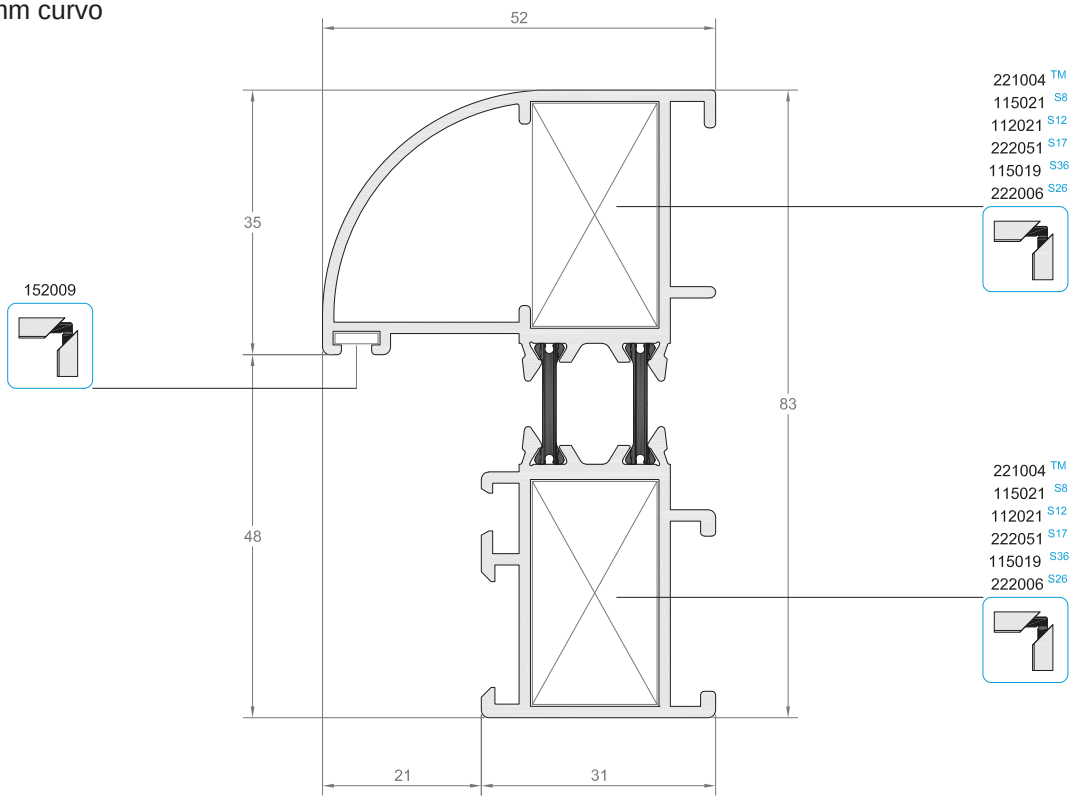

PT-181

Marco 83 mm curvo con solape 20 mm

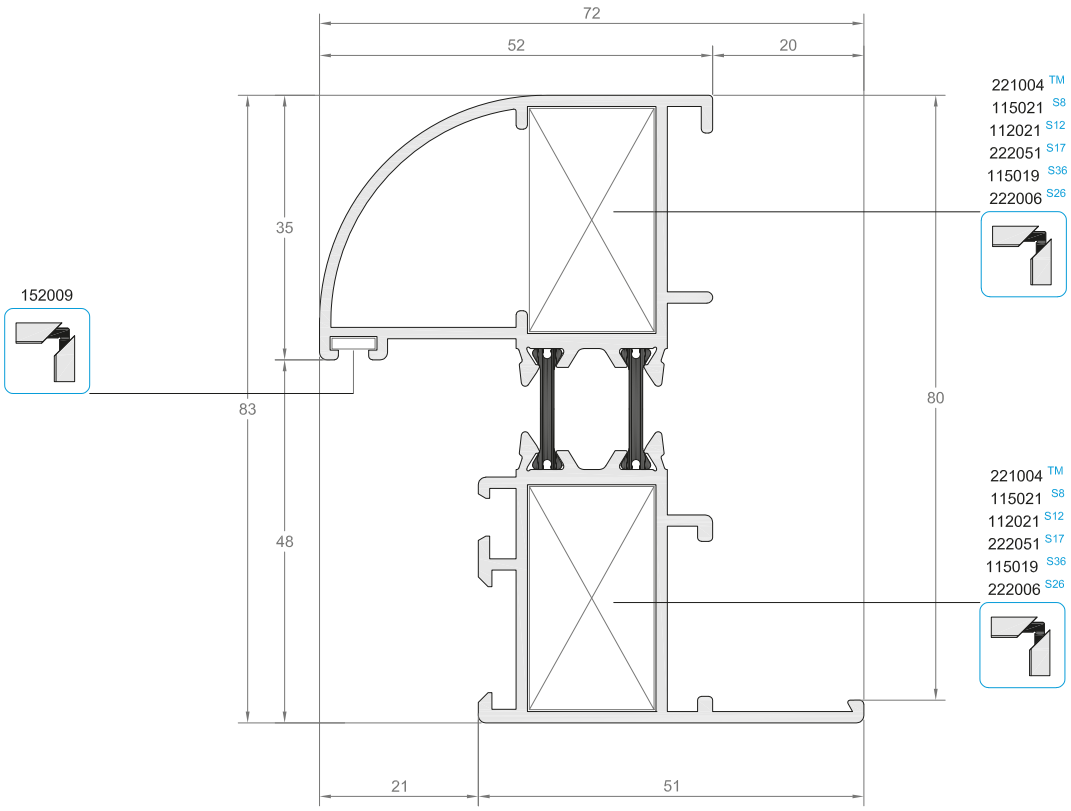

PT-182

Marco 83 mm curvo con solape 35 mm

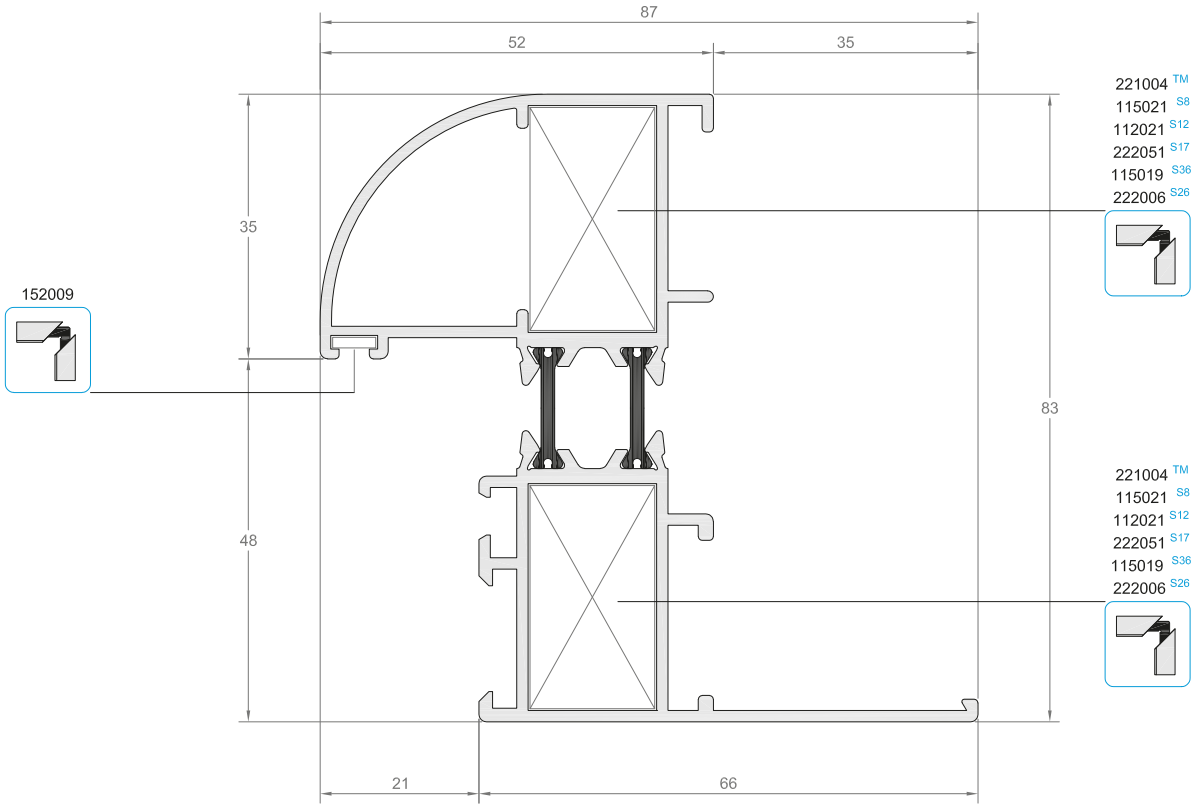

PT-39

Hoja de ventana apertura exterior

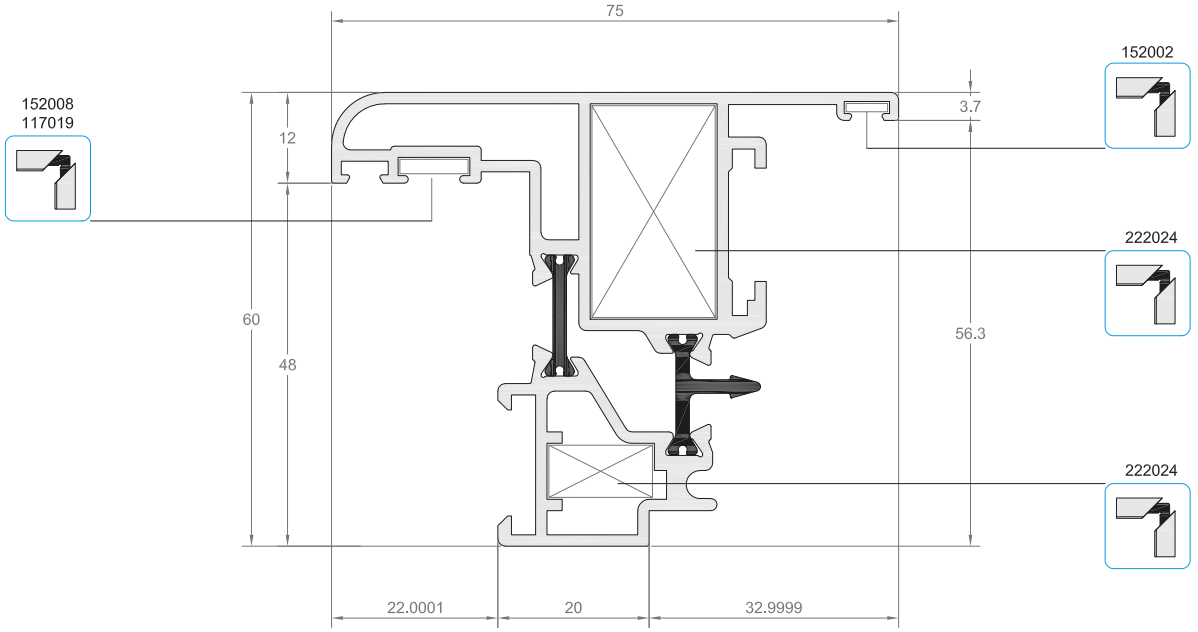

PT-19
Hoja curva

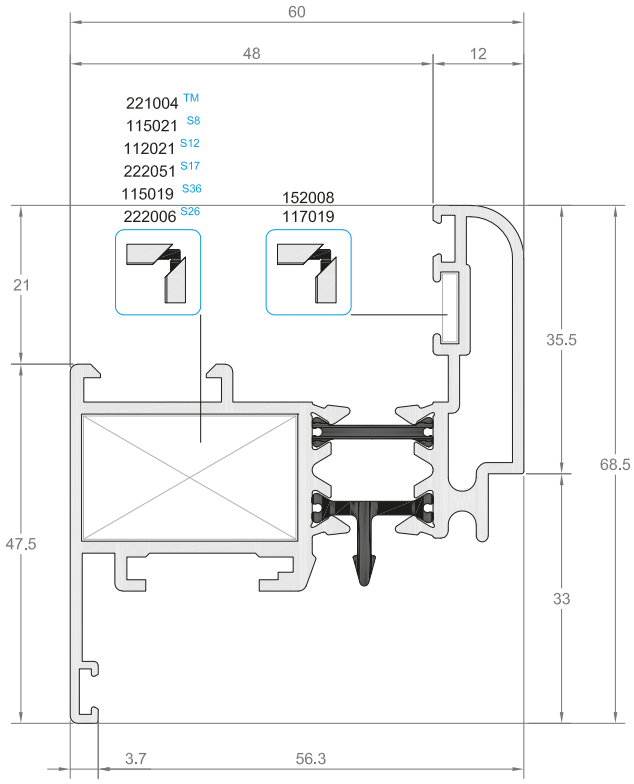

PT-87
Hoja recta

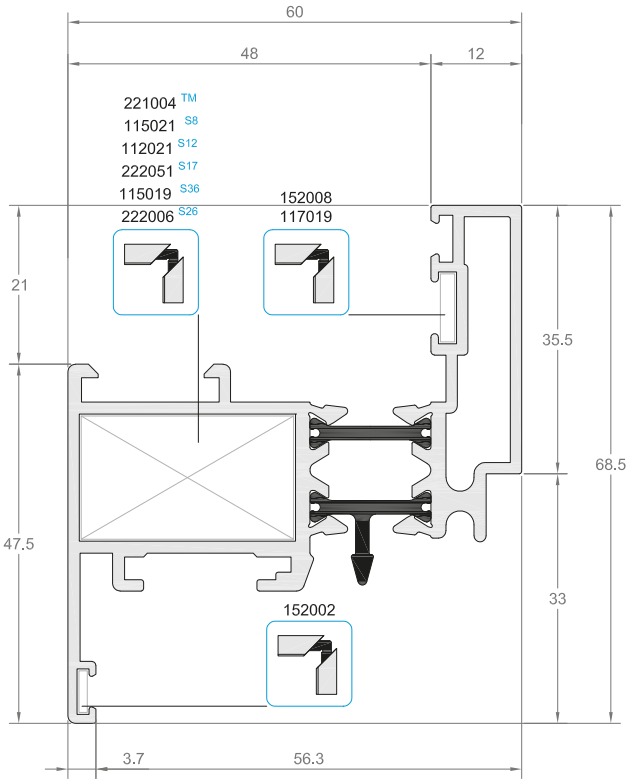

PT-04
Hoja recta

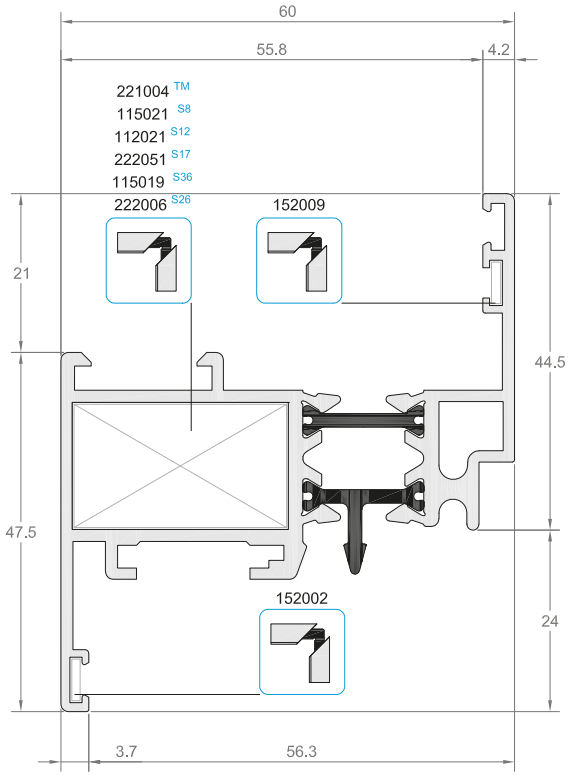

PT-180
Hoja ventana con junquillo

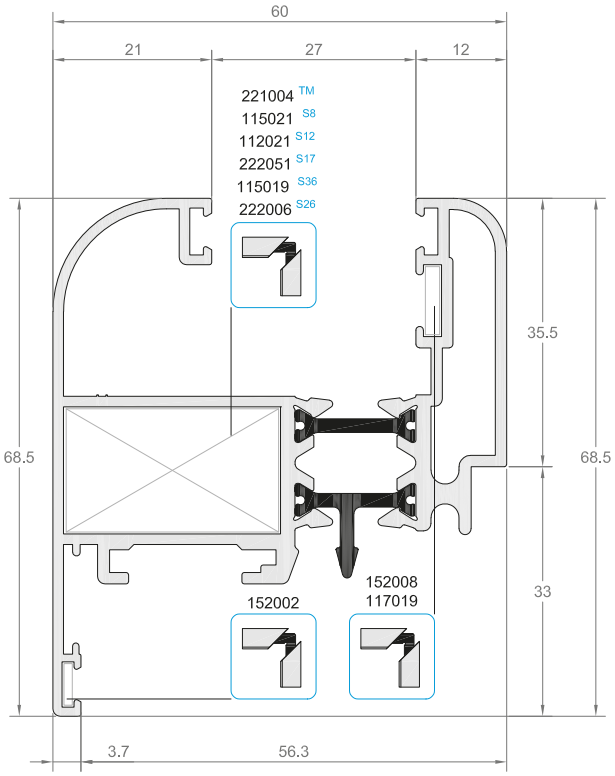

PT-18

Hoja de puerta apertura exterior

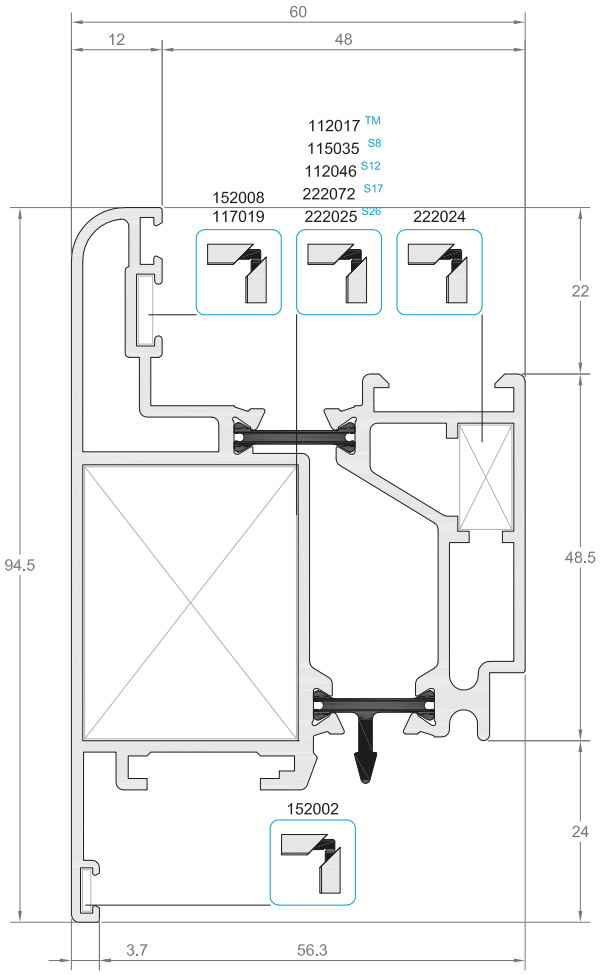

PT-21

Hoja de puerta

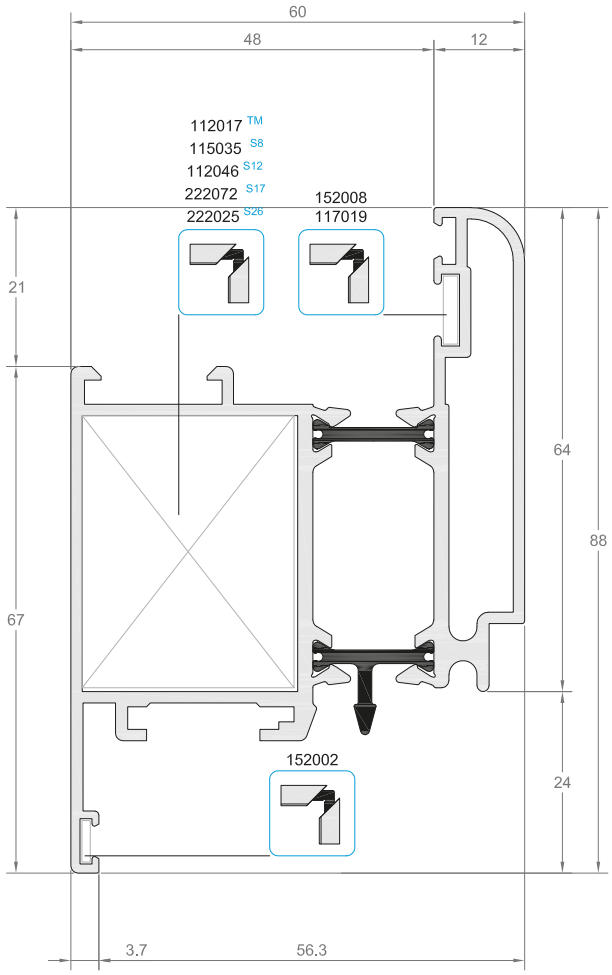

PT-07

Inversor

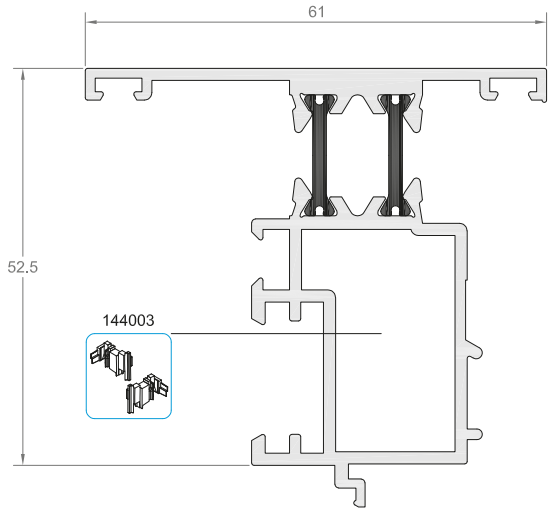

PT-183

Inversor de marco

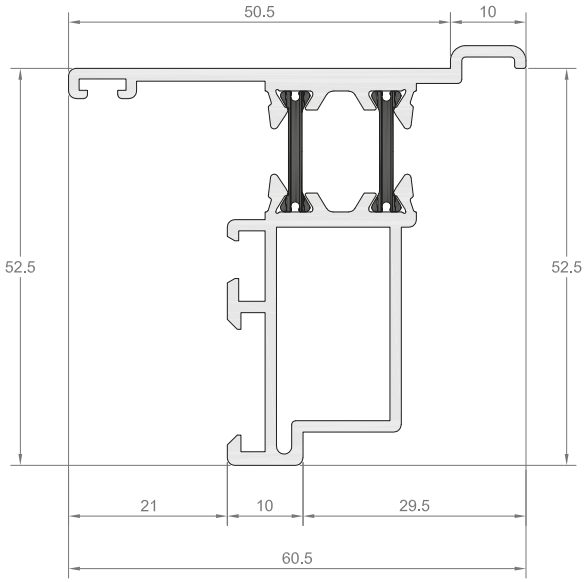

PT-97

Hoja de puerta recta apertura exterior

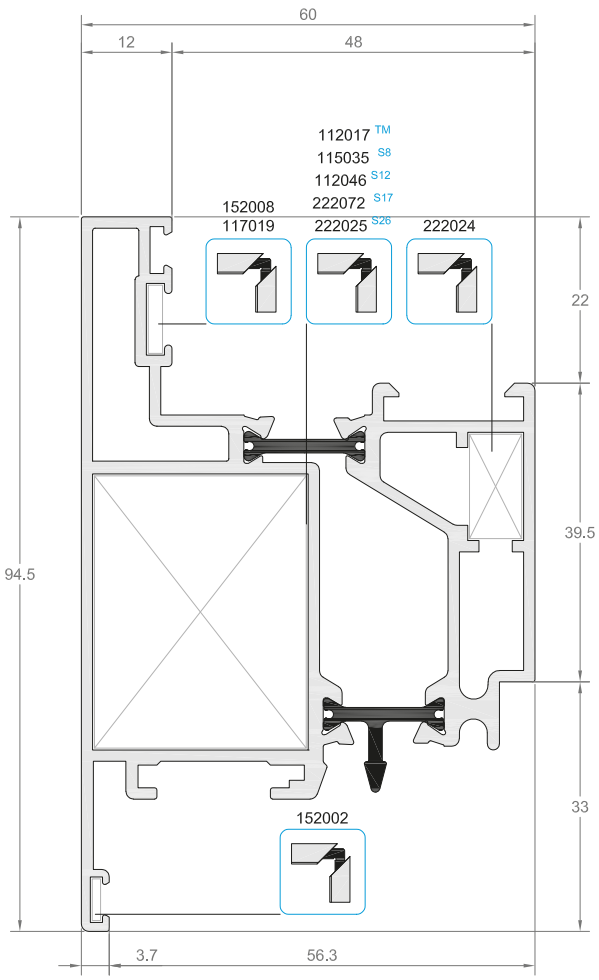

PT-157 HH

Marco

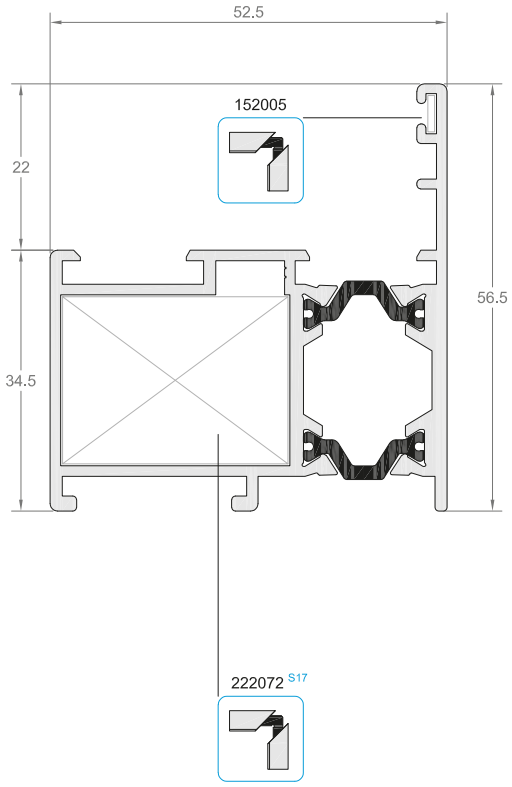

PT-161 HH

Marco con solape

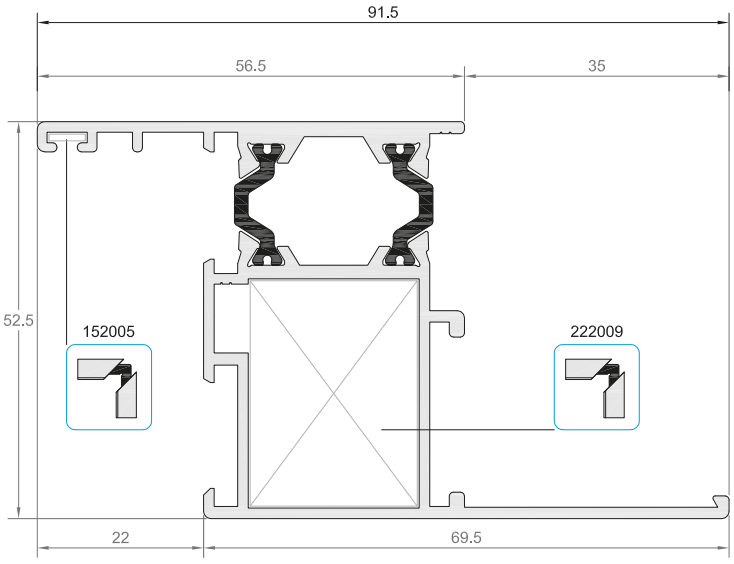

PT-159 HH

Inversor

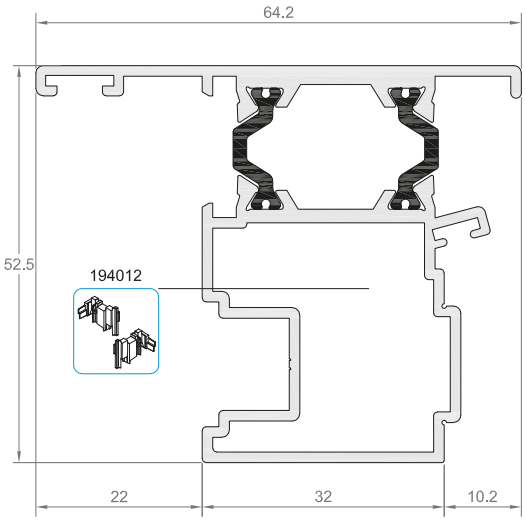

PT-158 HH

Hoja curva

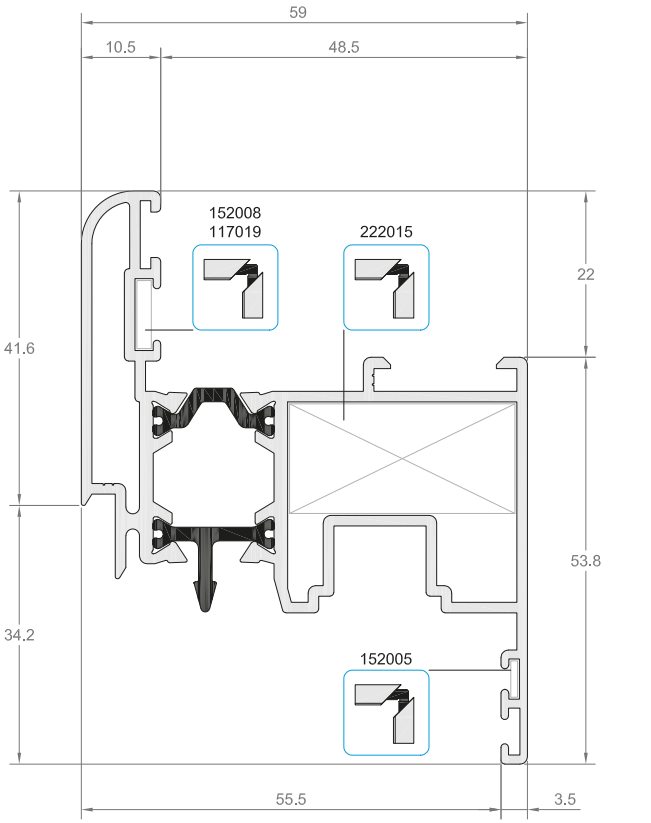

PT-189 HH

Hoja recta

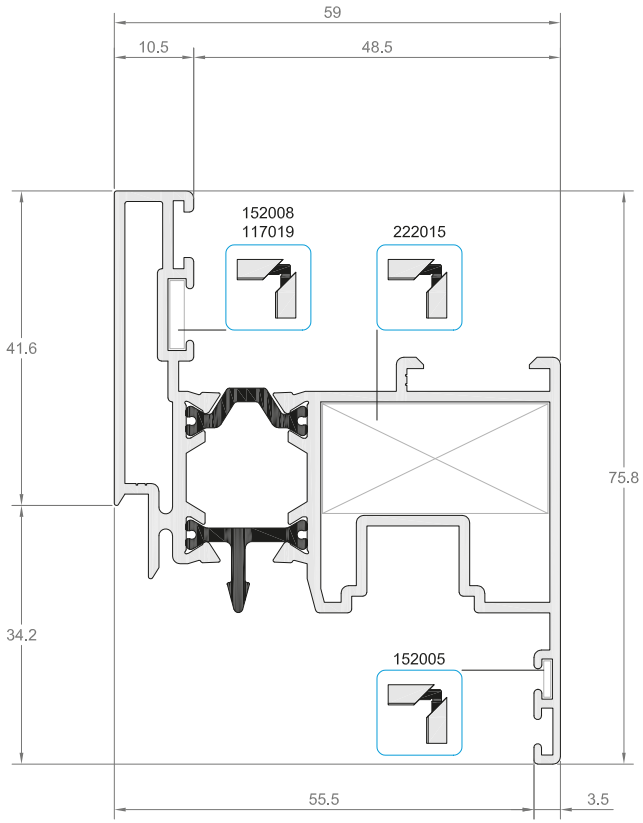

PT-176 HH

Hoja de puerta curva apertura exterior

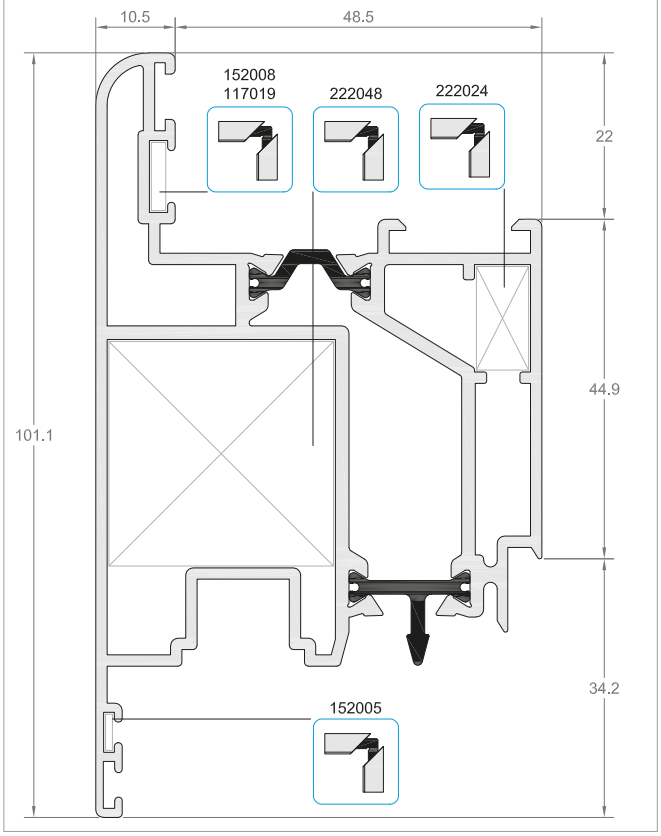

PT-162 HH

Hoja de puerta curva

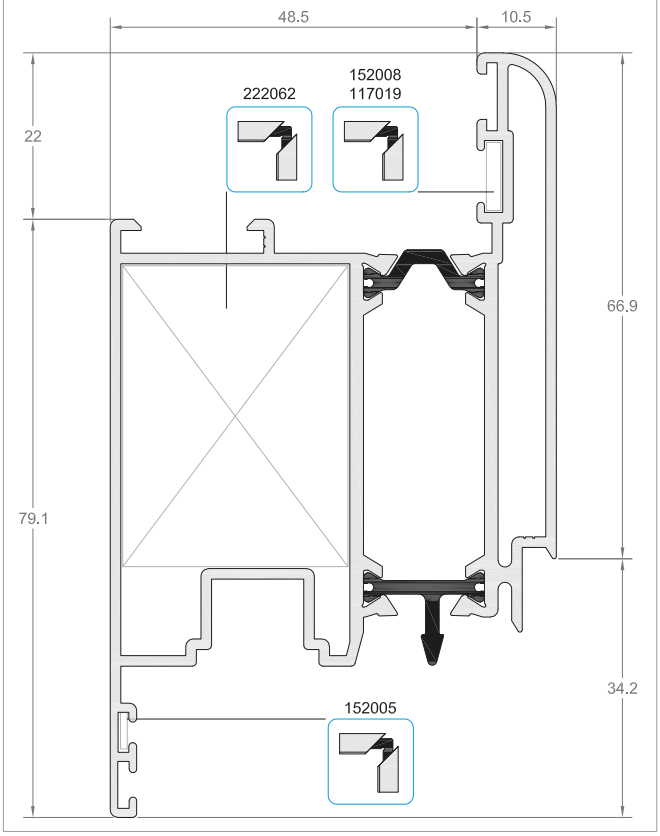

PT-06

Travesaño de 72 mm

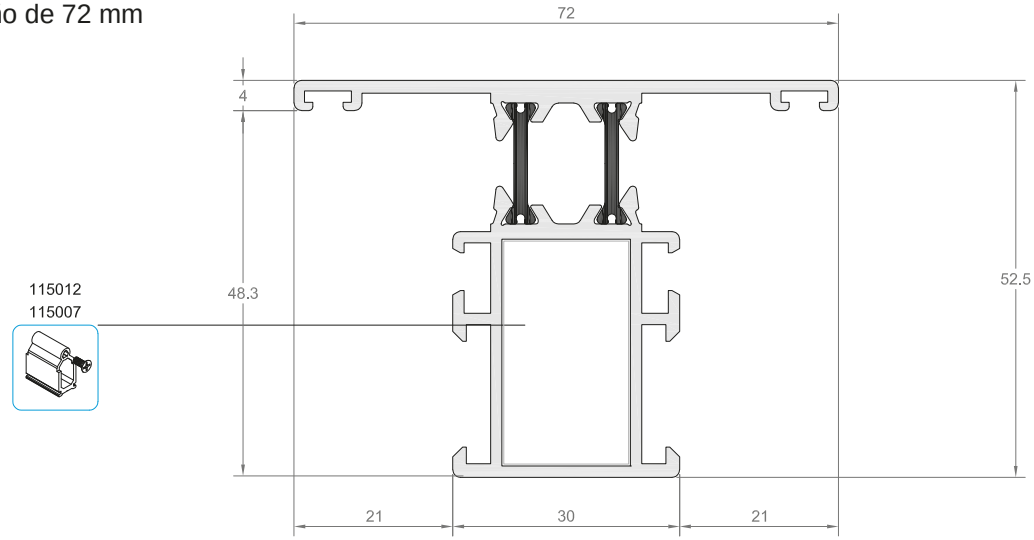

PT-09

Travesaño de 92,5 mm

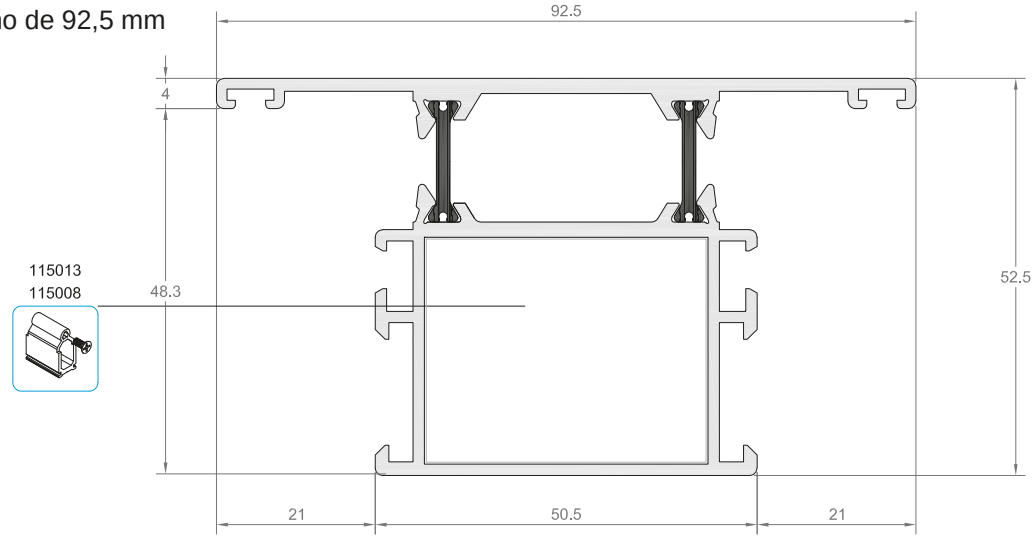

PT-95 HH

Travesaño de 103 mm

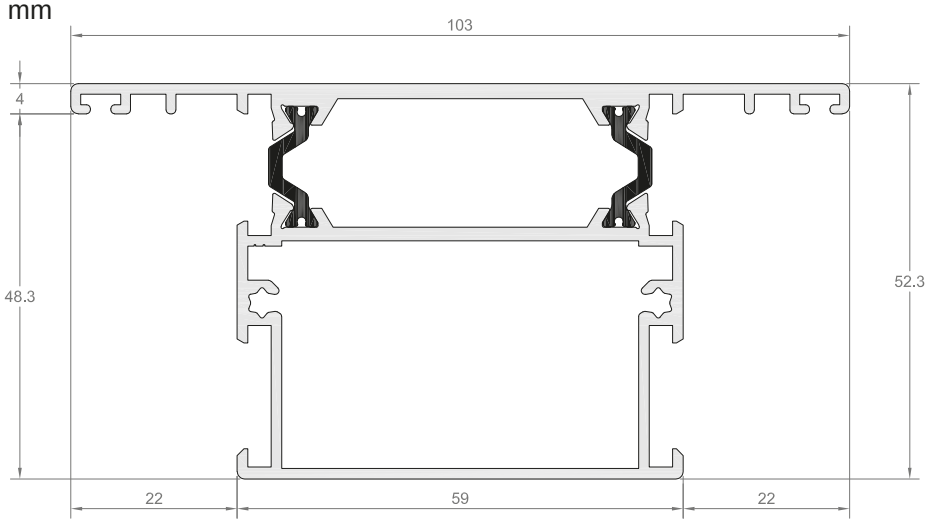

PT-160 HH

Travesaño de 84,5 mm

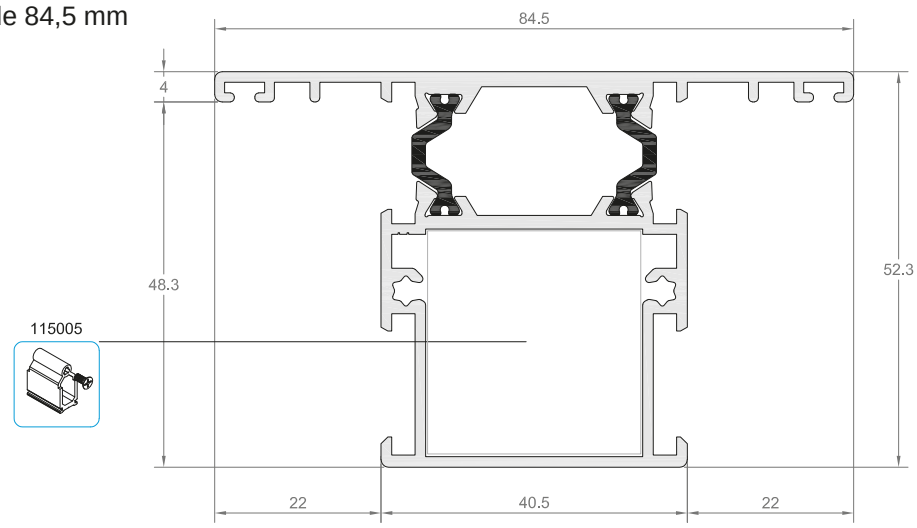

PT-22

Travesaño de 140 mm

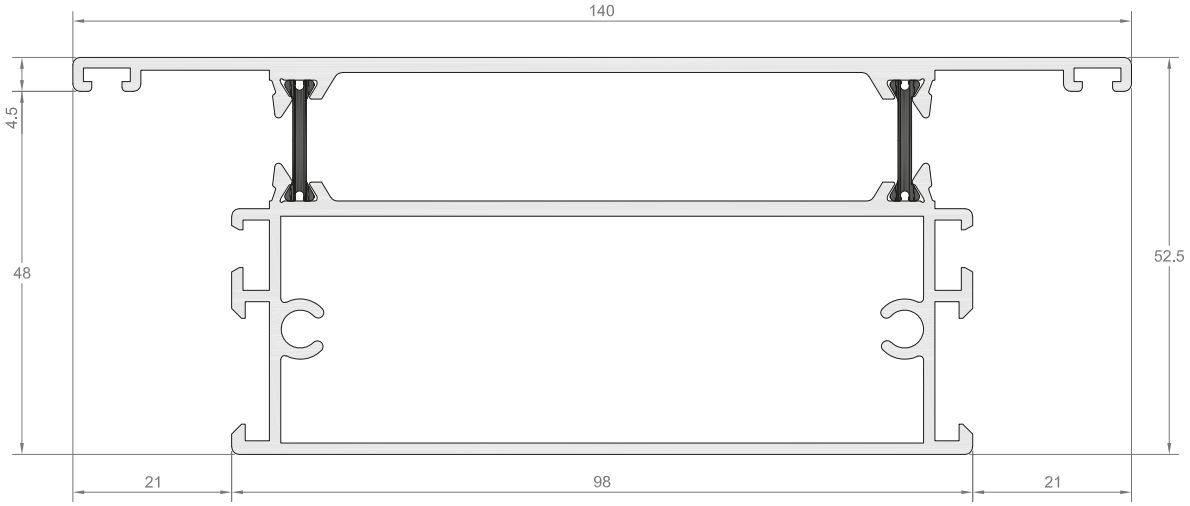

PT-10

Unión de marcos

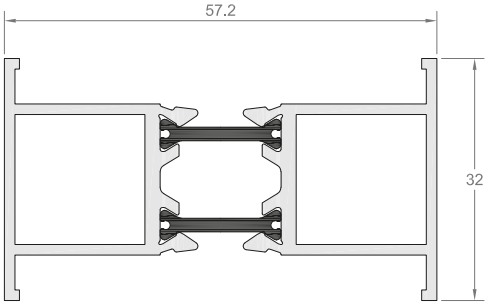

PT-32

Unión de marcos 60 mm

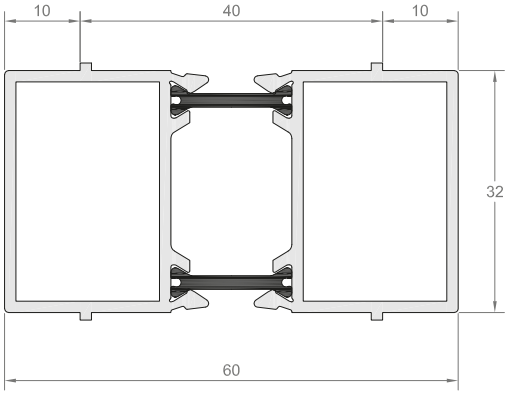

PT-37

Travesaño de 92,5 mm con tubular exterior de 62,5 mm

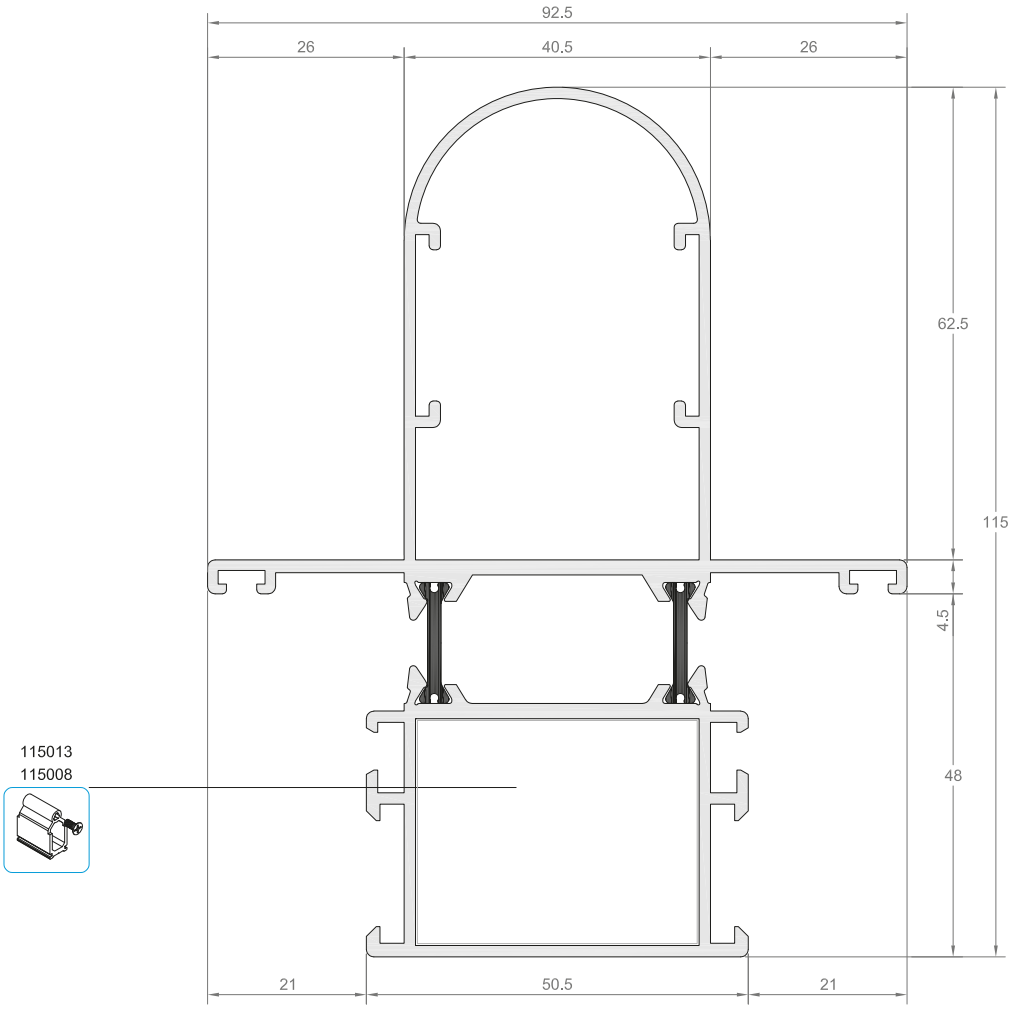

PT-03

Condensación con solape

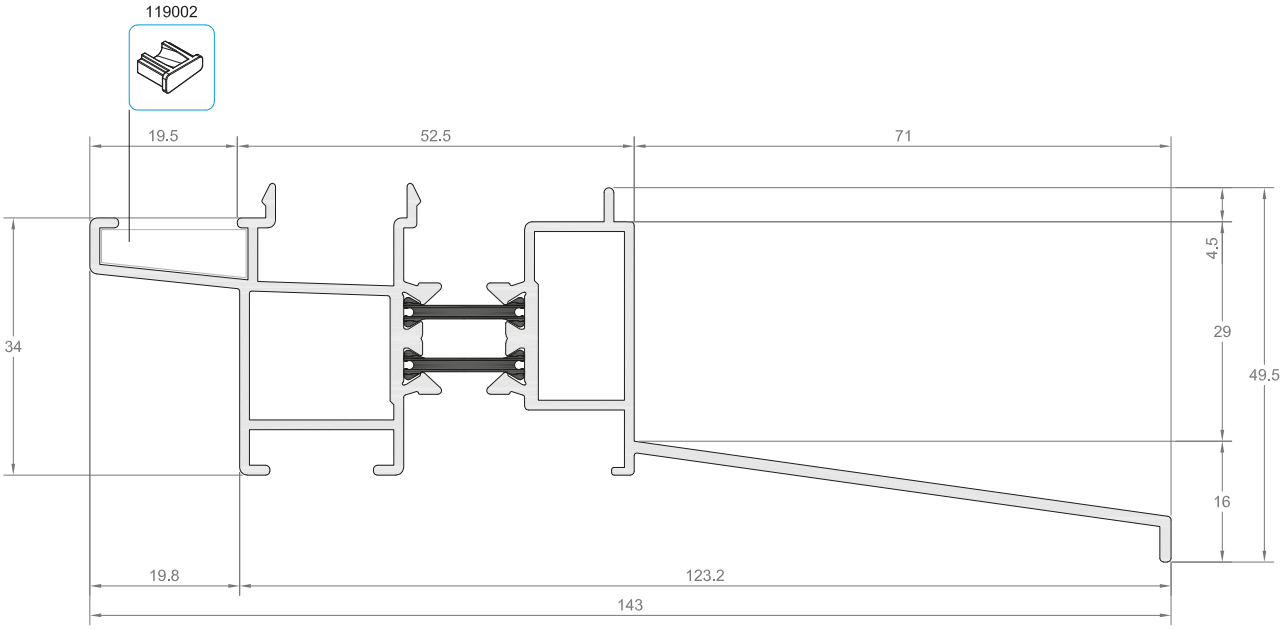

PT-36

Travesaño de 92,5 mm con tubular exterior de 41,5 mm

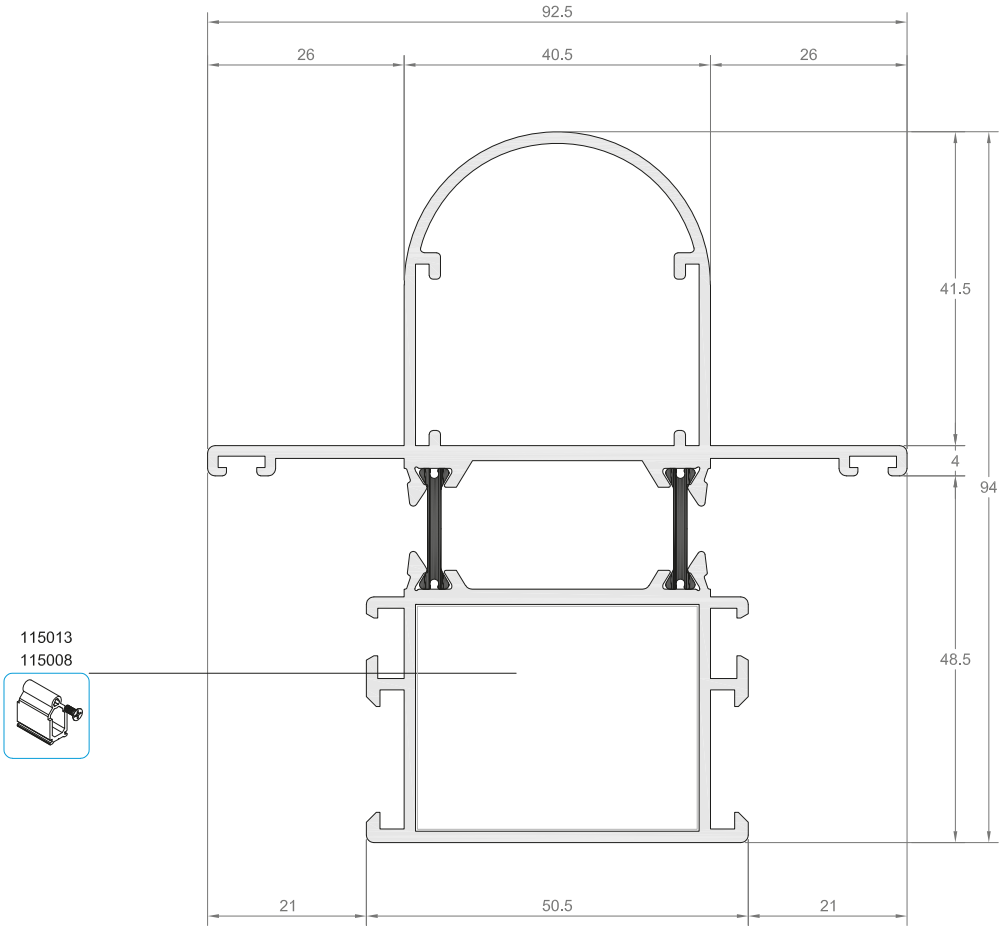

PT-81

Condensación de 59,7 mm

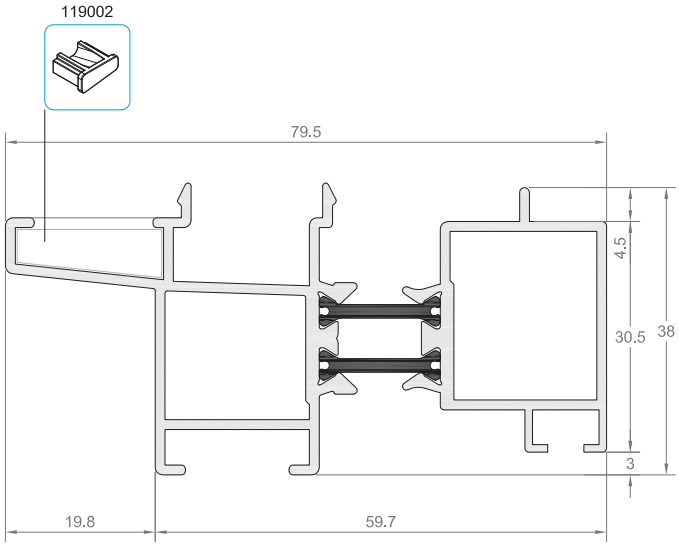

PT-08

Condensación de 52,2 mm

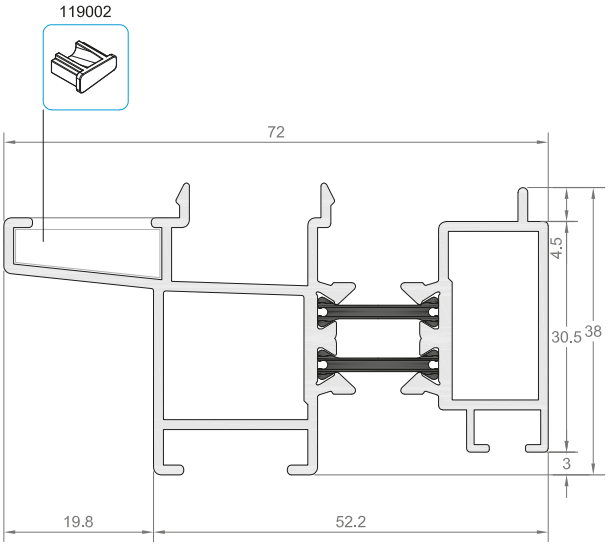

PT-58

Condensación de 82,8 mm

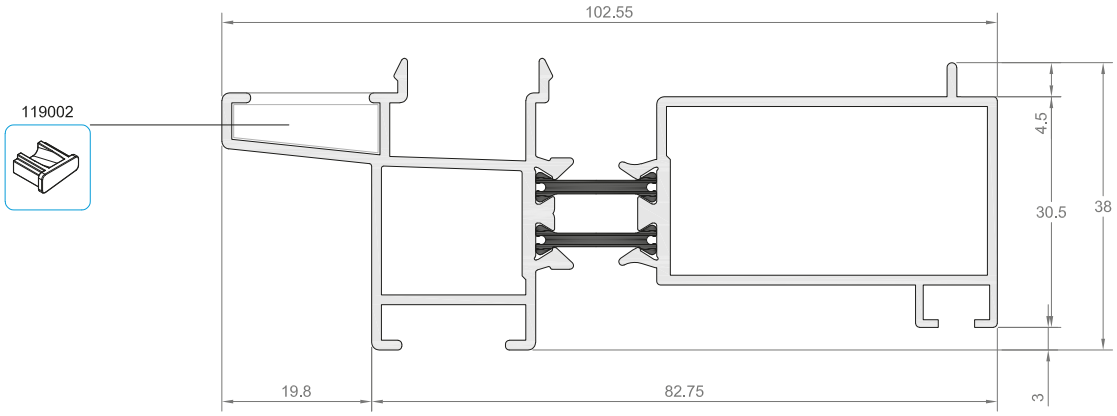

PT-49

Hoja pivotante curva

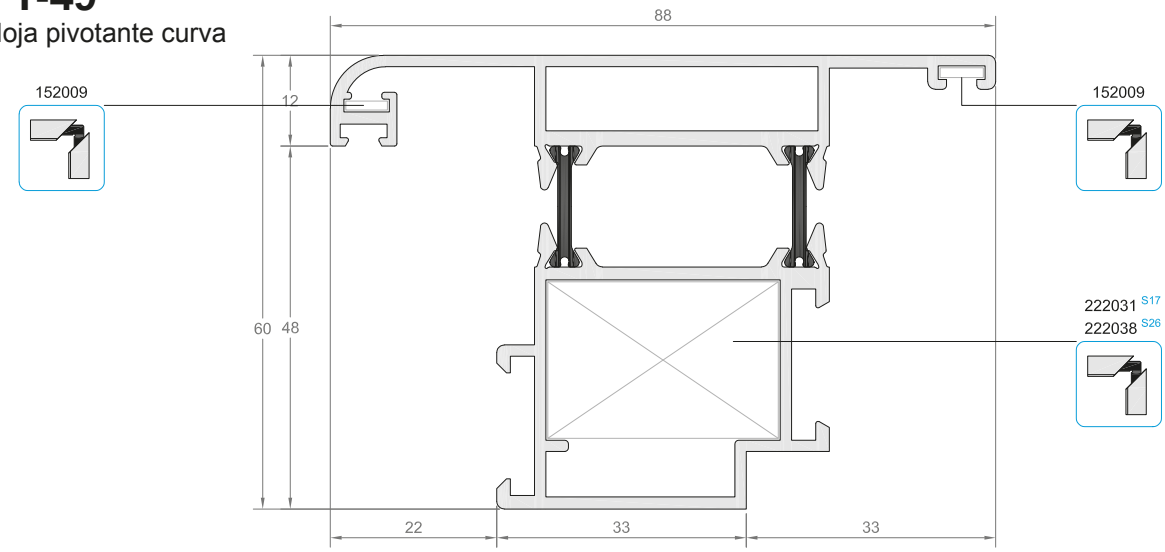

PT-50

Marco pivotante

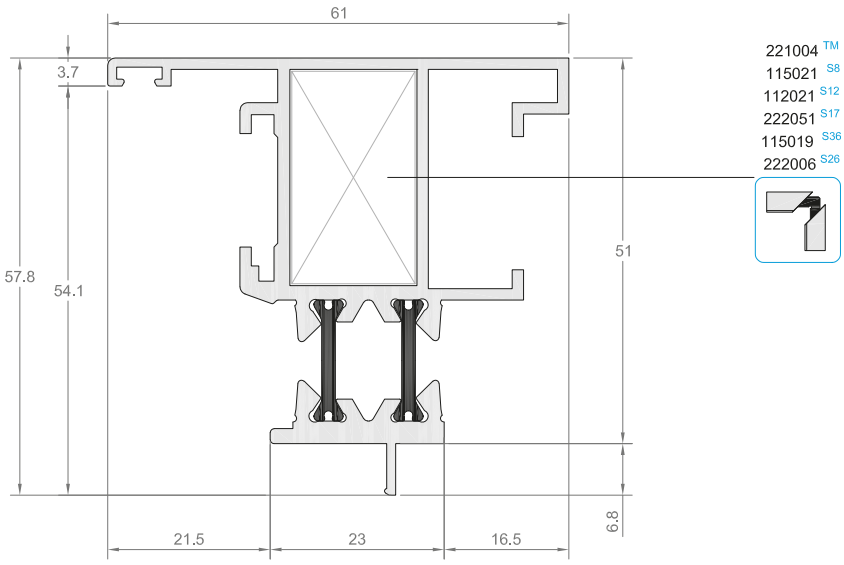

PT-34

Esquinero 90º

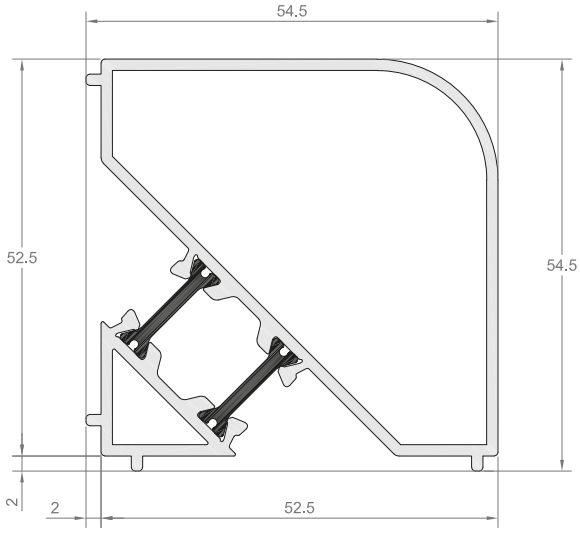

PT-14

Esquinero regulable

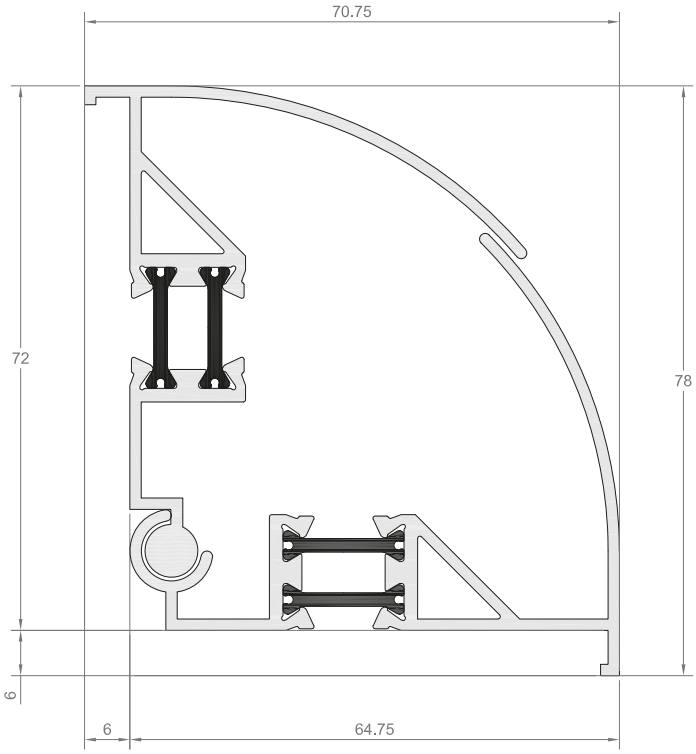

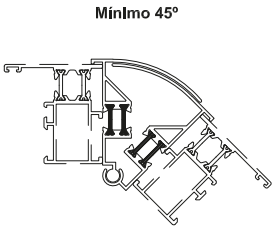

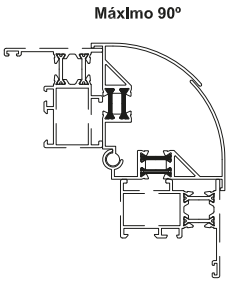

Acristalamiento

Calzos

Calzos

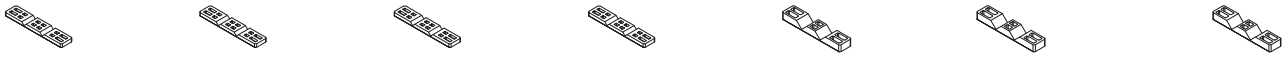

117001	117002	117003	117004	117008	117009	117010
PVC 2 mm	PVC 3 mm	PVC 4 mm	PVC 5 mm	PVC 10 mm	PVC 12 mm	PVC 14 mm

- Calzo de apoyo
- Calzo de separación

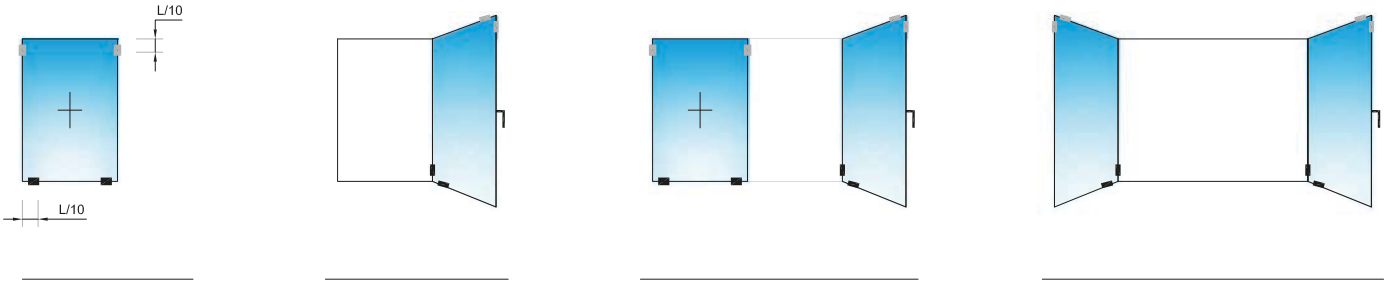

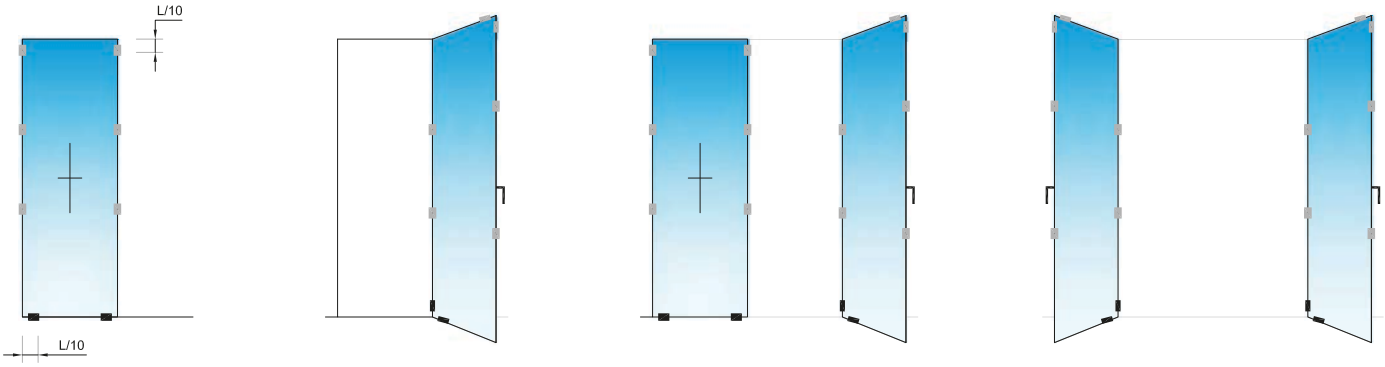

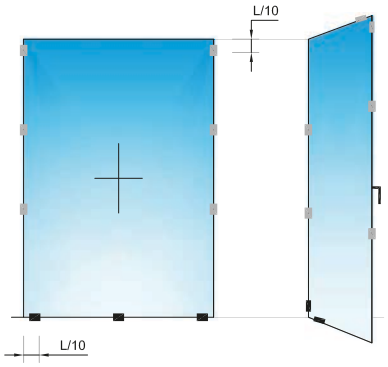

Fijos

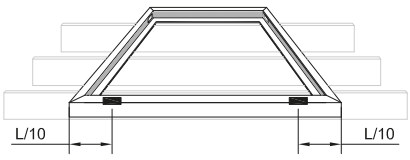

Aperturas

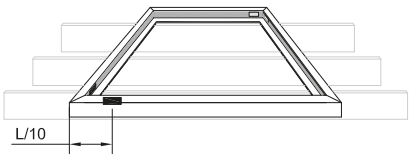

Acristalamiento

Configuración de acristalamiento según espesores de vidrio

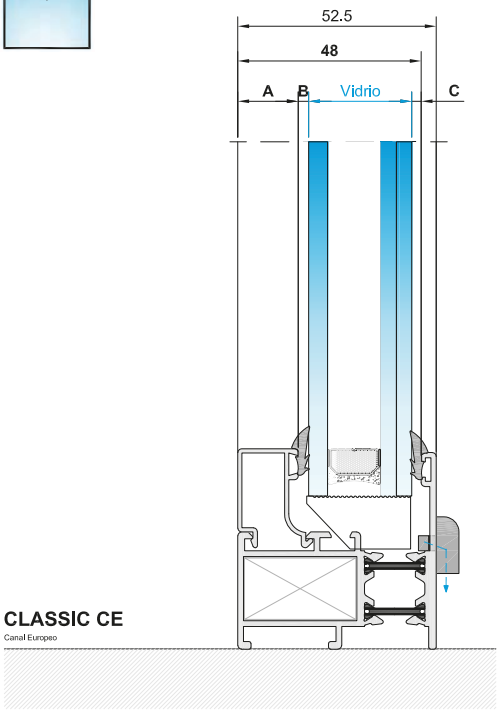

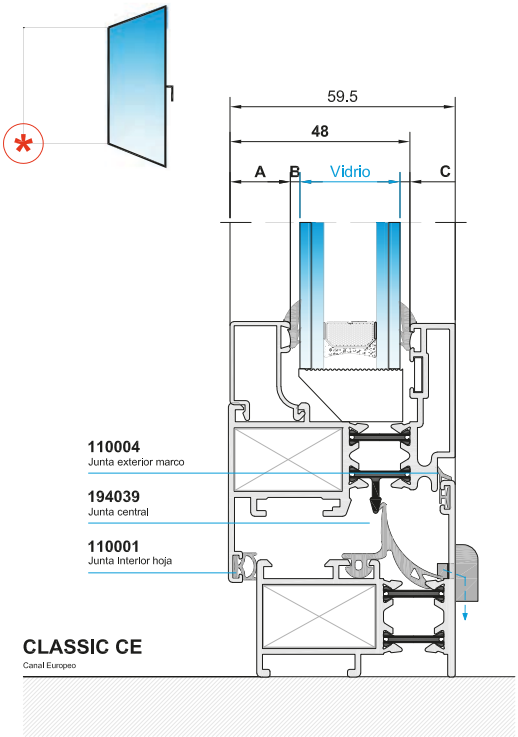

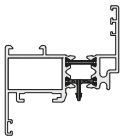

La hoja **PT-04** permite incrementar en **8 mm** los valores de acristalamiento que se reflejan en esta tabla

Dimensión acristalamiento

48 - A - B - C = **Vidrio**

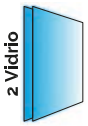

A			B	Vidrio	C
EXL-11285 **4 mm**			110028 (1,5 mm)	41 mm	
			110015 (3 mm)	40 mm	
			110016 (4 mm)	39 mm	
			110017 (5 mm)	38 mm	
			110019 (6 mm)	37 mm	
			110022 (7 mm)	36 mm	
EXL-7280 **13 mm**	EXL-7637 **13 mm**	EXL-4284 **13 mm** *	110015 (3 mm)	31 mm	
			110016 (4 mm)	30 mm	
			110017 (5 mm)	29 mm	
			110019 (6 mm)	28 mm	
			110022 (7 mm)	27 mm	
EXL-7671 **16 mm**	EXL-7615 **16 mm**	EXL-7434 **16 mm** *	110015 (3 mm)	28 mm	
			110016 (4 mm)	27 mm	
			110017 (5 mm)	26 mm	
			110019 (6 mm)	25 mm	110028
			110022 (7 mm)	24 mm	
EXL-7281 **21 mm**	EXL-7613 **21 mm**	EXL-7525 **21 mm** *	110015 (3 mm)	26 mm	
			110016 (4 mm)	25 mm	
			110017 (5 mm)	24 mm	(1.5 mm)
			110019 (6 mm)	23 mm	
			110022 (7 mm)	22 mm	
EXL-7282 **25 mm**	EXL-7614 **25 mm**	EXL-7530 **25 mm** *	110015 (3 mm)	19 mm	
			110016 (4 mm)	18 mm	
			110017 (5 mm)	17 mm	
			110019 (6 mm)	16 mm	
			110022 (7 mm)	15 mm	
	EXL-7504 **28 mm**	EXL-7724 **28 mm**	110015 (3 mm)	16 mm	
			110016 (4 mm)	15 mm	
			110017 (5 mm)	14 mm	
			110019 (6 mm)	13 mm	
			110022 (7 mm)	12 mm	
EXL-7310 **29 mm**			110015 (3 mm)	15 mm	
			110016 (4 mm)	14 mm	
			110017 (5 mm)	13 mm	
			110019 (6 mm)	12 mm	
			110022 (7 mm)	11 mm	

B

110028 Junta **1,5 mm**

110015 Junta **3 mm**

110016 Junta **4 mm**

110017 Junta **5 mm**

110019 Junta **6 mm**

110022 Junta **7 mm**

C

110028 Junta **1,5 mm**

Sellado Aplicación de silicona **1,5 mm**

*

240001 Grapa par ajunquillos clip

194033 Angúlo vulcanizado

Acristalamiento

Calzos

Calzos

117001
PVC 2 mm

117002
PVC 3 mm

117003
PVC 4 mm

117004
PVC 5 mm

117008
PVC 10 mm

117009
PVC 12 mm

117010
PVC 14 mm

Calzo de apoyo
Calzo de separación

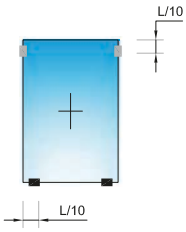

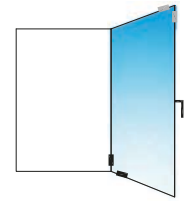

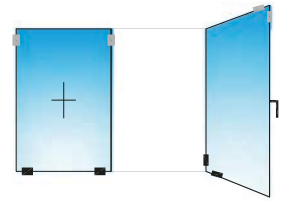

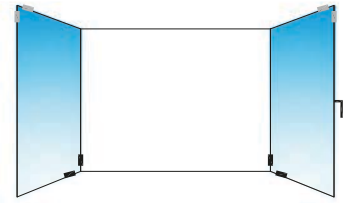

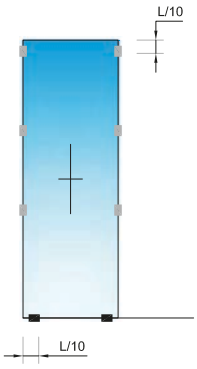

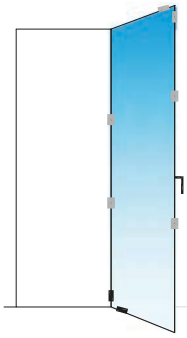

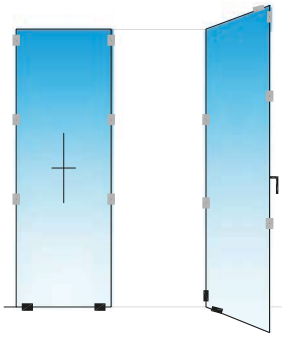

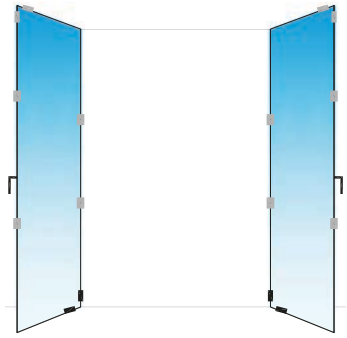

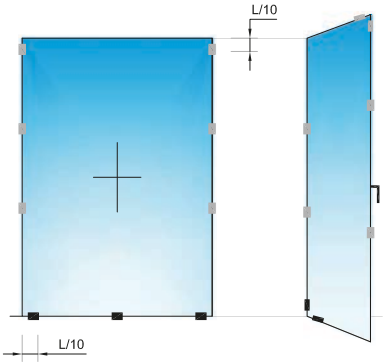

Fijos

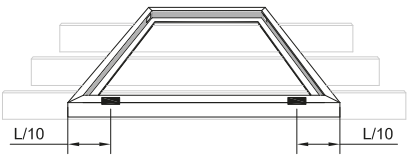

Aperturas

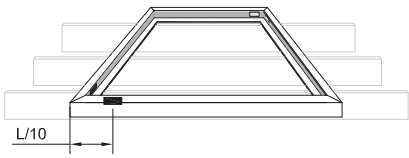

Acristalamiento

Configuración de acristalamiento según espesores de vidrio

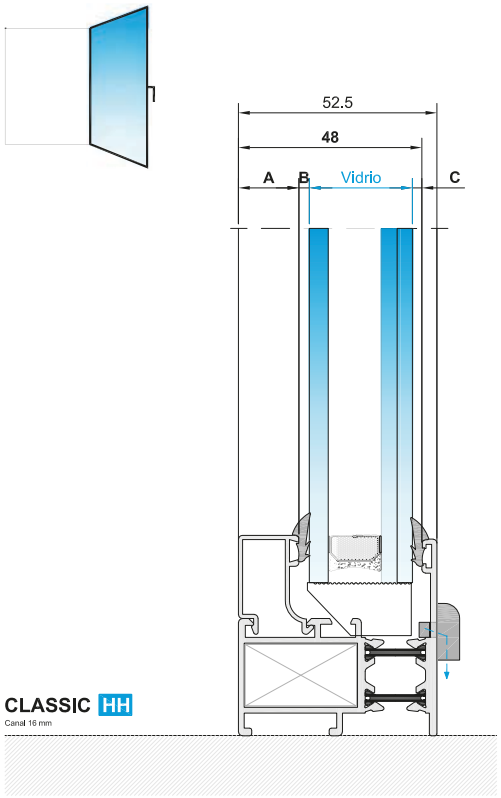

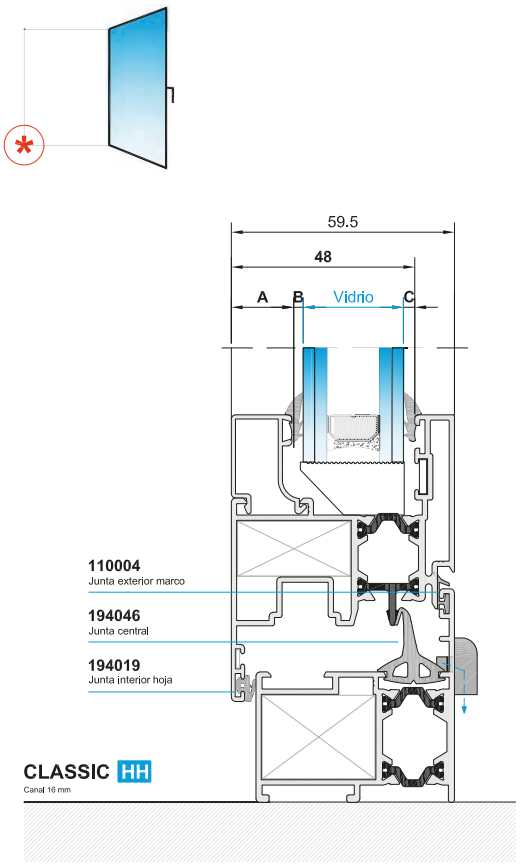

Dimensión acristalamiento

48 - A - B - C = **Vidrio**

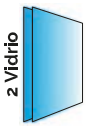

A			B	Vidrio	C
EXL-11285 4 mm			110028 (1,5 mm)	41 mm	
			110015 (3 mm)	40 mm	
			110016 (4 mm)	39 mm	
			110017 (5 mm)	38 mm	
			110019 (6 mm)	37 mm	
			110022 (7 mm)	36 mm	
EXL-7280 13 mm	EXL-7637 13 mm	EXL-4284 13 mm	110015 (3 mm)	31 mm	
			110016 (4 mm)	30 mm	
			110017 (5 mm)	29 mm	
			110019 (6 mm)	28 mm	
			110022 (7 mm)	27 mm	
EXL-7671 16 mm	EXL-7615 16 mm	EXL-7434 16 mm	110015 (3 mm)	28 mm	
			110016 (4 mm)	27 mm	
			110017 (5 mm)	26 mm	
			110019 (6 mm)	25 mm	110028
			110022 (7 mm)	24 mm	
EXL-7281 21 mm	EXL-7613 21 mm	EXL-7525 21 mm	110015 (3 mm)	26 mm	
			110016 (4 mm)	25 mm	
			110017 (5 mm)	24 mm	(1.5 mm)
			110019 (6 mm)	23 mm	
			110022 (7 mm)	22 mm	
EXL-7282 25 mm	EXL-7614 25 mm	EXL-7530 25 mm	110015 (3 mm)	19 mm	
			110016 (4 mm)	18 mm	
			110017 (5 mm)	17 mm	
			110019 (6 mm)	16 mm	
			110022 (7 mm)	15 mm	
	EXL-7504 28 mm	EXL-7724 28 mm	110015 (3 mm)	16 mm	
			110016 (4 mm)	15 mm	
			110017 (5 mm)	14 mm	
			110019 (6 mm)	13 mm	
			110022 (7 mm)	12 mm	
EXL-7310 29 mm			110015 (3 mm)	15 mm	
			110016 (4 mm)	14 mm	
			110017 (5 mm)	13 mm	
			110019 (6 mm)	12 mm	
			110022 (7 mm)	11 mm	

B

110028 Junta 1,5 mm

110015 Junta 3 mm

110016 Junta 4 mm

110017 Junta 5 mm

110019 Junta 6 mm

110022 Junta 7 mm

C

110028 Junta 1,5 mm

Sellado Aplicación de silicona 1,5 mm

240001 Grapa par ajunquillos clip

194032 Angúlo vulcanizado

Hojas de Corte

Ventana 1 hoja **CLASSIC Canal Europeo**

01

1/2

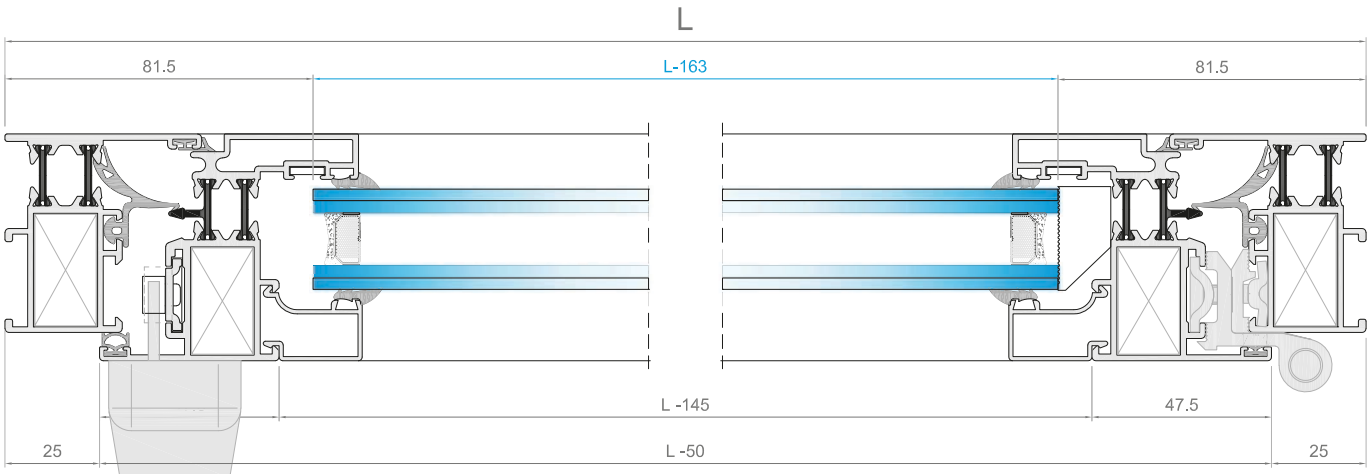

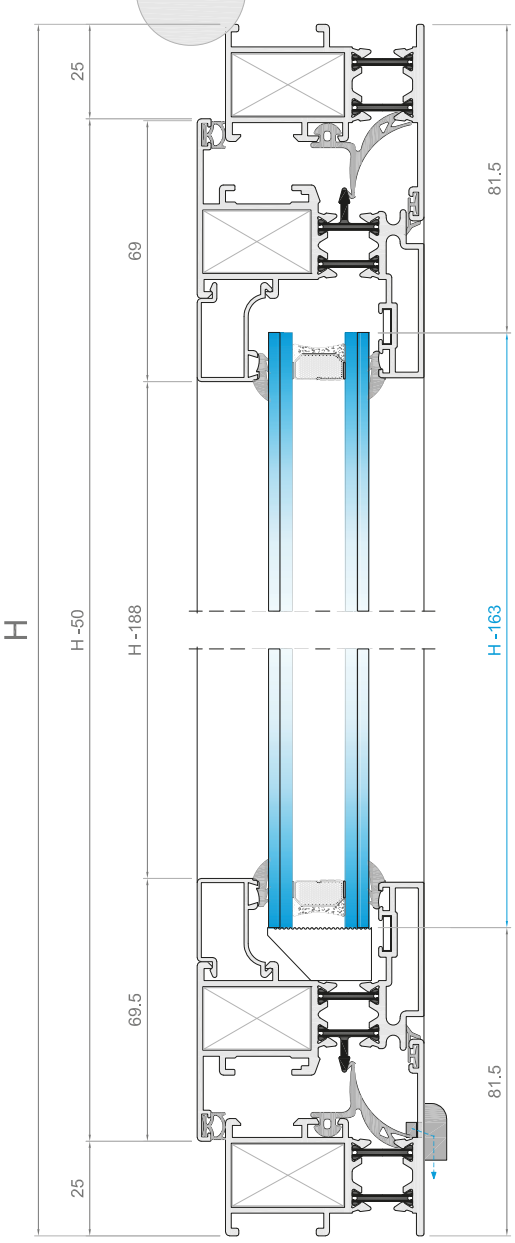

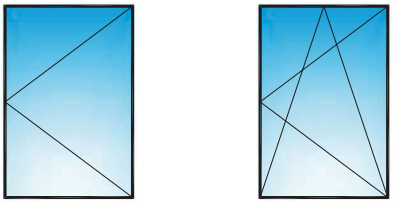

Vidrio 6/14/6

L-163 x H -163

Diseño	Ref.		ud.	mm
	PT-01		2	L
			2	H
	PT-87		2	L -50
			2	H-50
	EXL-7671		2	L -145
			2	H-188

Diseño	Ref.	ud.
	222006	8
	152002	4
	152008	4
	184001	2

Diseño	Ref.	ud.
	194079	2 L
		2 H
	194033	4
	110004	2 L
		2 H
	110015	4 L
		4 H
	110001	2 L
		2 H

Hojas de Corte

Ventana 2 hojas **CLASSIC Canal Europeo**

02

1/2

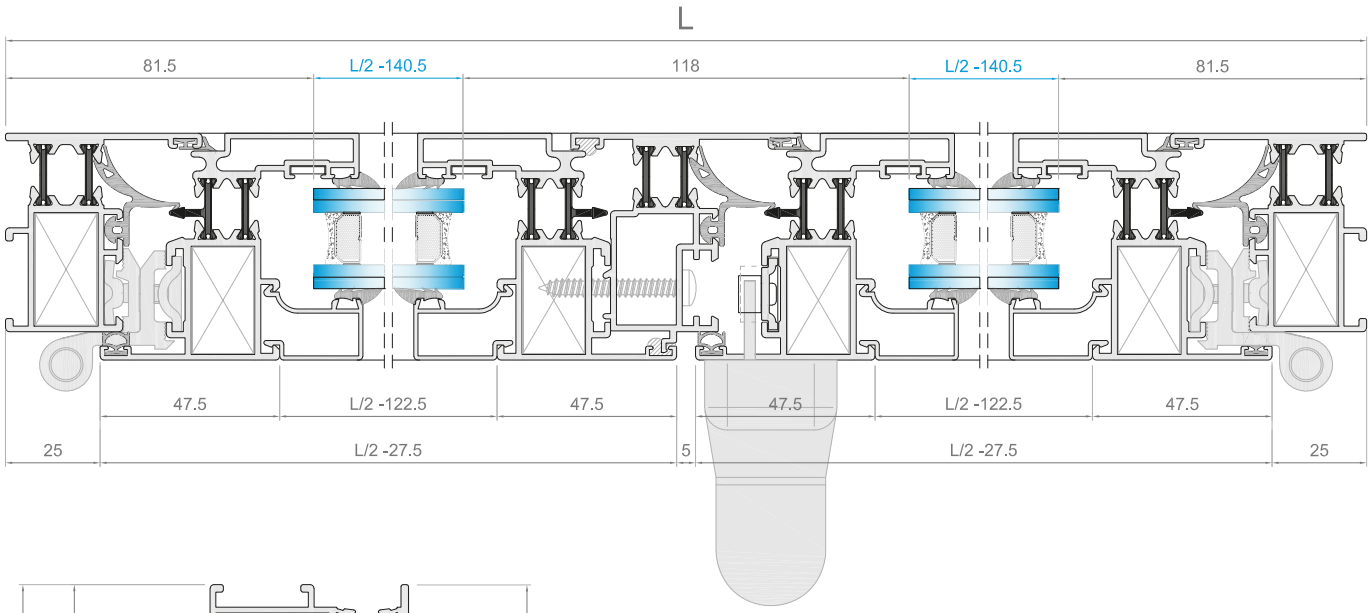

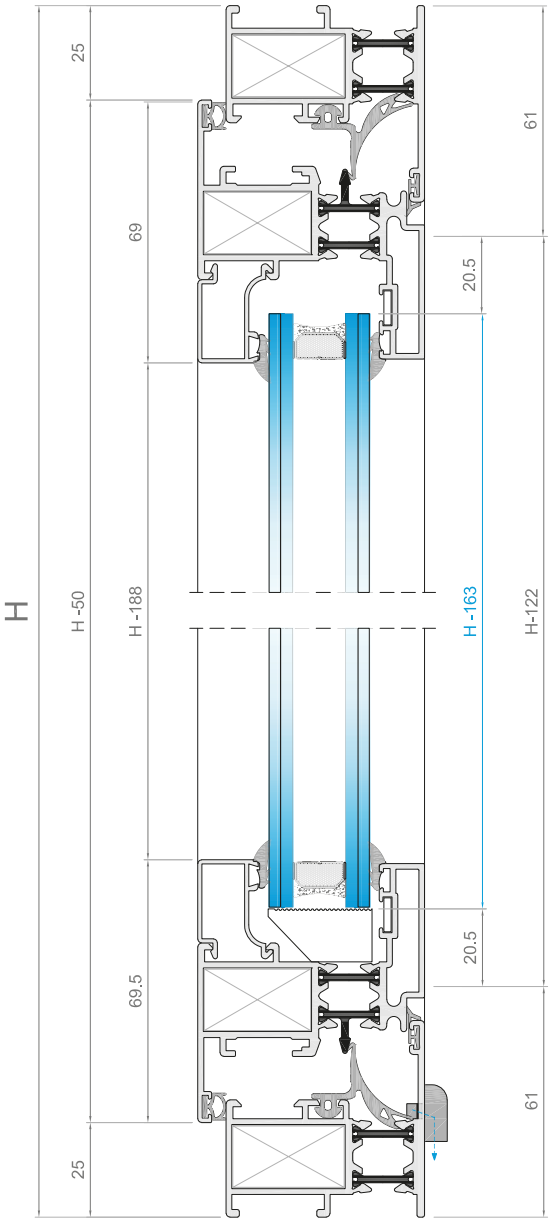

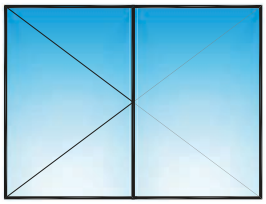

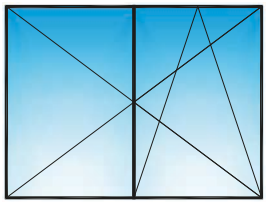

Vidrio 6/14/6

2 uds. L/2 -140.5 x H- 163

Diseño	Ref.		ud.	mm
	PT-01		2	L
			2	H
	PT-87		4	L/2 -27.5
			4	H -50
	PT-07		1	H -122
	EXL-7671		4	L/2 -122.5
			4	H -188

Diseño	Ref.	ud.
	222006	12
	152002	4
	152008	8
	184001	2
	144003	1

Diseño	Ref.	ud.
	194079	2 L
		3 H
	194033	4
	110004	2 L
		2 H
	110015	4 L
		4 H
	110001	2 L
		2 H

Hojas de Corte

Balconera 2 hojas **CLASSIC Canal Europeo**

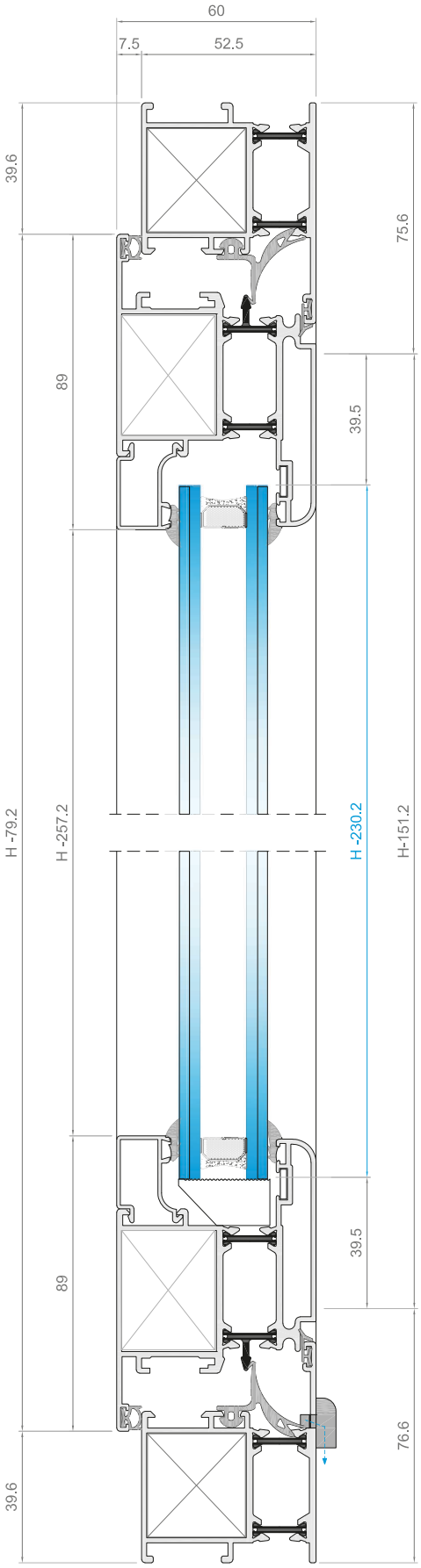

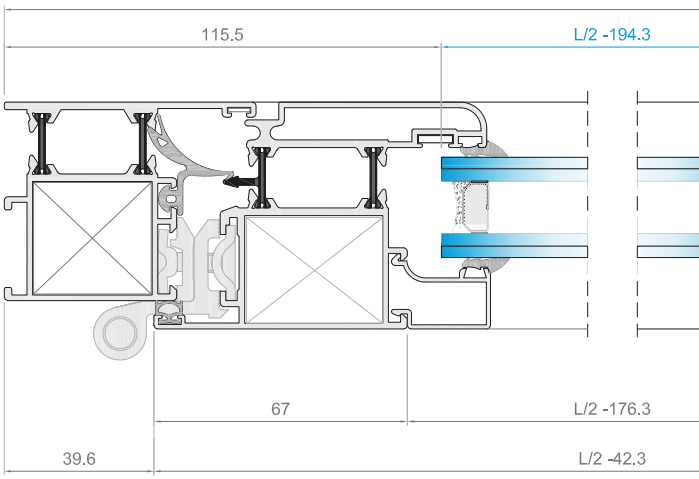

03

1/2

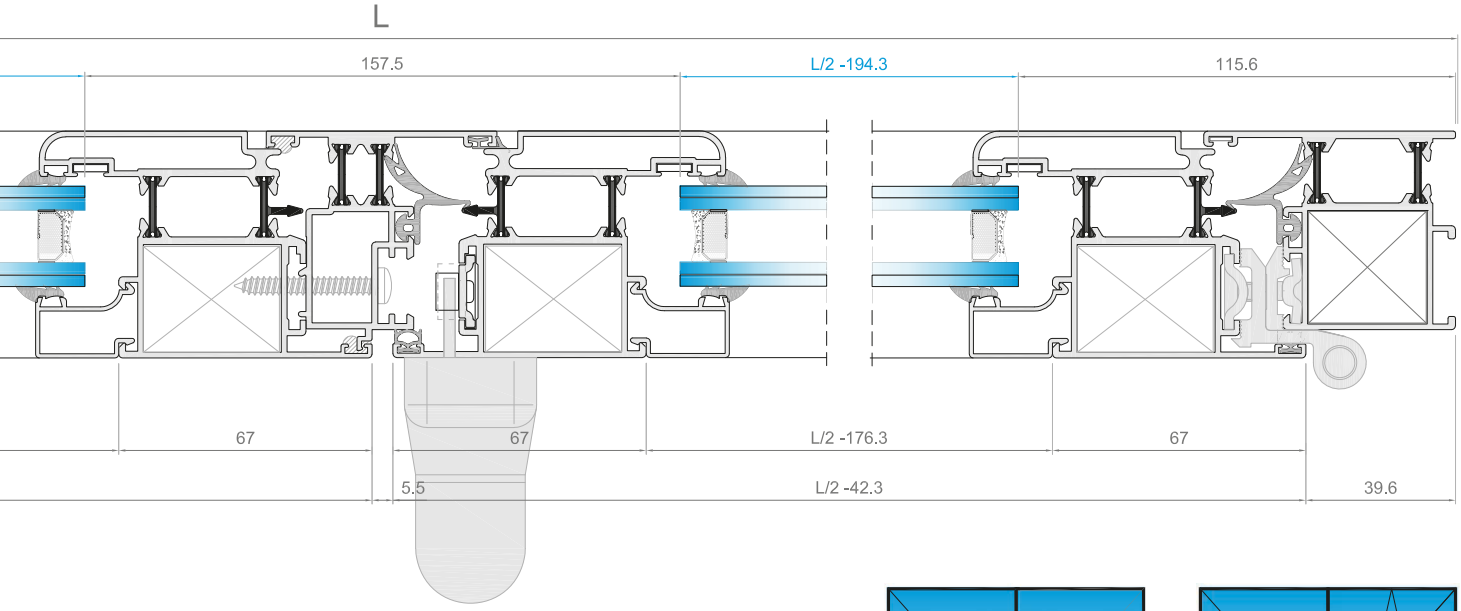

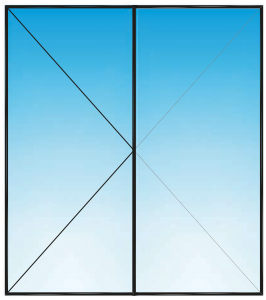

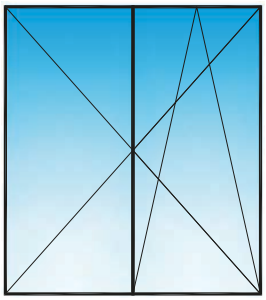

Vidrio 6/14/6

2 uds. L/2 -194.3 x H- 230.2

Diseño	Ref.		ud.	mm
	PT-12		2	L
			2	H
	PT-21		4	L/2 -42.3
			4	H -79.2
	PT-07		1	H -151.2
	EXL-7671		4	L/2 -176.3
			4	H -257.2

Diseño	Ref.	ud.
	222006	12
	152002	4
	152008	8
	184001	2
	144003	1

Diseño	Ref.	ud.
	194079	2 L
		3 H
	194033	4
	110004	2 L
		2 H
	110015	4 L
		4 H
	110001	2 L
		2 H

Hojas de Corte

Ventana 1 hoja **CLASSIC Canal 16 mm**

04

1/2

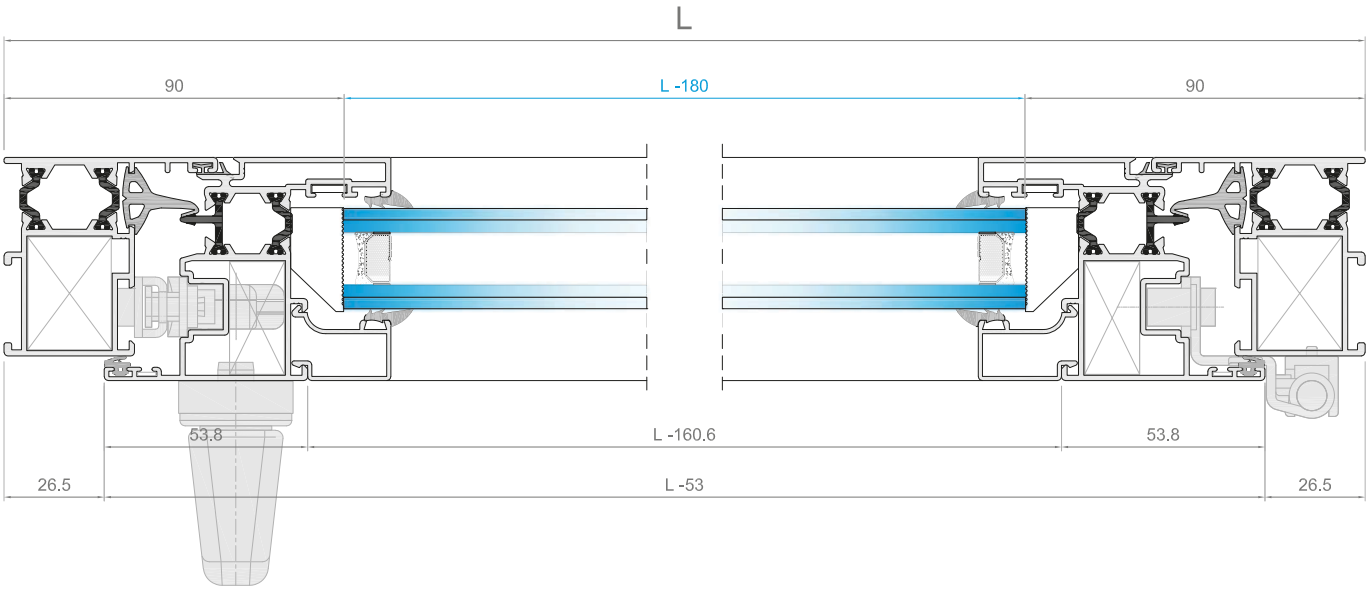

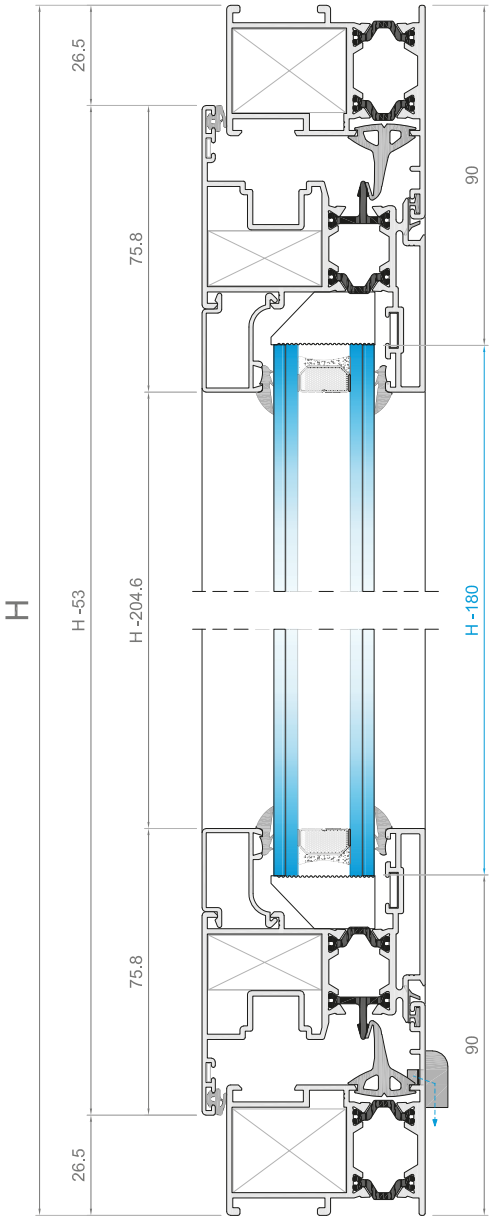

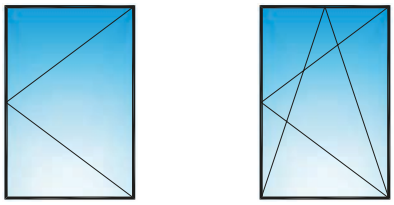

Vidrio 6/14/6

L-180 x H -180

Diseño	Ref.		ud.	mm
	PT-157		2	L
			2	H
	PT-189		2	L -53
			2	H-53
	EXL-7671		2	L -160.6
			2	H -204.6

Diseño	Ref.	ud.
	222006	8
	152002	4
	152008	4
	184001	2

Diseño	Ref.	ud.
	194046	2 L
		2 H
	194032	4
	110004	2 L
		2 H
	110015	4 L
		4 H
	194019	2 L
		2 H

Hojas de Corte

Ventana 2 hojas **CLASSIC Canal 16 mm**

05

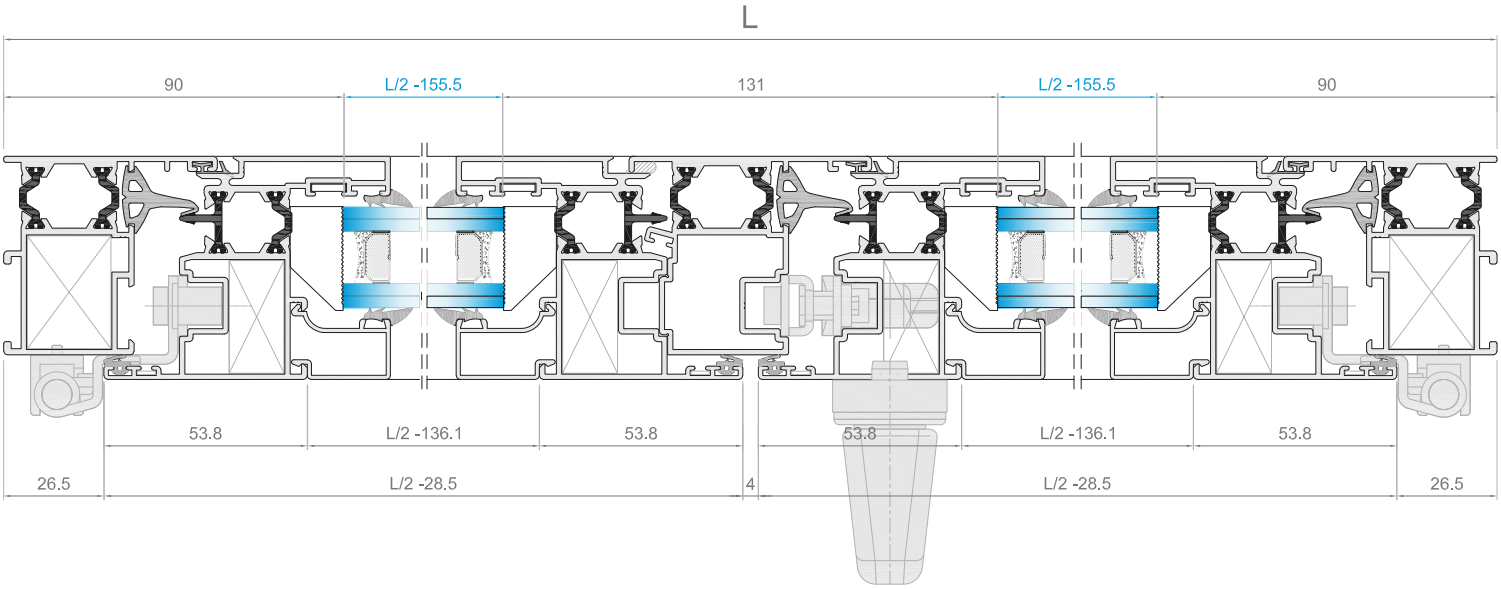

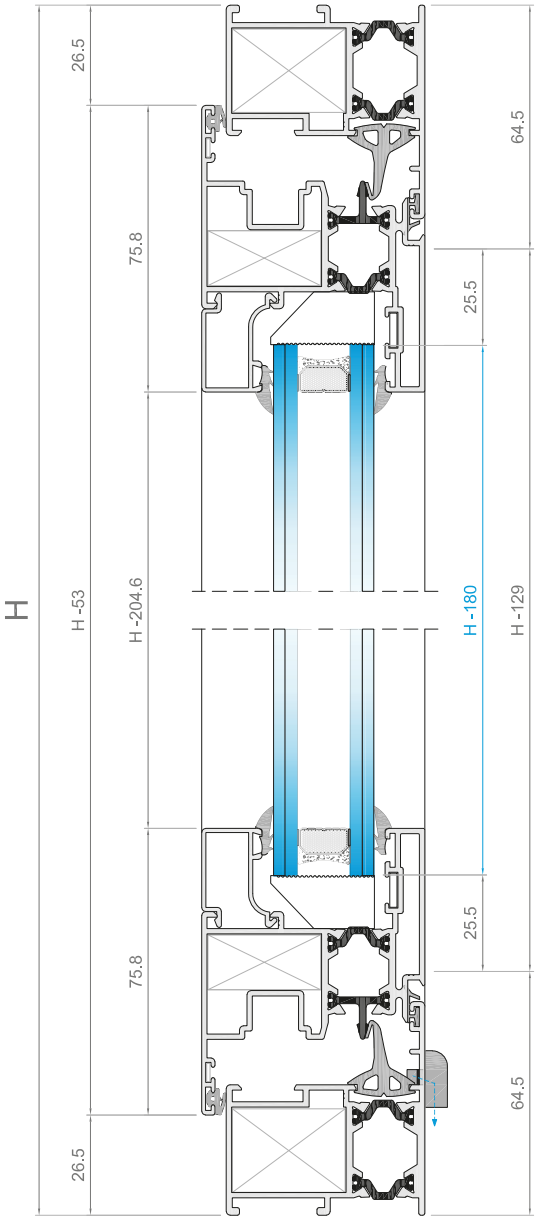

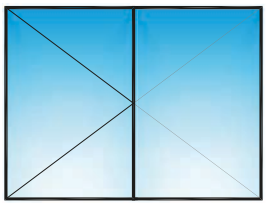

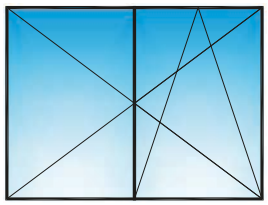

Vidrio 6/14/6

2 uds. L/2 -155.5 x H- 180

Diseño	Ref.		ud.	mm
	PT-157		2	L
			2	H
	PT-189		4	L/2 -28.5
			4	H -53
	PT-159		1	H -129
	EXL-7671		4	L/2 -136.1
			4	H -204.6

Diseño	Ref.	ud.
	222006	8
	152002	4
	152008	4
	184001	2
	194012	1

Diseño	Ref.	ud.
	194046	2 L
		3 H
	194032	4
	110004	2 L
		2 H
	110015	4 L
		4 H
	194019	2 L
		2 H

Hojas de Corte

Balconera 2 hojas **CLASSIC Canal 16 mm**

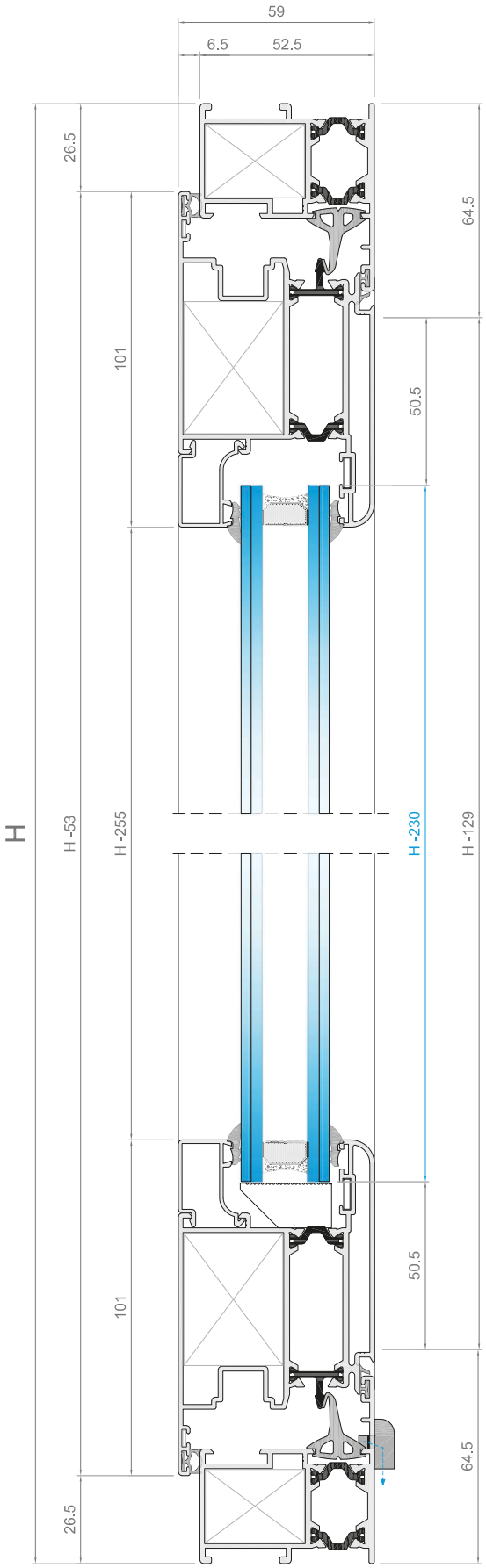

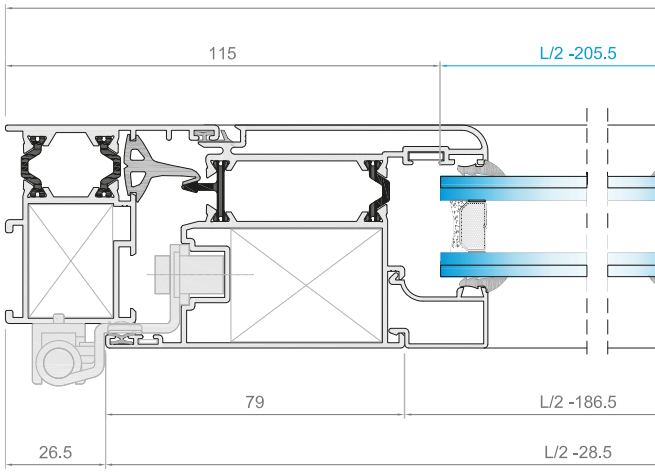

06

1/2

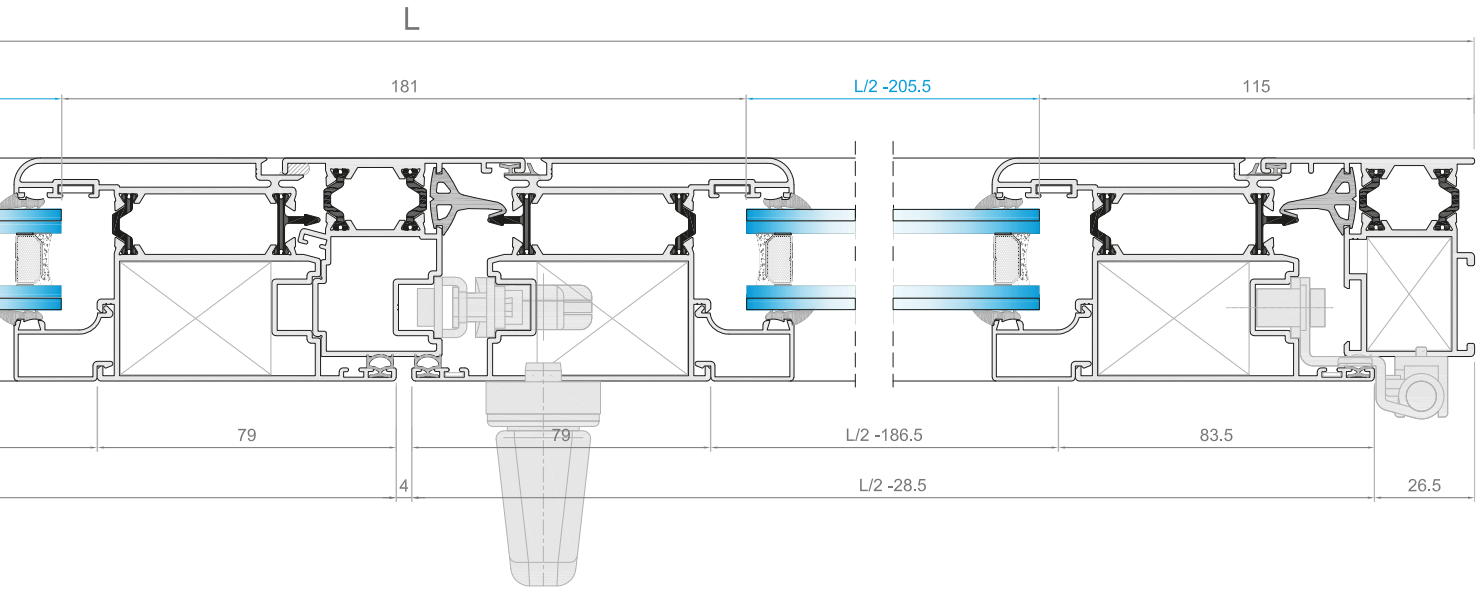

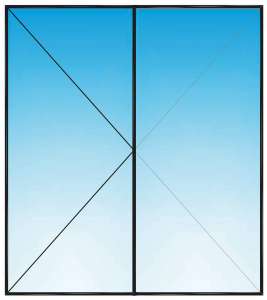

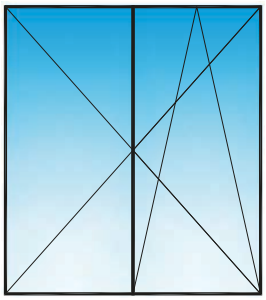

Vidrio 6/14/6

2 uds. L/2 -205.5 x H- 230

Diseño	Ref.		ud.	mm
	PT-157		2	L
			2	H
	PT-189		4	L/2 -28.5
			4	H -53
	PT-159		1	H -129
	EXL-7671		4	L/2 -186.5
			4	H -255

Diseño	Ref.	ud.
	222006	8
	152002	4
	152008	4
	184001	2
	194012	1

Diseño	Ref.	ud.
	194046	2 L
		3 H
	194032	4
	110004	2 L
		2 H
	110015	4 L
		4 H
	194019	2 L
		2 H

exlabesa
WINDOWS · DOORS · FACADES

Notas:

Declaración Ambiental de Producto

Ventanas, puertas y muro cortina de aluminio

La apuesta de **exlabesa** por desarrollar sistemas que contribuyan a la sostenibilidad de los edificios y a la mejora de nuestro entorno, se hace realidad con la obtención de tres **DAP (Declaración Ambiental de Producto)** con alcance de cuna a tumba para los sistemas de puertas y ventanas **RS-77**, **RS-70**, **RS-65**, **EXL-55**, **S-LIM**, **CRS-77** y **Elevable GR**, así como para el sistema de **muro cortina ECW-50**.

La obtención de estas tres DAP, también conocida por sus siglas en inglés **EPD (Environmental Product Declaration)**, nos posiciona como **principal referente a nivel nacional en cuanto a sistemas de carpintería ecoeficientes**.

Con la obtención de esta Ecoetiqueta tipo III, los sistemas de carpintería y fachada **exlabesa** se convierten en **opción imprescindible para proyectos** que quieran conseguir certificaciones de sostenibilidad como **BREEAM**, **LEED** o **VERDE**.

Una DAP es una Ecoetiqueta tipo III que proporciona información cuantitativa, verificada y comparable sobre las características ambientales de un producto, obtenidas mediante un estudio de Análisis de Ciclo de Vida (ACV).

Visita nuestra web en www.exlabesa.com/es/dap y accede a los certificados de nuestras DAP.

dapcons®

exlabesa clean planet

exlabesa
WINDOWS · DOORS · FACADES

Acabados y colores

Libertad creativa para tus proyectos

Nuestra amplia gama de colores y acabados para aluminio, ***Colours by* exlabesa**, te permitirá diseñar con total libertad creativa y dar a tus proyectos un acabado totalmente personalizado.

Las opciones de colores en la gama de lacados son ilimitadas y están disponibles en diferentes acabados como brillo, texturado, mate o madera.

En la gama de anodizados, disponemos de varios colores como natural, bronce, inox, oro, negro, burdeos o cobre; en acabado brillo, satinado, gratado o lijado.

Además, tanto nuestro proceso de lacado, como de anodizado, cuentan con las máximas garantías de calidad certificadas por lo sellos Qualicoat y Qualanod respectivamente.

colours by exlabesa

exlabesa
WINDOWS · DOORS · FACADES

SHOWROOMS

exlabesa Architectural Lab
Campaña, s/n
36645 - Valga (Pontevedra)
Tel. 986 556 277

exlabesa Architectural Lab MADRID
C/ Juan Martín El Empecinado, 23
Esquina con c/ Ramírez de Prado
28045 - Madrid
Tel. 697 249 689

exlabesa Architectural Lab BARCELONA
Edifici BMC
Ronda Maiols, 1 Local 406
08192 - Sant Quirze del Vallès (Barcelona)
Tel. 938 971 649

CENTROS DE DISTRIBUCIÓN

Cambre - A CORUÑA
Tel. 673 349942

Lugo - LUGO
Tel. 982 202141 Fax 982 202081
lugo@exlabesa.com

O Pereiro de Aguiar - OURENSE
Tel. 617 300004

Humanes - MADRID
Tel. 91 6909538 Fax 91 6905486
madrid@exlabesa.com

Montmeló - BARCELONA
Tel. 935 799020 Fax 935 721656
barcelona@exlabesa.com

Torrent - VALENCIA
Tel. 961 565892 Fax 961 565891
valencia@exlabesa.com

Fuente de Piedra - MÁLAGA
Tel. 952 735518 Fax 952 735275
malaga@exlabesa.com

Tortosa - TARRAGONA
Tel. 977 597643 Fax 977 597643
tortosa@exlabesa.com

Valladolid - VALLADOLID
Tel. 983 580487 Fax 983 586652
valladolid@exlabesa.com

Oviedo - ASTURIAS
Tel. 985 263845 Fax 985 265807
asturias@exlabesa.com

Molina de Segura - MURCIA
Tel. 968 386217 Fax 968 386218
murcia@exlabesa.com

exlabesa
WINDOWS · DOORS · FACADES

exlabesa building systems, S. A. U.

Campaña s/n - Valga
36645 - Pontevedra (Spain)
Tel. 986 556 277 Fax 986 557 128
www.exlabesa.com

QUALICOAT | QUALIDECO | QUALANOD | ISO 9001 | ISO 14001 | OHSAS 18001