HOEFLON

TC1

PLATAFORMA DE TRANSPORTE CON RASTREO

HOEFLON®

HOEFLON TC1

¿Ya no puede transportar material pesado por medio del personal? En ese caso, nosotros le ofrecemos la TC1 con control radiográfico. Esta plataforma de transporte con rastreo tiene una forma muy compacta con una altura de 40 cm y cabe por cualquier puerta. La plataforma de transporte con rastreo va sin problemas a cualquier lugar donde quiera que esté. Esta máquina se puede utilizar de numerosas maneras, también en combinación con nuestras grúas compactas.

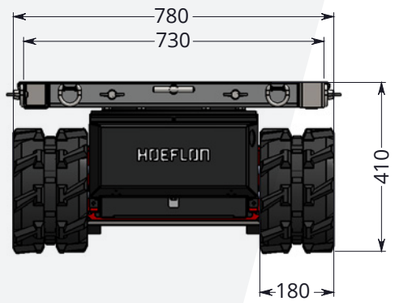

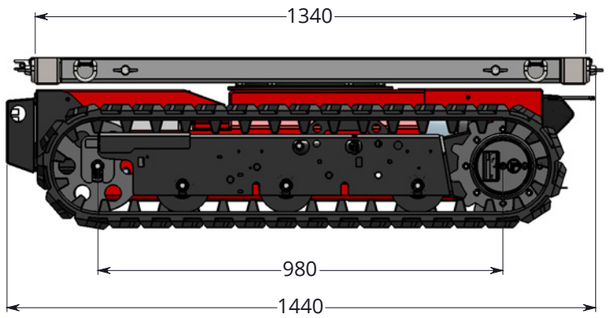

Configuración estándar

Capacidad	1200 kg
Peso propio	500 kg
Medidas (LoxAnxAl)	1450 x 800 x 420 mm
Accionamiento	Eléctrico
Alimentación	batería
Cargador	230 V 50 Hz
Tiempo de carga	13 horas
Presión sobre el suelo	0,15 kg/cm2
Velocidad máx.	2,2 km/h
Regulador de velocidad	con control proporcional
Ángulo inclinación máx.	25°
Posición inclinada máx.	20°
Plataforma de carga (LoxAn)	1340 x 730 mm
Clase de plataforma	Giro sinfín con bloqueo cada 90°

Accesorios/Opciones

Orugas	no dejan marca
Alimentación externa	230 V

La TC1 puede llevar una carga de 1200 kg. Gracias a las orugas, la plataforma puede ir fácilmente por terrenos irregulares. Las orugas blancas no provocan daños en los suelos.

PROPIEDADES RESUMIDAS DE LA **TC1**

- Compacta, muy sólida y robusta
- Se puede maniobrar con precisión
- Es fácil fijar la carga
- La plataforma se puede alargar
- Muy silenciosa gracias al accionamiento eléctrico

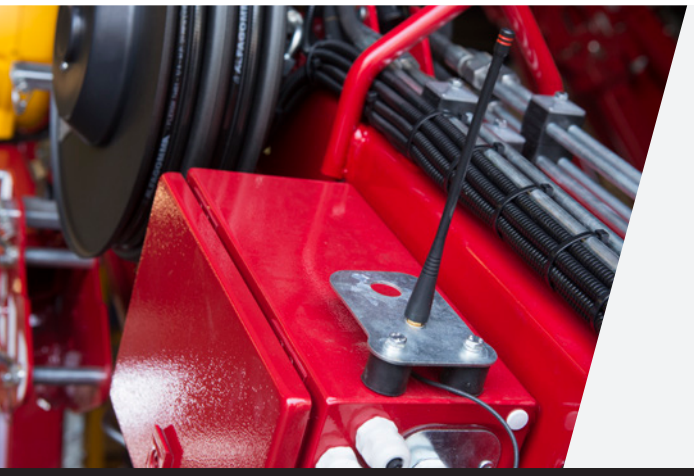

¿POR QUÉ HOEFLON?

Las grúas compactas de Hoeflon son funcionales, proporcionan una fuerza óptima y su funcionamiento es seguro. Le ofrecemos numerosas posibilidades y pensamos con usted en las posibles soluciones.

Su distribuidor Hoeflon®

HOEFLON®

Hecho en Holanda

Hoeflon International B.V.

dirección Zwolleweg 2 3771 NR Barneveld, Países Bajos

tel +31 (0)342 400288 e-mail info@hoeflon.com

HOEFLON.COM