www.dmgmori.com

DMG MORI

ECOLINE // SIMPLY MORE SUCCESS

DMU 50 *ecoline*

DMU *ecoline*

TALENTO

DMU 50 *ecoline*

Mecanizado universal en 5 caras.

La DMU 50 *ecoline* es el genio universal de toda la serie. Con la mesa rotativa basculante CN de 2 ejes patentada es posible fabricar de manera segura piezas sencillas e incluso de alta complejidad con elevadas tolerancias de forma y de posición. Con el interface de usuario orientado a la práctica, el SLIM*line*®, opcionalmente disponible con Operate 4.5 en SIEMENS 840D solutionline o HEIDENHAIN TNC 620, tanto principiantes como expertos pueden sacarle fácilmente el máximo rendimiento a la máquina. Siempre se trata de llegar por el camino más rápido del dibujo a la pieza acabada. El mecanizado de la pieza se realiza mediante una selección de conceptos para husillos de DMG MORI así como a través de la técnica de accionamiento moderna con elevadas marchas rápidas de 24 m/min. El manejo es fácil de comprender gracias al nuevo diseño de la máquina que se integra en el taller como un detalle absolutamente llamativo a nivel óptico.

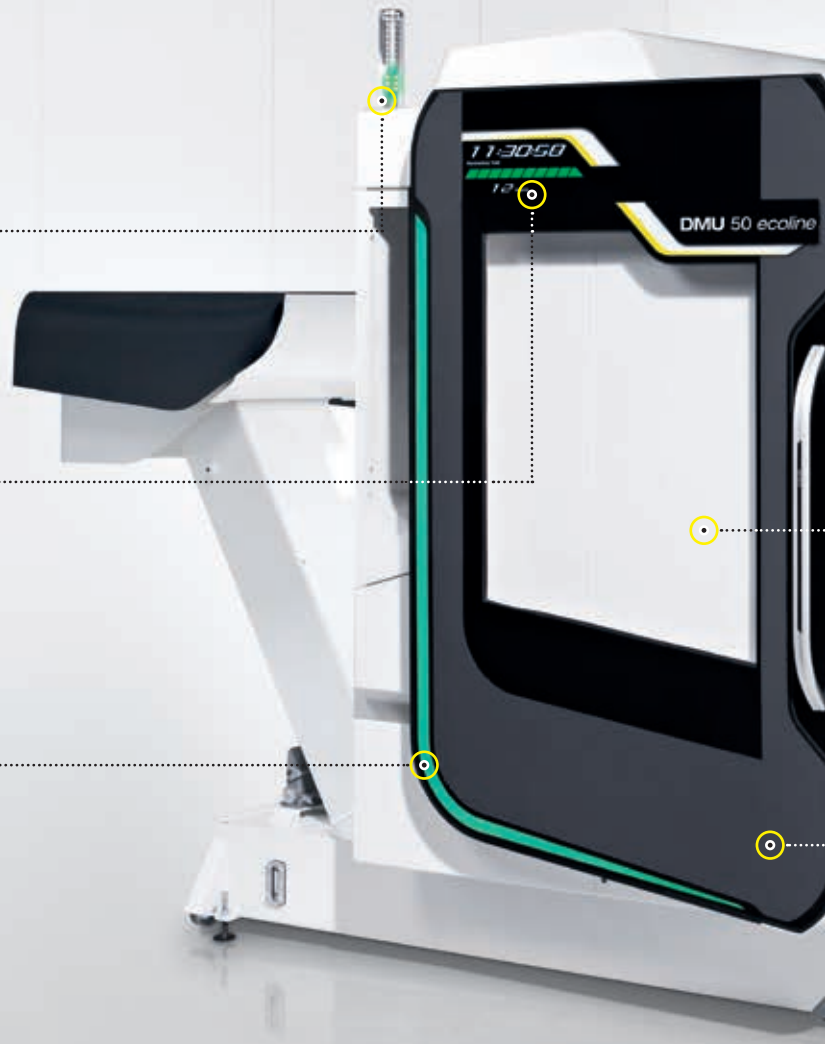

¡ Más claridad!

La lámpara indicadora LED

+ Da información sobre el estado de la máquina
+ Aumenta la seguridad de los procesos y la eficiencia de las secuencias operativas

¡Mayor información!

Insuperable PROGRESS*line*

+ Para que no pierda de vista su producción
+ Indicaciones claras del tiempo restante y del número de piezas durante el proceso de mecanizado completo

¡Calidad superior!

LIGHT*line*

+ El elemento iluminador característico de la marca
+ Elegante y moderno con una luminosidad de alta calidad – al fin y al cabo se trabaja con la vista

1: Soporte del árbol de transmisión (automoción), material: aluminio, dimensiones: 125 × 95 × 62 mm
2: Soporte (automoción), material: aluminio, dimensiones: 108 × 65 × 55 mm

Highlights

+ Máxima eficiencia – mecanizado en 5 caras de piezas sencillas hasta piezas altamente complejas
+ Máxima precisión – mesa rotativa basculante CN con accionamientos digitales
+ Husillo de fresado 8.000 rpm / 83 Nm (40 % DC) / 13 kW (40 % DC)
+ Motor husillo refrigerado por agua 10.000 rpm / 83 Nm (40 % DC) / 13 kW (40 % DC) con unidad de refrigeración* de 12 bar
+ Cambiador de herramientas con 16 posiciones en el almacén pick-up (30 posiciones*)
+ Sistema de medición directa (X / Y / Z)* y guías de rodillos con lubrificación central para un alto nivel de precisión
+ Tecnología de control 3D: SLIM*line*® de 15" con Operate 4.5 en SIEMENS 840D solutionline o SLIM*line*® de 15" con HEIDENHAIN TNC 620
+ DMG SMART*key*®
+ DMG Netservice

* opción

¡Mayor comodidad de manejo!

SLIM*line*® de 3ª generación

+ El panel de control con diseño ergonómico proporciona una óptima comodidad de manejo. Superficies de alta tecnología resistentes al rayado protegen además permanentemente del desgaste.

¡Más visibilidad!

Gran ventana de seguridad

+ Para ver perfectamente las operaciones en el área de mecanizado
+ Perfecto grado de iluminación gracias al innovador PLANON*light* con técnica LED que ahorra energía

¡Nuevo diseño!

Superficie de alta tecnología

+ Superficies resistentes al rayado y fáciles de cuidar, aplicables en la producción cotidiana. Superficies de alta tecnología protegen además permanentemente del desgaste.

PRECISIÓN

DMU 50 *ecoline*

Técnica potente para acceder al mecanizado en 5 caras.

La DMU 50 *ecoline* no pierde tan rápido el equilibrio – la moderna estructura en C con eje B y C controlados por CN integrados en la mesa y con armazón de fundición autorrígido y nervado aporta un máximo de estabilidad. En combinación con las guías de rodillos de alta calidad alcanza la máxima precisión y la mejor calidad de superficie.

1 Estructura en C de fundición gris
+ Con el eje B y C en la mesa
+ La máxima rigidez y un mínimo de espacio requerido

2 Estabilidad y precisión
+ Guías de rodillos en todos los ejes, apoyo sobre 4 puntos de la máquina

3 Potente motor husillo
+ Para la máxima potencia de arranque de viruta

4 Almacén para 16 / 30* herramientas
+ Pick-up (almacén con 16 posiciones)
+ Con doble pinza para un rápido cambio de la herramienta (almacén con 30 posiciones*)

5 La mejor tecnología de control
+ Con simulación en 3D y asistencia gráfica

6 Accionamientos de eje dinámicos
+ Para avances de máx. 24 m/min

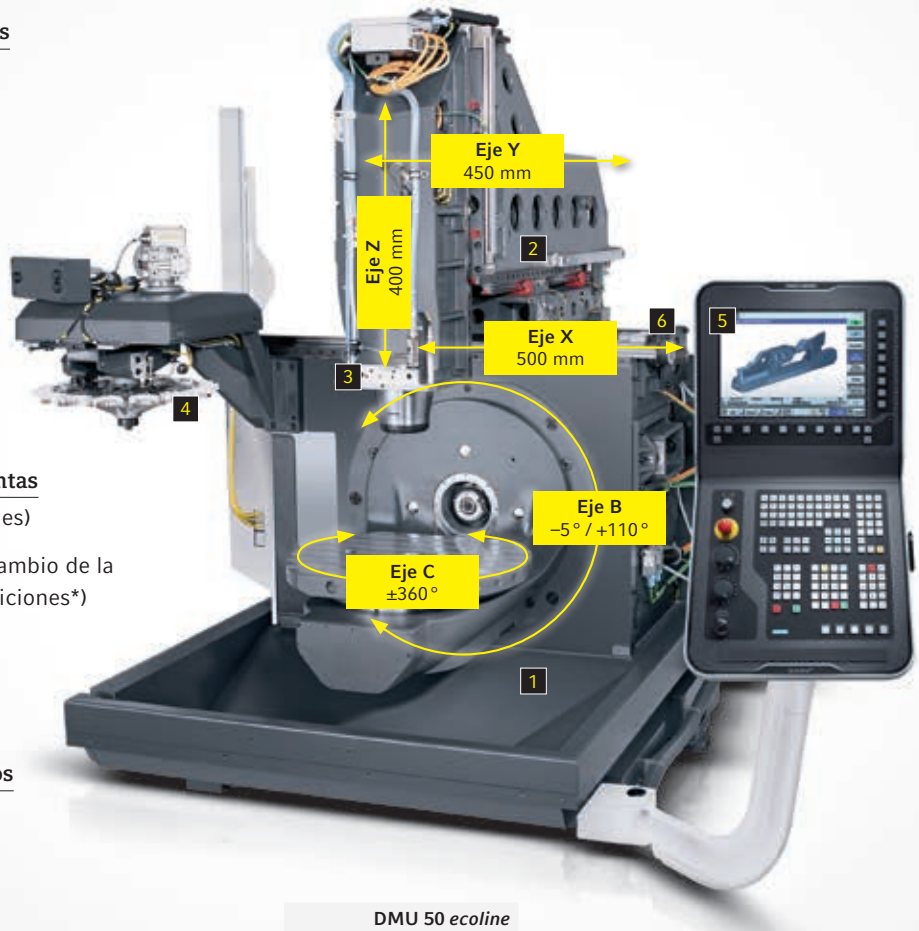

		DMU 50 *ecoline*
Recorrido (X / Y / Z)	mm	500 / 450 / 400
Número de revoluciones del husillo	rpm	8.000 / 10.000*
Par de giro (40 / 100 % DC)	Nm	83 / 57
Potencia de accionamiento (40 / 100 % DC)	kW	13 / 9
Número de posiciones para herramientas		16 / 30*
Marcha rápida (X / Y / Z)	m/min	24 / 24 / 24
Carga sobre la mesa, máx.	kg	200
Mesa rotativa basculante CN	grados	–5 / +110

* opción

Mesa rotativa basculante CN

- La máxima estabilidad gracias al enclavamiento hidráulico del eje B & C
- Enorme campo de oscilación del eje B de –5° hasta +110° (Eje C: 360°)
- Mecanizado de piezas de máx. 200 kg sobre una sola sujeción
- Las máximas tolerancias de forma y de posición, especialmente en caso de taladros opuestos
- Mesa rotativa basculante

1

Motor husillo de DMG MORI acreditado millones de veces

Mecanizado en 5 caras automatizado.

La mesa rotativa basculante CN patentada con accionamientos digitales permite el mecanizado de piezas complejas sobre máximo 2 sujeciones. La precisión de las piezas fabricadas aumenta notablemente mediante el mecanizado en 5 caras sobre una sola sujeción reduciéndose asimismo el tiempo de ajuste. De esta manera, la DMU 50 *ecoline* con mesa rotativa basculante CN representa la solución productiva para casi todos los procesos de fabricación.

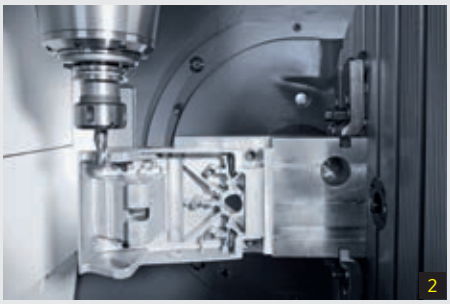

2

1: Campo de basculación: 115° (–5° / +110°)
2: Mesa con enclavamiento hidráulico y una capacidad de carga máx. de 200 kg

¡Mayor potencia!

Interface USB rápido que traspasa rápidamente los datos de programas externos.

¡Más visibilidad!

Pantalla TFT de 15" con simulación de la pieza en 3D para una sencilla monitorización.

¡Más comodidad!

Teclado ASCII completo para una programación sumamente fácil.

¡Mayor memoria!

Ampliación de la memoria de programa* a 2 GB mediante tarjeta de memoria CF en la versión estándar.

* sólo para Operate 4.5 en SIEMENS 840D solutionline

¡Mayor variedad!

Todos los ciclos de serie incluidos en el volumen de suministro.

SLIM*line*®

HEIDENHAIN TNC 620 con diálogo en lenguaje claro y DMG SMART*key*®

+ Pantalla TFT de 15" con diseño de pantalla nítido
+ Cómoda programación con el nuevo teclado ASCII completo
+ Procesamiento de bloques en 1,5 ms en la versión estándar
+ Memoria de programa de 250 MB en una tarjeta CF
+ Programación para taller con asistencia gráfica
+ Interface que traspasa rápidamente los datos de programas externos
+ Ciclos para la medición de piezas y de herramientas con el sistema palpador HEIDENHAIN incluido en la versión estándar
+ Simulación de la pieza en 3D

SLIM*line*® con Operate 4.5

SIEMENS 840D solutionline con ShopMill en la versión estándar y DMG SMART*key*®

+ Pantalla TFT de 15" con diseño de pantalla nítido
+ La última generación de software, guía de usuario intuitiva desde el dibujo hasta la pieza acabada
+ Simulación de la pieza en 3D
+ Programación para taller
+ Numerosos ciclos, p. ej. para el roscado con macho sin plato de compensación, el fresado de cajeras y contornos descendentes en la versión estándar
+ Memoria de programa CN de 5 MB y 2 GB adicionales en una tarjeta CF
+ Procesamiento de bloques 1,5 veces más rápido

1: DMG SMART*key*®
2: Pantalla de color de 15" para una clara simulación de la pieza en 3D

1

Simulación de la pieza en 3D

2

DMU 50 *ecoline*

Equipamiento de control

	SLIM*line*® con Operate 4.5 en SIEMENS 840D solutionline	SLIM*line*® con HEIDENHAIN TNC 620
Monitor	15"-color	15"-color
Protección de accesos	DMG SMART*key*®	DMG SMART*key*®
Programación	DIN, ShopMill	DIN, programación en lenguaje claro
Simulación	Simulación de la pieza en 3D	Simulación de la pieza en 3D
Memoria de programa	5 MB + 2 GB	250 MB
Tiempo para el procesamiento de bloques	1,5 ms	1,5 ms
Interface	USB, Ethernet	USB, Ethernet
Ayuda de programación	Manual de programación online	Manual de programación online
Programación externa	SINUTRAIN	TNC 620 (Programming Station)

DMU 50 *ecoline*

SLIM*line*® – los controles con un panel de manejo moderno.

No importa cuales sean sus preferencias en materia de controles, la serie ECOLINE le ofrece los más modernos controles para su sector. SLIM*line*®, opcionalmente con Operate 4.5 en SIEMENS 840D solutionline o con HEIDENHAIN TNC 620, soporta tanto la programación DIN o en lenguaje claro como la programación rápida de ciclos. Los teclados orientados a la práctica y la pantalla claramente dividida en menús para el usuario le ayudan a tener una buena orientación. A través de la pantalla ancha TFT de 15" de alta resolución puede simular previamente el mecanizado en 3D. ¡Por supuesto, de manera rápida y en tiempo real – usted no perderá su valioso tiempo y no correrá ningún riesgo! Con el fin de elevar aún más el nivel de motivación en el trabajo, le hemos dado una imágen atractiva al SLIM*line*® de aluminio anonizado resistente al rayado. ¡Estos son los puestos de trabajo modernos y responsables de hoy!

¡Mayor seguridad!

DMG SMART*key*® con transpondedor. Una autorización personalizada permite otorgarle a todos los usuarios los derechos correspondientes a sus conocimientos.

¡Más comodidad!

Posición de trabajo ergonómica para usuarios que tienen una altura de 1,60 m y máx. 1,95 m gracias al SLIM*line*® Panel flexible.

¡Mejor servicio!

DMG MORI Messenger le permite acceder en tiempo real a las informaciones detalladas sobre el estado de la máquina – dondequiera y cuandoquiera. El **DMG Service Agent ECOLINE** le informará a tiempo de cualquier mantenimiento necesario a realizar y le ayudará a llevarlo a cabo.

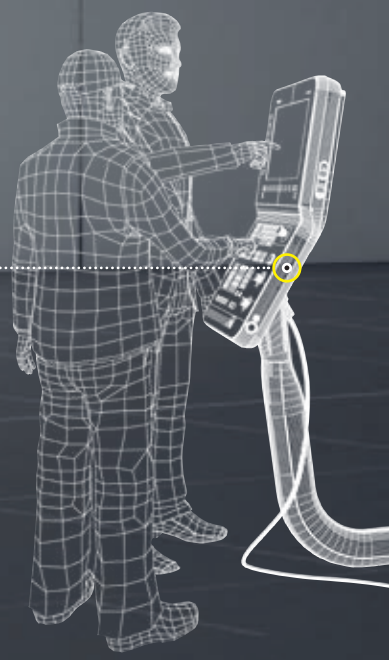

LAS
24 HORAS
DEL DÍA

DMU 50 *ecoline*

Máxima calidad para máximas exigencias.

El lema "Máxima calidad a un precio atractivo" se aplica tanto a las máquinas-herramienta de la serie ECOLINE como a la gama de accesorios. Una variada oferta de opciones y servicios enriquece la rutina diaria del operario en la fabricación con un plus de productividad. El alto nivel de calidad de las máquinas ECOLINE sólo se puede garantizar mediante óptimos niveles de calidad en la producción. El concepto de la cadena de montaje con puestos de trabajo monitorizados constituye una característica especial en la producción de las máquinas ECOLINE.

Calidad de la máquina

+ Construcción perfeccionada y acreditada en la práctica
+ Componentes selectos de la cadena de suministro certificada de prestigiosos proveedores
+ 48 h pruebas de duración
+ Medición por láser / Posicionamiento de ejes como prueba estándar
+ Máquinas con marcado CE
+ Unidad NAS para todas las máquinas

Calidad de la producción

+ Procesos optimizados gracias al concepto de la cadena de montaje con un alto grado de estandarización
+ Puestos de trabajo monitorizados aseguran el alto nivel de calidad, apoyando al mismo tiempo el control del montaje final
+ Proceso de creación de valor y flujo de materiales eficientes
+ La mejor fuerza innovadora posible gracias a un procedimiento de propuestas de mejora interno con sistema de gratificación
+ Sistema de aseguramiento de la calidad con propio departamento de pruebas en la fábrica
+ Fábricas con certificación ISO

1

2

3

Opciones

1 Sistema de carga de piezas WH 10

+ Sistema flexible con la máxima capacidad de almacenamiento
+ Mecanizado completo mediante tareas secundarias que se pueden integrar opcionalmente
+ Robot industrial de 6 ejes, capacidad de carga máx. 10 ó 25 kg, radio de acción máx. 1.611 / 2.033 mm
+ Modelos de 2 ó 4 cajones con una capacidad de carga de máx. 300 kg para una carga simultánea al tiempo principal

Medición y precisión

El sistema de medición directa opcional (X / Y / Z) ayuda a aumentar la precisión de posicionamiento y, por lo tanto, la precisión dimensional de las piezas. La estructura sólida y compacta aumenta al mismo tiempo la disponibilidad de la máquina. Palpadores de herramientas y de piezas facilitan el ajuste de la máquina, reducen los tiempos muertos y garantizan la seguridad en los procesos de fabricación.

2 ECOLINE Kit de sensores de medición

+ Sensor de medición PowerProbe 40 *optical* para la medición de piezas
+ Toolsetter TS27R óptico para la medición de herramientas
+ Transmisor-receptor óptico OMI-2T

3 Refrigeración interior de 12 bar

+ Refrigeración interior para alargar la vida útil de las herramientas y aumentar la productividad

Paquetes de opciones

Paquete de extracción de virutas

+ Transportador de virutas
+ Pistola de lavado
+ Lámpara indicadora de 4 colores

Paquete de producción

+ Motor husillo (10.000 rpm / 83 Nm / 13 kW con 40 % DC)
+ Bomba de refrigeración interior 12 bar
+ Transportador de virutas con depósito de líquido refrigerante ampliado a 360 l
+ Líquido refrigerante – inversión de soplado de aire
+ Sensor termoeléctrico hidráulico
+ Pistola de lavado
+ Cabina de la máquina cerrada (techo plegable)
+ Lámpara indicadora de 4 colores

Paquete de seguridad en caso de un fallo en la red

+ Limitador de sobretensión
+ Control de subtensión

Paquete tropical

+ Unidad de refrigeración activa para el armario de distribución
+ Ventilador adicional en el pupitre de control
+ Sensor termoeléctrico para aceite hidráulico

Opciones adicionales

+ Cono de herramienta SK 40, CAT 40, BT 40
+ Almacén de herramientas con 30 posiciones
+ Sistema de medición directa (X / Y / Z)
+ Palpador para la medición de herramientas TS649
+ Palpador para la medición de herramientas TT140
+ Lámpara indicadora de 4 colores
+ Pistola de lavado
+ Líquido refrigerante – inversión de soplado de aire
+ Volante manual electrónico
+ 10 funciones M libres
+ Techo de la cabina
+ DMG Powertools (DMG Service Agent ECOLINE, DMG MORI Messenger)

El Servicio ECOLINE

Nuestro servicio para usted

+ Técnicos especialistas rápidamente disponibles gracias a una densa red de servicio global
+ Máxima cercanía al cliente mediante compañías de servicio locales de DMG MORI
+ Hotline 24/7: ¡Nuestros técnicos especialistas solucionan un gran número de sus demandas técnicas directamente por teléfono!
+ Solución de problemas online con el DMG Netservice
+ Mantenimiento preventivo y pruebas de funcionamiento por nuestros expertos
+ Piezas de recambio originales directamente del fabricante para la máxima seguridad en la producción

DMU 50 *ecoline*

Datos técnicos

		DMU 50 *ecoline*
Área de mecanizado		
Recorrido eje X	mm	500
Recorrido eje Y	mm	450
Recorrido eje Z	mm	400
Husillo principal		
Gama de revoluciones, máx.	rpm	8.000 / 10.000*
Potencia de accionamiento (40 / 100 % DC) 8.000 / 10.000*	kW	13 / 9
Par de giro (40 / 100 % DC) 8.000 / 10.000*	Nm	83 / 57
Marcha rápida X / Y / Z	m/min	24
Fuerza de avance máx.	kN	4,5
Velocidad de avance (valores teóricos)	m/min	20
Precisión de posicionamiento		
Resolución X / Y / Z (sistema de medición directa / indirecta)	mm	0,001
Resolución eje B / C (sistema de medición directa / indirecta)	ángulo seg.	0,02
P_{max} X / Y / Z según VDI / DGQ 3441 (sistema de medición directa / indirecta)	mm	0,020 / 0,008
P_{max} eje B / C según VDI / DGQ 3441 (sistema de medición directa)	ángulo seg.	18
P_{max} según JIS B6330-1980 (sistema de medición directa / indirecta)	mm	0,010 / 0,005
Eje B / C		
Campo de oscilación eje B	grados	–5 / +110
Enclavamiento		hidráulico
Marcha rápida	grados/min	2.160
Almacén / cambiador de herramientas		
Número de herramientas		16 / 30*
Peso de herramienta, máx.	kg	6
Longitud de herramienta, máx.	mm	300
Diámetro de herramienta, máx.	mm	ø 80
Diámetro de herramienta con puestos adyacentes libres, máx.	mm	ø 130
Almacén para 16 herramientas: cambio de herramienta posición 1–2 / posición 1–9	seg.	9 / 12
Almacén para 16 herramientas: tiempo de viruta a viruta medio posición 1–2 / posición 1–9	seg.	12 / 15
Almacén para 30 herramientas: cambio de herramienta	seg.	1,6
Almacén para 30 herramientas: tiempo de viruta a viruta medio	seg.	8
Modelo de mesa		
Superficie de sujeción con ranuras en T	mm	ø 630 × 500
Altura de carga (borde superior de la mesa)	mm	790
Capacidad de carga de la mesa (peso de construcción)	kg	200
Peso de la máquina / Consumo nominal de corriente		
Peso de la máquina con 16 almacenes de herramientas y bandeja colectora de virutas	kg	4.100
I_n máx. con 100 % DC	A	28
Consumo de energía con 100 % DC	kVa	17
Cortocircuito antepuesto, máx.	A	35

Controles	
SLIM*line*® con Operate 4.5 en SIEMENS 840D solutionline con ShopMill	•
SLIM*line*® con HEIDENHAIN TNC 620 y diálogo en lenguaje claro	•

* opción, • estándar

Planos de instalación y áreas de mecanizado

DMU 50 *ecoline* con transportador de virutas con almacén para 16 herramientas

Vista frontal

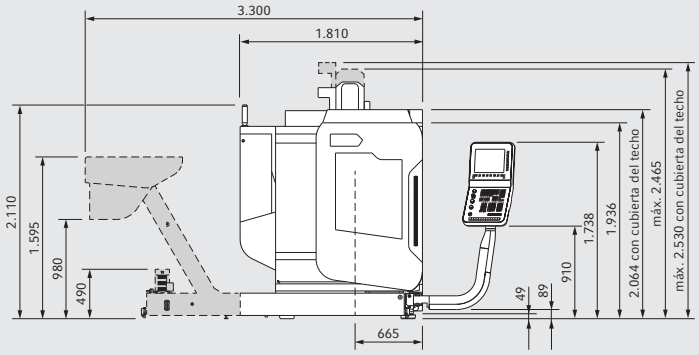

Vista desde arriba

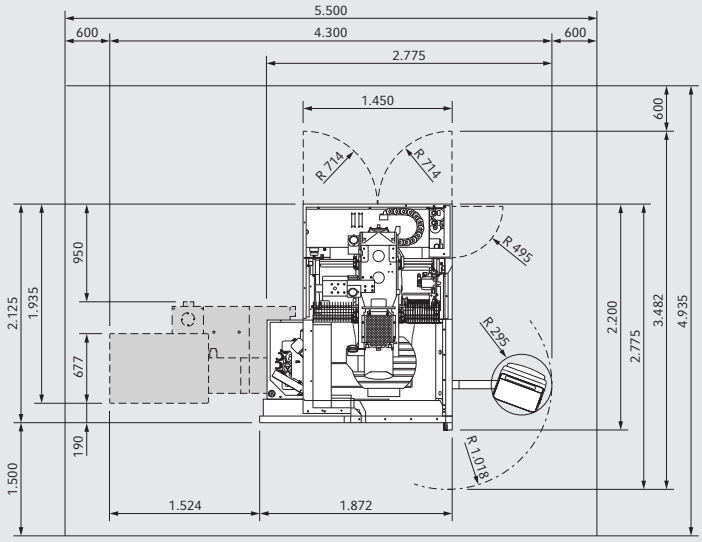

DMU 50 *ecoline* con transportador de virutas con almacén para 30 herramientas

Vista frontal

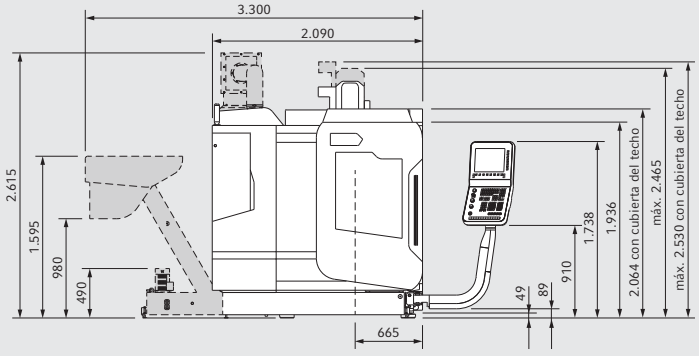

Vista desde arriba

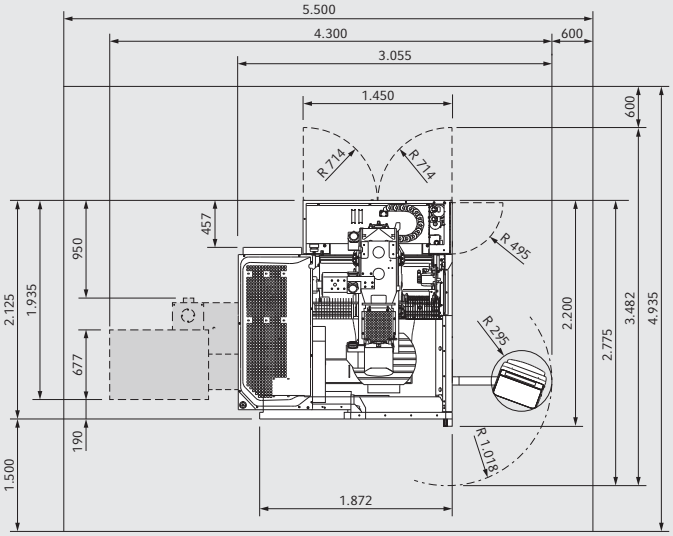

Espacio necesario		**DMU 50 *ecoline* con 16 herramientas**	**DMU 50 *ecoline* con 30 herramientas**
Con depósito de lubrificante refrigerador	mm	3.975 × 4.935	4.255 × 4.935
Con transportador de virutas	mm	5.500 × 4.935	5.500 × 4.935
Con refrigeración interior	mm	5.830 × 4.935	6.115 × 4.935

Diagramas de potencia

Husillo estándar 8.000 rpm

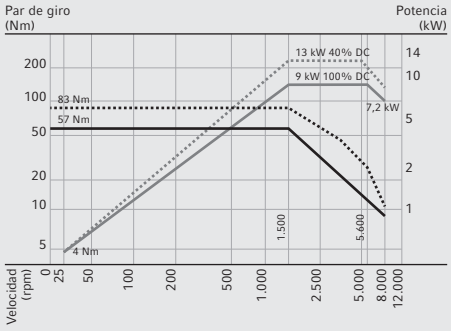

Motor husillo de 10.000 rpm*

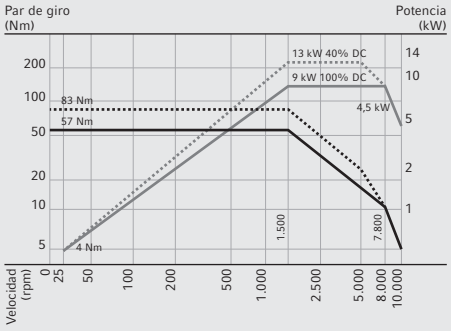

Área de mecanizado y dimensiones

La DMU 50 *ecoline* ofrece también una base óptima para el mecanizado de piezas de mayor complejidad gracias a unos recorridos de 500 × 450 × 400 mm, una mesa con un campo de oscilación de –5° / +110° y un acceso óptimo al área de mecanizado. Las diferentes variantes de husillos junto con otras opciones más perfeccionan este concepto de máquina.

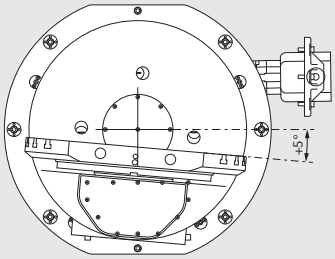

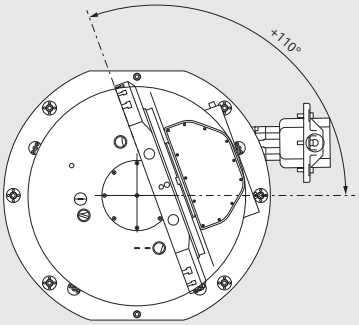

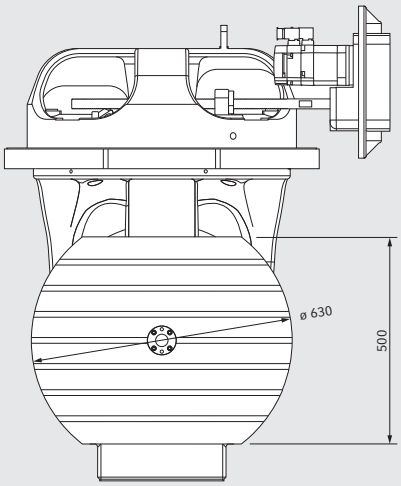

Datos de corte

Cabezal portacuchillas

Diámetro de la herramienta	mm	ø 63
Número de revoluciones del husillo	rpm	1.600
Velocidad de avance	mm/min	2.400
Profundidad de corte	mm	2
Anchura de corte	mm	42
Tasa de material erosionado	cm^3/min	201
Material		C45

Fresa frontal

Diámetro de la herramienta	mm	ø 20
Número de revoluciones del husillo	rpm	5.000
Velocidad de avance	mm/min	5.000
Profundidad de corte	mm	15
Anchura de corte	mm	15
Tasa de material erosionado	cm^3/min	1,125
Material		ALMgSi

Herramienta de taladrado sólido

Diámetro de la herramienta	mm	ø 40
Número de revoluciones del husillo	rpm	1.250
Velocidad de avance	mm/min	150
Tasa de material erosionado	cm^3/min	188
Material		C45

Macho de roscar

Diámetro de la herramienta	mm	M18 × 2.5
Número de revoluciones del husillo	rpm	1.250
Velocidad de avance	mm/min	3.125
Material		C45

DMG MORI
recommends
eni
eni.com

Worldwide at your service!

DMG MORI GERMANY

DMG MORI Deutschland
Riedwiesenstraße 19
D-71229 Leonberg
Tel.: +49 (0) 71 52 / 90 90 - 0
Fax: +49 (0) 71 52 / 90 90 - 22 44

DMG MORI EUROPE

DMG MORI Europe
Lagerstrasse 14
CH-8600 Dübendorf
Tel.: +41 (0) 44 / 8 01 12 - 41
Fax: +41 (0) 44 / 8 01 12 - 31

DMG MORI Austria
Oberes Ried 11 · A-6833 Klaus
Tel.: +43 (0) 55 23 / 6 91 41 - 0
Fax: +43 (0) 55 23 / 6 91 41 - 100

DMG MORI Benelux
Hermesstraat 4B · B-1930 Zaventem
Tel.: +32 (0) 2 / 7 12 10 - 90
Fax: +32 (0) 2 / 7 12 10 - 99

DMG MORI Czech
Kaštanová 8 · CZ-620 00 Brno
Tel.: +420 545 426 311
Fax: +420 545 426 310

DMG MORI France
Parc du Moulin · 1, Rue du Noyer
B.P. 19326 Roissy-en-France
F-95705 Roissy CDG Cedex
Tel.: +33 (0) 1 / 39 94 68 00
Fax: +33 (0) 1 / 39 94 68 58

DMG MORI Hungary
Vegyész u. 17–25 · B. Building
H-1116 Budapest
Tel.: +36 1 430 16 14
Fax: +36 1 430 16 15

DMG MORI Ibérica
Pol. Ind. Els Pinetons
Avda. Torre Mateu 2–8 · Nave 1
E-08291 Ripollet · Barcelona
Tel.: +34 93 586 30 86
Fax: +34 93 586 30 91

DMG MORI Italia
Via G. Donizetti 138
I-24030 Brembate di Sopra (BG)
Tel.: +39 035 62 28 201
Fax: +39 035 62 28 210

DMG MORI Middle East
Jebel Ali Free Zone · JAFZA Towers 18
Floor 24 · Office 3
PO Box 262 607 · Dubai, U.A.E.
Tel.: +971-4-88 65 740
Fax: +971-4-88 65 741

DMG MORI Polska
ul. Fabryczna 7
PL-63-300 Pleszew
Tel.: +48 (0) 62 / 7428 151
Fax: +48 (0) 62 / 7428 114

DMG MORI Romania
Road Bucuresti
Piteşti, DN7, km 110
Platforma IATSA
RO-117715 Piteşti · Stefanesti
Tel.: +40 2486 10 408
Fax: +40 2486 10 409

DMG MORI Russia
Nowohohlowskaja-Strasse 23/1
RUS-109052 Moskau
Tel.: +7 495 225 49 60
Fax: +7 495 225 49 61

DMG MORI Scandinavia
_ Danmark
Robert Jacobsens Vej 60 · 2.tv
DK-2300 København S
Tel.: +45 70 21 11 11
Fax: +45 49 17 77 00

_ Sverige
EA Rosengrens gata 5
S-421 31 Västra Frölunda
Tel.: +46 31 348 98 00
Fax: +46 31 47 63 51

DMG MORI Schweiz
Lagerstrasse 14
CH-8600 Dübendorf
Tel.: +41 (0) 44 / 8 24 48 - 48
Fax: +41 (0) 44 / 8 24 48 - 24

DMG MORI South East Europe
9th km. National Road Thessaloniki – Moudanion · PO Box: 60233
GR-57001 Thessaloniki
Tel.: +30 2310 47 44 86
Fax: +30 2310 47 44 87

DMG MORI UK
4030 Siskin Parkway East
Middlemarch Business Park
Coventry CV3 4PE · GB
Tel.: +44 (0) 2476 516 120
Fax: +44 (0) 2476 516 136

DMG MORI Turkey
Ferhatpaşa Mah. Gazipaşa Cad. No: 11
TR-34885 Ataşehir, İstanbul
Tel.: +90-216-471 66 36
Fax: +90-216-471 80 30

DMG MORI Africa Representative
WIN-TECH Machinery & Tooling
90 El Thawra Street,
El Golf Area Heliopolise
11341 Cairo, Egypt
Tel.: +202 2 690 36 08
Fax: +202 2 690 36 09

DMG MORI ASIA

DMG MORI Australia
Unit 6, 6 Garden Road
3168 Clayton · VIC
Tel.: +61 3 8545 0900
Fax: +61 3 9561 4999

DMG MORI China
178 Yin Du Road (West)
201612 Shanghai
Tel.: +86 21 6764 8876
Fax: +86 21 6764 9033

DMG MORI India
No. 3/1, 3rd Main Road
KIADB Peenya 1st Stage, Ward 1, HMT
560 058 Bangalore
Tel.: +91 80 40 89 65 00
Fax: +91 80 41 13 12 85

DMG MORI Indonesia
Komplek Gading Bukit Indah Blok M/01
Jl. Bukit Gading Raya, Kelapa Gading
14240 Jakarta Utara
Tel.: +62 21 453 1199
Fax: +62 21 458 57 414

DMG MORI Japan
MORI SEIKI SALES AND SERVICE CO., LTD.
2-35-16 Meieki, Nakamura-ku
Nagoya City, Aichi
450-0002, Japan
Tel.: +81-52-587-1862
Fax: +81-52-587-1864

DMG MORI Korea
#110, 1F. Kofomo Techno Center II
3 Na 505-3 Ho Shihwa Industrial Complex
1289-5 Jeongwang-dong, Siheung-si
Gyeonggi-do 429-932
Tel.: +82 31 488 0500
Fax: +82 31 488 0567

DMG MORI Malaysia
No. 19, Jalan Pendidik U1/31, Seksyen U1
Hicom-Glenmarie Industrial Park
40150 Shah Alam, Selangor
Tel.: +603 5569 5282
Fax: +603 5569 5286

DMG MORI South East Asia
3 Tuas Link 1
638584 Singapore
Tel.: +65 66 60 66 88
Fax: +65 66 60 66 99

DMG MORI Taiwan
No. 12-3, Industrial 33rd Rd.
Industrial Park
407 Taichung City
Tel.: +886 4 2355 6490
Fax: +886 4 2355 6505

DMG MORI Thailand
40 Moo 4 Rojana Industrial Park 2
Rojana Road, Tambol U-Thai
13210 Ampur U-Thai, Ayutthaya
Tel.: +66 35 746720
Fax: +66 35 746731

DMG MORI Vietnam
6th Floor, Mekong Tower
235 Cong Hoa St., Ward 13,
Tan Binh District
Ho Chi Minh City, Vietnam
Tel.: +84 86 28 16 638
Fax: +84 86 28 16 639

DMG MORI Philippines Representative
TECHline Machine Tools Inc.
100 North Science Avenue
Lagune Technopark Binan
4024 034 Laguna
Tel.: +63 25 84 43 57 / 58
Fax: +63 25 20 86 72

DMG MORI AMERICA

DMG MORI USA
2400 Huntington Blvd.
Hoffmann Estates, IL 60192
Tel.: +1 (847) 593-5400
Fax: +1 (847) 593-5433

DMG MORI South America
Rua. Dr. Luiz Migliano, 173
05711-000 São Paulo, SP, Brasil
Tel.: +55 11 3742 - 5000
Fax: +55 11 3773 - 8855

DMG MORI Canada
165 Admiral Blvd.
Mississauga, ON L5T 2T3
Tel.: +1 (905) 795 2891
Fax: +1 (905) 795 0393

DMG MORI Mexico
Acceso III, No. 14, Bodega 11
Parque Industrial Benito Juarez
Queretaro, Qro. 76120
Tel.: +52-442-209-5072
Fax: +52-442-209-5073

Simplified organizational structure.
All worldwide branches available at
www.dmgmori.com

More detailed information about ECOLINE is available at www.ecoline.dmgmori.com

MONTFORT WERBUNG
CE PRO.D5933_0513ES_NB Reservado derecho a posibles modificaciones técnicas. Las máquinas aquí representadas pueden contener opciones, accesorios y variantes de control.

DMG ECOLINE AG
Lagerstrasse 14, CH-8600 Dübendorf
Tel.: +41 (0) 44 / 8 01 14-40, Fax: +41 (0) 44 / 8 01 14-41

DMG ECOLINE GmbH
Oberes Ried 11, A-6833 Klaus
Tel.: +43 (0) 55 23 / 9 06 01-600, Fax: +43 (0) 55 23 / 9 06 01-650
info@dmgmori.com, www.dmgmori.com

DMG MORI