trinciatutto - FTR 750

flailmower - tondobroyeuse - schleglmäher

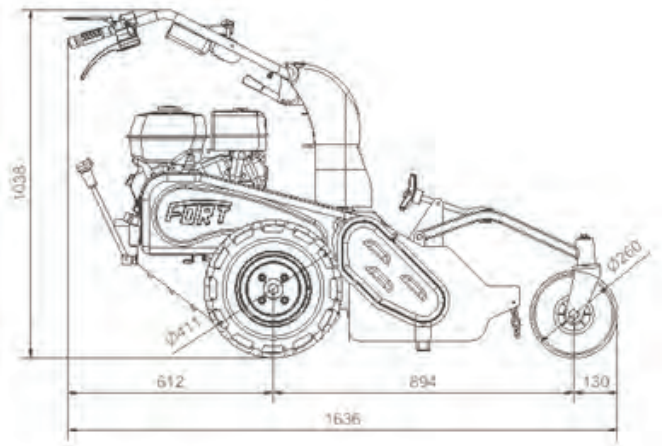

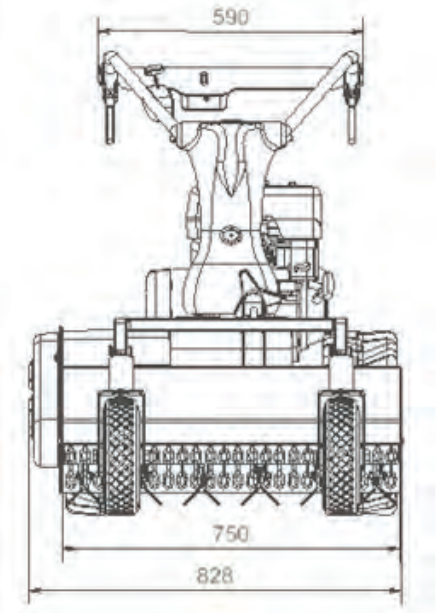

FEATURES

Recoil starter
3 forward speed and 1 reverse motions with gears in oil bath
Handlebars adjustable on side and height
Steering by wheels disengagement with independent
TM Tires 16/6.5x8
Brake system by automatic engagement
Weight: 180 Kg
Cutting width:750 mm
Max. gradient :30%

CARACTERISTIQUES

Démarrage par saccade avec enroulement automatique
Boite à vitesses à 3 vitesses avant et 1 arrière à engrainages en bain d'huile
Mancherons réglables en hauteur et latéralement
Braquage par déblocage des roues à command indépendant
Roues tractor 16/6.5x8
Dispositif de freinage à engagement automatique
Poids:180 Kg
Largeur de travail:750 mm
Pente surmontable:30%

CARATTERISTICHE

Avviamento a strappo con auto avvolgente
Cambio a 3 velocità avanti e 1 in retromarcia ad ingranaggi in bagno d'olio
Stegole di guida registrabili in altezza e lateralmente
Sterzata con sbloccaggio ruote a comando indipendente
Ruote tractor 16/6.5x8
Freno di stazionamento automatico a rilascio leva
Peso:180 Kg
Larghezza di taglio:750 mm
Pendenza superabile:30%

KONSTRUKTIONSMERKMALE

Selbstaufrollenden Anlasser
Getriebe mit Zahnrädern in Ölbad mit 3 Vorwärtsgänge und 1 Ruckwärtsgänge
Hohen und Seiten verstellbarer Handholm
Freilauflenkung durch unabhängige Bedienung
AK Bereifung 16/6.5x8
Automatisch Bremsvorrichtung
Gewicht:180 Kg
Schnittbreite:750 mm
Zuladung:30%

Trincia con slitte registrabili - Flail mower with adjustable skids – hacheuse avec semelle réglables - Schlegler mit einstellbarerer Laufsohlen			
CODICE - CODE - RÉF - BEST-NR	MOTORE - ENGINE - MOTEUR - MOTOR	KW	CICLO - CYCLE
12339020	F90B	6,9	Benzina - Gasoline Essence - Benzin
12339021	HONDA GX 270	6,3	Benzina - Gasoline Essence - Benzin

Trincia con ruotini e regolatore d'altezza – Flail mower with front wheels adjustable on height – hacheuse avec petit roues avant réglables en hauteur –Schlegler mit höhen verstellbare vordere Stutzräder			
CODICE - CODE - RÉF - BEST-NR	MOTORE - ENGINE - MOTEUR - MOTOR	KW	CICLO - CYCLE
12339011	F90B	6,3	Benzina - Gasoline Essence - Benzin
12339010	HONDA GX 270	6,3	Benzina - Gasoline Essence - Benzin

ACCESSORI - ACCESSORIES - ACCESSOIRES - ZUBEHÖR

CODICE - CODE - RÉF - BEST-NR	DESCRIZIONE - DESCRIPTION - DESIGNATION - BESCHREIBUNG
12339030	Rullo anteriore per sarmenti Frontal roller Rouleau frontal Front Walze

FORT S.r.l. unipersonale
Via Seccalegno, 29 - 36040 Sossano (Vi) - Italy
Tel. +39.0444.788000 - Fax +39.0444.788020
info@fort-it.com - www.fort-it.com