PRONAUTIC
TECHNICS

EQUIPAMIENTO MARINO PARA EMBARCACIONES A VELA O MOTOR, MEGAYATES Y PROFESIONALES

Quick Nautical Equipment

Quick MARINE LIGHTING

DOMETIC

Condaria by DOMETIC GROUP

Idromar

Selmar technologies

VTE

NORTHERN LIGHTS

TECMA

PRONAUTIC
TECHNICS

DOMETIC, Condaria by DOMETIC GROUP	AIRE ACONDICIONADO
Selmar technologies, Idromar	POTABILIZADORAS, TRATAMIENTO DE AGUAS NEGRAS
VTE, Bigeuro, NORTHERN LIGHTS	GENERADORES
Quick Nautical Equipment	ESTABILIZADORES GIROSCOPIOS
DOMETIC	EVAPORADORES, COMPRESORES Y FRIGORIFICOS
Quick Nautical Equipment	CARGADORES
Quick Nautical Equipment	HELICES DE MANIOBRA
Quick Nautical Equipment	MOLINETES
Quick Nautical Equipment	CALENTADORES
TECMA, DOMETIC	INODOROS
	MANDOS ELECTRÓNICOS
Quick MARINE LIGHTING	LUCES

DOMETIC

Condaria by DOMETIC GROUP

Aire Acondicionado

PRONAUTIC TECHNICS

DISEÑAMOS Y PROYECTAMOS EL AIRE ACONDICIONADO QUE MEJOR SE ADAPTA A LAS NECESIDADES DE SU BARCO.

Condaria

Suministra a los Astilleros más prestigiosos como:

- **Astondoa,**
- **Azimut-Benetti**
- **Ferreti,**
- **San Lorenzo,**
- **Wally,**
- **Riva,**
- **Apreamare,**
- **Sunseeker,**
- **Cranchi,**
- **Pershing**
- **Auxiliar Naval**
- **Armon**

y muchos más...

CONDARIA WM

- Son máquinas para la producción de agua fria , construidas con materiales resistentes a la corrosión.
- Estas unidades estan disponibles en una amplia gama de potencias.
- Cada maquina esta equipada de un interruptor de circuito, flusostato, anticongelante, interruptor refrigerante de alta y baja presión; estos componentes de seguridad protegen al compresor de sobrecarga térmica.
- Gracias a la utilización de estos dispositivos tecnicos y de la avanzada tecnología de control las vibraciones y el ruido esta reducido a la minina expresión.
- El cuadro eléctrico esta incoporado o separado dependiendo del modelo.
- Todas las unidades estan gestionadas por un control electrónico.

Ventajas:

Diseño compacto, facilidad de instalación, material altamente resistente a la corrosión, vibración y ruido reducido, Gas R-407C y sistema de arranque gradual sin picos de corriente en los compresores e instalaciones monofase (Smart Start).

Opcionales:

Inverter, elimina el pico de arranque, ahorro enérgetico, alcanza rapidamente los valores de temperatura deseados. Versión vertical bajo demanda.

Modelo		90002	120002	150002	180002	210002	240002	300002
Referencia								
Núm. compresores		2	2	2	2	2	2	2
Refrigerante		R407C	R407C	R407C	R407C	R407C	R407C	R407C
Rendimiento frigorifico nominal	kCal/h	90000	120000	150000	180000	210000	240000	300000
	Btu/h	360000	480000	600000	720000	840000	960000	1200000
	Watt	104651	139534	174419	209302	244186	279070	348837
Compresor (Consumo A)	230/1/50	-	-	-	-	-	-	-
	400/3/50	34	36,3	41,6	46,6	61,1	71,4	-
Dimensiones (mm). cuadro separado	Longitud	1650	1650	1800	1800	1800	1800	-
	Profundidad	750	750	850	850	850	850	-
	Altura	1100	1150	1150	1150	1200	1200	-
Bomba circulación (Kw/A)	230/1/50	-	-	-	-	-	-	-
	400/3/50	2,2/5,3	2,2/5,3	4/9,6	4/9,6	7,5/14,3	7,5/14,3	7,5/14,3
Bomba mar (Kw/A)	230/1/50	-	-	-	-	-	-	-
	400/3/50	1,1/2,9	1,5/4,3	2,2/5,3	2,2/5,3	3/6,6	3/6,6	4/ 9,6
Conexiones agua (pulg.)	Mar	1 1/2" gas M	1 1/2"gas M	1 1/2" gas M	2" gas H	2" gas H	2" gas H	2 1/2" gas H
	Circulación	1 1/2" gas H	-	-	-	-	-	2" gas H
	Drenaje	1/2" gas H	1/2" gas H	1/2" gas H	1/2" gas H	1/2" gas H	1/2" gas H	1/2" gas H
	Carga	1/2" gas H	1/2" gas H	1/2" gas H	1/2" gas H	1/2" gas H	1/2" gas H	1/2" gas H

CONDARIA WM *(...CONTINUACIÓN DE LA PÁGINA ANTERIOR).*

Modelo		40004	48004	72004	81004
Referencia					
Núm. compresores		2	2	2	2
Refrigerante		R407C	R407C	R407C	R407C
Rendimiento frigorifico nominal	kCal/h	40000	48000	72000	81000
	Btu/h	160000	192000	288000	324000
	Watt	46512	55814	83721	94186
Compresor (Consumo A)	230/1/50	-	-	-	-
	400/3/50	15,00	10,10	10,40	12,50
Dimensiones (mm.) cuadro separado	Longitud	-	-	1250	1250
	Profundidad	-	-	730	730
	Altura	-	-	600	600
Bomba circulación (Kw/A)	230/1/50	1,1 / 7,4	-	-	-
	400/3/50	1,1 /2,9	1,1 /2,9	1,5 / 4,3	2,2 / 5,3
Bomba mar (Kw/A)	230/1/50	0,55 / 4,5	-	-	-
	400/3/50	0,55 / 1,7	0,75 / 2,3	1,1 / 2,9	1,1 / 2,9
Conexiones agua (pulg.)	Mar	1 1/2"gas M	1 1/2" gas M	1 1/2" gas M	1 1/2" gas M
	Circulación	2" gas H	2" gas H	2" gas H	2" gas H
	Drenaje	3/8 " gas H	3/8 " gas H	3/8 " gas H	3/8 " gas H
	Carga	1/2" gas H	1/2" gas H	1/2" gas H	1/2" gas H

Modelo		240004	300004	360004	400004
Referencia					
Núm. compresores		2	2	2	2
Refrigerante		R407C	R407C	R407C	R407C
Rendimiento frigorifico nominal	kCal/h	240000	300000	360000	400000
	Btu/h	960000	1200000	1440000	1600000
	Watt	279070	348837	418605	465117
Compresor (Consumo A)	230/1/50	-	-	-	-
	400/3/50	36,30	41,60	46,60	-
Dimensiones (mm.) cuadro separado	Longitud	2380	2380	2380	2610
	Profundidad	980	980	1100	1100
	Altura	1450	1450	1450	1450
Bomba circulación (Kw/A)	230/1/50	-	-	-	-
	400/3/50	7,5 /14,3	7,5 / 14,3	7,5/ 14,3	-
Bomba mar (Kw/A)	230/1/50	-	-	-	-
	400/3/50	3 /6,6	4 / 9,6	4 / 9,6	-
Conexiones agua (pulg.)	Mar	1 1/2" gas H	1 1/2" gas H	2" gas H	2" gas H
	Circulación	-	2 1/2" gas H	2 1/2" gas H	2 1/2" gas H
	Drenaje	1/2" gas H	1/2" gas H	1/2" gas H	1/2" gas H
	Carga	1/2 " gas H	1/2" gas H	1/2" gas H	1/2" gas H

CONDARIA PCWM/FCL

- Diseñado para un uso simple e intuitivo, el equipo con bomba de calor incorporada ha sido especialmente diseñado para la climatizacion de todo tipo de embarcaciones. Construido con materiales altamente resistentes a la corrosión.
- Los equipos PCWM producen agua fria y caliente y utilizan gas R-407C. Los equipos pueden ser instalados de manera horizontal, vertical o bajo demanda del cliente.
- Están equipados de condensadores, evaporadores y compresores.
- Amplia gama de modelos con diversas potencias.
- Gracias a la utilización de las más moderas soluciones técnicas y de la mas avanzada tecnologia de control las vibraciones y ruidos estan reducidos a la minima expresión.
- El cuadro electrico esta incorporado o separado segun el modelo.
- Cada unidad esta gestionada por un comando electrónico.

Ventajas: Uso simple e intuitivo, materiales resistentes a la corrosión, sencilla instalación, utiliza gas R-407C, sistema de arranque gradual sin picos de corriente de arranque, control remoto.

Opcionales: Inverter para instalaciones trifase, smart start para instalaciones trifase y version vertical bajo demanda.

Modelo		22503	27003	30004	36004	45003	60004	72004	81004
Referencia		CON410006807	CON410008009	CON410009807	CON410010807	CONPC45003AVQJPI0	CONPC60004AVQJPI0	CONPC72004AVQJPI0	
Núm. compresores		2	2	2	2	2	2	2	2
Refrigerante		R407C	R407C	R407C	R407C	R407C	R407C	R407C	R407C
Rendimiento frigorifico nominal	kCal/h	22500	27000	30000	36000	45000	60000	72000	81000
	Btu/h	90000	108000	120000	144000	180000	240000	288000	324000
	Watt	26163	31395	34884	41860	52326	69767	83736	94203
Capacidad térmica nominal	kCal/h	28125	33750	37500	45000	56250	75000	90000	101250
	Btu/h	112500	135000	150000	180000	225000	300000	360000	405000
	Watt	32703	39244	43605	52326	65407	87209	104670	117753
Compresor (Consumo A)	230/1/50	11,30	13,40	11,30	13,40	-	-	-	-
	400/3/50	4,20	5,00	4,20	5,00	10,10	10,10	10,40	12,50
Dimensiones (mm.) cuadro separado	Longitud	1100	1050	1200	1200	1250	1500	1400	1400
	Profundidad	600	600	700	700	730	840	850	850
	Altura	510	560	560	560	610	600	680	680
Bomba circulación (Kw/A)	230/1/50	0,55 / 3,5	0,75 / 5,7	0,75/ 5,7	0,75 / 5,7	-	-	-	-
	400/3/50	0,55 / 1,7	0,75/ 2,3	0,75 / 2,3	0,75 / 2,3	1,1 / 2,9	1,5/ 4,3	1,5 / 4,3	2,2 / 5,3
Bomba mar (Kw/A)	230/1/50	0,55 / 4,5	0,55 / 4,5	0,55 / 4,5	0,75 / 5,8	-	-	-	-
	400/3/50	0,55 / 1,7	0,55 / 1,7	0,55 / 1,7	0,75 / 2,3	0,75 / 2,3	1,1 / 2,9	1,1 / 2,9	1,1 / 2,9
Conexiones agua (pulg.)	Mar	1"1/4 gas M	1"1/4 gas M	1"1/2 gas M	1"1/2 gas M	2" gas M	1"1/2 gas M	1"1/2 gas M	1"1/2 gas M
	Circulación	1"1/4 gas H	1"1/4 gas H	1"1/2 gas H	1"1/2 gas H	2" gas H	2" gas H	2" gas H	2" gas H
	Drenaje	3/8" gas H	3/8" gas H	3/8" gas H	3/8" gas H	3/8" gas H	3/8" gas H	3/8" gas H	3/8" gas H
	Carga	1/2" gas H	1/2" gas H	1/2" gas H	1/2" gas H	1/2" gas H	1/2" gas H	1/2" gas H	1/2" gas H

CONDARIA PCWM/LT

- Diseño compacto que permite la instalación en todo tipo de embarcaciones.
- Produce agua fria y caliente y los materiales utilizados en su fabricación aseguran una alta resistencia a la corrosión.
- Se difererencia de la gama PCWM/FCL en que el gas utilizado es el R-410A que viene precargado de fabrica.
- Amplia gama de potencias.
- Cada unidad esta gestionada por un comando eletronico.

Ventajas:

Diseño compacto, sencilla instalación, materiales altamente resistentes a la corrosión, utiliza gas

Opcionales:

R-410A,Smart start para instalaciones monofase.

Modelo		4501	6001	7501	9001
Referencia		CONPC4501ASQIPI0	PC6001ASQIPI0	PC7501ASQIPI0	PC9001ASQIPI0
Núm. compresores		2	2	2	2
Refrigerante		R410A	R410A	R410A	R410A
Rendimiento frigorifico nominal	kCal/h	4500	6000	7500	9000
	Btu/h	18000	24000	30000	36000
	Watt	5230	6975	8720	10465
Capacidad térmica nominal	kCal/h	5625	7500	9375	11250
	Btu/h	22500	30000	37500	45000
	Watt	6540	8720	10900	13081
Compresor (Consumo A)	230/1/50	9,15	10,50	12,80	14,70
	400/3/50	-	-	-	7,70
Dimensiones (mm.) cuadro separado	Longitud	660	660	660	800
	Profundidad	450	450	450	480
	Altura	410	410	410	460
Bomba circulación (Kw/A)	230/1/50	0,37 / 2,5	0,45 / 3,0	0,45 / 3,0	0,45 / 3,0
	400/3/50	-	-	0,45 / 1,4	0,45 / 1,4
Bomba mar (Kw/A)	230/1/50	0,37 / 2,8	0,37 / 2,8	0,37 / 2,8	0,37 / 2,8
	400/3/50	-	-	0,37 / 1,3	0,37 / 1,3
Conexiones agua (pulg.)	Mar	Ø16	Ø18	Ø18	Ø18
	Circulación	Ø19	Ø25	Ø25	Ø25
	Drenaje	3/8" gas H	3/8" gas H	3/8" gas H	3/8" gas H
	Carga	1/2" gas H	1/2" gas H	1/2" gas H	1/2" gas H

CONDARIA PCWM/LT *(...CONTINUACIÓN DE LA PÁGINA ANTERIOR).*

Modelo		12002	15002	18002	23002
Referencia		CONPC12002ASQIPI0	CONPC15002ASQIPI0	CONPC18002ASQIPI0	CONPC23002ASQIPI0
Núm. compresores		2	2	2	2
Refrigerante		R410A	R410A	R410A	R410A
Rendimiento frigorifico nominal	kCal/h	12000	15000	18000	23000
	Btu/h	48000	60000	72000	92000
	Watt	13954	17445	20930	26744
Capacidad térmica nominal	kCal/h	15000	18750	22500	28750
	Btu/h	60000	75000	90000	115000
	Watt	17442	21802	26163	33430
Compresor (Consumo A)	230/1/50	11,70	16,00	14,70	18,00
	400/3/50	6,40	6,40	7,10	7,70
Dimensiones (mm.) cuadro separado	Longitud	980	980	980	970
	Profundidad	480	480	480	550
	Altura	500	500	500	580
Bomba circulación (Kw/A)	230/1/50	0,45 / 3,0	0,55 / 3,5	0,55 / 3,5	-
	400/3/50	0,45 /1,4	0,55 / 1,7	0,55 / 1,7	0,75 / 2,3
Bomba mar (Kw/A)	230/1/50	0,45 / 3,6	0,45 / 3,6	0,55 / 4,5	-
	400/3/50	0,45 / 1,3	0,45 / 1,3	0,55 / 1,7	055 / 1,7
Conexiones agua (pulg.)	Mar	1" gas H	1" gas H	1" gas H	1"1/4 gas M
	Circulación	1"	1"	1"	1"1/2 gas H
	Drenaje	3/8" gas H	3/8" gas H	3/8" gas H	3/8" gas H
	Carga	1/2" gas H	1/2" gas H	1/2" gas H	1/2" gas H

Modelo		30001	45001	27502	30002	45002	60002	72002
Referencia		CONPC30001AEQSPS0	CONPC45001AEQSPS0	CONPC27502AEQSPS0	CONPC30002AEQSPS0	CONPC45002AEQSPS0	CONPC60002AEQSPS0	CONPC72002AEQSPS0
Núm. compresores		2	2	2	2	2	2	2
Refrigerante		R410A	R410A	R410A	R410A	R410A	R410A	R410A
Rendimiento frigorifico nominal	kCal/h	30000	45000	27500	30000	45000	60000	72000
	Btu/h	120000	180000	110000	120000	180000	240000	288000
	Watt	34884	52326	32219	34884	52326	69767	83721
Capacidad térmica nominal	kCal/h	37500	56250	34376	37500	56250	75000	90000
	Btu/h	150000	225000	137510	150000	225000	300000	360000
	Watt	43605	65407	39972	43605	65407	87209	104651
Compresor (Consumo A)	230/1/50	-	-	21,70	20,20	-	-	-
	400/3/50	17,40	28,18	10,10	8,90	11,60	17,40	18,30
Dimensiones (mm.) cuadro separado	Longitud	800	800	1050	1050	1200	970	970
	Profundidad	550	550	560	560	620	870	870
	Altura	750	750	600	600	600	750	750
Bomba circulación (Kw/A)	230/1/50	0,75 / 5,7	-	0,75 / 5,7	0,75 / 5,7	-	-	-
	400/3/50	0,75 / 2,3	1,1 / 2,9	0,75 / 2,3	0,75 / 2,3	1,1 /2,9	1,5 / 4,3	1,5 / 4,3
Bomba mar (Kw/A)	230/1/50	0,55 / 4,5	-	0,55 / 4,5	0,55 / 4,5	-	-	-
	400/3/50	0,55 / 1,7	0,75 / 2,3	0,55 / 1,7	0,55 / 1,7	0,75 / 2,3	1,1 / 2,9	1,1 / 2,9
Conexiones agua (pulg.)	Mar	Ø45	Ø45	1"1/2 gas M	1"1/2 gas M	2" gas M	2" gas M	2" gas M
	Circulación	1"1/2 gas H	1"1/2 gas H	1"1/2 gas H	1"1/2 gas H	2" gas H	2" gas H	2" gas H
	Drenaje	3/8" gas H	3/8" gas H	3/8" gas H	3/8" gas H	3/8" gas H	1/2" gas H	1/2" gas H
	Carga	1/2" gas H	1/2" gas H	1/2" gas H	1/2" gas H	1/2" gas H	1/2" gas H	1/2" gas H

CONDARIA PCWM/COMPACT

- Diseño compacto que permite la instalación en todo tipo de embarcaciones.
- Se diferencia con la gama PCWM/LT en que el cuadro electrico esta separado con los que sus dimensiones son más reducidas.
- Materiales altamente resistentes a la corrosión.
- Cada unidad esta gestionada por comando electrónico.

Ventajas:

Diseño compacto,sencilla instalación, materiales altamente resistentes a la corrosión, utiliza gas R-410A, cuadro electrico separado, sistema de arranque gradual sin picos de corriente de arranque para equipos monofase (SmartStart).

Modelo		12002	15002	18002	23002
Referencia		CONPC12002ASQSP10C	CONPC15002ASQSP10C	CONPC18002ASQSP10C	CONPC23002ASQSP10C
Núm. compresores		2	2	2	2
Refrigerante		R410A	R410A	R410A	R410A
Rendimiento frigorifico nominal	kCal/h	12000	15000	18000	23000
	Btu/h	48000	60000	72000	92000
	Watt	13954	17445	20930	26744
Capacidad térmica nominal	kCal/h	15000	18750	22500	28750
	Btu/h	60000	75000	90000	115000
	Watt	17442	21802	26163	33430
Compresor (Consumo A)	230/1/50	11,70	16,00	14,70	18,00
	400/3/50	6,40	6,40	7,10	7,70
Dimensiones (mm.) cuadro separado	Longitud	700	700	700	720
	Profundidad	500	500	500	550
	Altura	500	500	500	580
Bomba circulación (Kw/A)	230/1/50	0,45 / 3,0	0,55 / 3,5	0,55 / 3,5	-
	400/3/50	0,45 / 1,4	0,55 / 1,7	0,55 / 1,7	0,75 / 2,3
Bomba mar (Kw/A)	230/1/50	0,45 / 3,6	0,45 / 3,6	0,55 / 4,5	-
	400/3/50	0,45 / 1,3	0,45 / 1,3	0,55 / 1,7	0,55 / 1,7
Conexiones agua (pulg.)	Mar	1" gas H	1" gas H	1" gas H	1"1/4 gas M
	Circulación	1"	1"	1"	1"1/2 gas H
	Drenaje	3/8" gas H	3/8" gas H	3/8" gas H	3/8" gas H
	Carga	1/2"gas H	1/2" gas H	1/2" gas H	1/2" gas H

CONDARIA MICROCHILLER

- Fácil de instalar y simple de utilizar, el microchiller produce agua fria y caliente.
- Cada unidad esta construida con materiales resistentes a la corrosión.
- Las dimensiones de instalación son extremadamente reducidas y permiten la instalación en todo tipo de embarcaciones.
- Amplia gama de potencias.
- Diseñada para maximizar las prestaciones del gas R-410A en cual viene precargado de fabrica.
- La estructura modular permite la combinacion de diferentes unidades.
- Cada unidad esta gestionada por un comando electronico.

Ventajas:

Diseño compacto, sistema modular, bomba de calor, sistema de arranque gradual sin picos de corriente para equipos monofase (SmartStart), cuadro electrico, display remoto para MC36 y MC42, modularidad para una mayor flexibilidad de la capacidad deseada.

Opcionales:

Display remoto para MC18, MC24 y MC30.

MC-18K

MC-24K

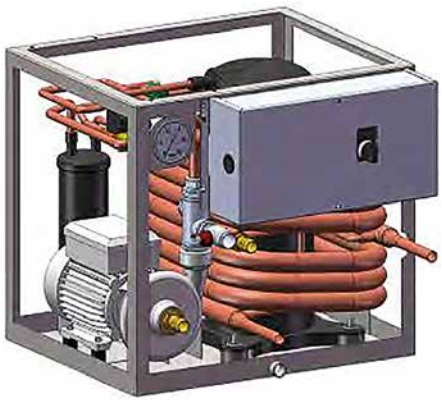

MC-36K

Modelo		18	24	30	36	42
Referencia		CONMC18AE0	CONMC24AE0	CONMC30AE0	CONMC36AE0	CONMC42AE0
Núm. compresores		1	1	1	1	1
Refrigerante		R410A	R410A	R410A	R410A	R410A
Rendimiento frigorifico nominal	kCal/h	4500	6000	7500	9000	10500
	Btu/h	18000	24000	30000	36000	42000
	Watt	5230	6975	8720	10460	12210
Capacidad térmica nominal	kCal/h	5625	7500	9000	11250	13125
	Btu/h	22500	30000	36000	45000	52500
	Watt	6540	8720	10460	13080	15225
Compresor (Consumo A)	230/1/50	9,15	11,70	11,70	21,20	21,20
Dimensiones (mm.) cuadro incorporado	Longitud	425	495	495	615	615
	Profundidad	405	460	460	400	400
	Altura	380	430	430	450	450
Bomba circulación (Kw/A)	230/1/50	0,37 / 2,5	0,45 / 3,0	0,45 / 3,0	0,45 / 3,0	0,45 / 3,0
	400/3/50	-	-	0,45 / 1,4	0,45 / 1,4	0,45 / 1,4
Bomba mar (Kw/A)	230/1/50	0,37 / 2,8	0,37 / 2,8	0,37 / 2,8	0,37 / 2,8	0,37 / 2,8
	400/3/50	-	-	0,37 / 1,3	0, 37 / 1,3	0,37 / 1,3
Conexiones agua (pulg.)	Mar	1/2"	1/2"	1/2"	3/4"	3/4"
	Circulación	3/4"	3/4"	3/4"	1"	1"
	Drenaje	1/2" gas H	1/2" gas H	1/2" gas H	1/2" gas H	1/2" gas H
	Carga	1/2" gas H	1/2" gas H	1/2" gas H	1/2" gas H	1/2" gas H

CONDARIA PCWM VARIABLE

- Bajo consumo energetico ,compresor de velocidad variable.
- Diseñado para un uso simple e intuitivo, el equipo esta equipado con bomba de calor variable, unidad con compresor de velocidad variable y esta disponible en una amplia gama de potencias.
- La velocidad de los compresores es modular en base a la demanda del equipo de 20rps a 100rps asegurando un ahorro del consumo.
- La corriente de arranque se reinicia gracias a los inverters.
- Seguridad y fiabilidad aunque en caso de averia de uno o mas compresores el equipo seguiria funcionando gracias a su software de gestión.
- Cada compresor puede ser gestionado individualmente.
- Para la recuperación del aceite del equipo se ha diseñado una función automatica que asegura la correcta lubricación de los compresores.
- Incorpora una función automatica de precalentamiento de los compresores con el objetivo de evitar la presencia de liquido en el interior cuando no estan en uso.
- El equipo se controla con un display con las funciones START/STOP y WINTER/SUMMER(VERANO/INVIERNO).
- Cada equipo dispone de una placa de comunicación MODBUS y de una placa para el display remoto de serie.

Ventajas:

Diseño compacto,sistema modular de 20rps a 100rps, válvula electronica de expansión para control del ciclo frigorífico, bajo consumo energetico, cuadro electrico con display, placa de comunicación ModBus RTU para domotica.

Opcionales:

Display PDG1 con teclas tactiles y display PDGX de pantalla táctil.

Modelo			9001	12001	15001	18001	24001	30001
Referencia			CONPC9001AVQIPI0	CONPC12001AVQIPI0	CONPC15001AVQIPI0	CONPC18001AVQIPI0	CONPC24001AVQIPI0	CONPC30001AVQIPI0
Núm. Compresores			2	2	2	2	2	2
Refrigerante			R410A	R410A	R410A	R410A	R410A	R410A
Rendimiento frigorifico nominal		kCal/h	9000	12000	15000	18000	24000	30000
		Btu/h	36000	48000	60000	72000	96000	12000
		Watt	10465	13953	17442	20930	27905	34884
Capacidad térmica nominal		kCal/h	11250	15000	18750	22500	30000	37500
		Btu/h	45000	60000	75000	90000	120000	150000
		Watt	13081	17442	21802	26163	34884	43605
Compresor	230V. 1 fase 50/60Hz	Demanda max. inverter (A)	28,00	28,00	28,00	40,00	-	-
		Consumo min (A)	4,22	4,95	4,95	13,16	-	-
		Consumo max (A)	14,00	13,00	13,00	25,00	-	-
	400V. 3 fases 50/60Hz	I max demanda Inverter (A)	-	-	-	23,00	35,00	35,00
		Consumo min (A)	-	-	-	-	-	-
		Consumo max (A)	-	-	-	14,70	32,00	28,00
Dimensiones (mm.) cuadro incorporado		Longitud	-	700	700	720	-	-
		Profundidad	-	500	500	550	-	-
		Altura	-	500	500	580	-	-
Bomba circulación (Kw/A)		230/1/50	0,45 / 3,0	0,45 / 3,0	0,55 / 3,5	0,55 / 3,5	-	0,75 / 5,7
		400/3/50	0,45 / 1,4	0,45 / 1,4	0,55 / 1,7	0,55 / 1,7	-	0,75 / 2,3
Bomba mar (Kw/A)		230/1/50	0,37 / 2,8	0,45 / 3,6	0,45 / 3,6	0,55 / 4,5	-	0,55 / 4,5
		400/3/50	0,37 / 1,3	0,45 / 1,3	0,45 / 1,3	0,55 / 1,7	-	0,55 / 1,7
Conexiones agua (pulg.)		Mar	-	1" gas H	1" gas H	1"1/4 gas M	-	-
		Circulación	-	1" gas H	1" gas H	1" gas H	-	-
		Drenaje	-	3/8" gas H	3/8" gas H	3/8" gas H	-	-
		Carga	-	1/2" gas H	1/2" gas H	1/2" gas H	-	-

CONDARIA PCWM VARIABLE *(...CONTINUACIÓN DE LA PÁGINA ANTERIOR).*

Modelo			24002	27502	30002	36002
Referencia			CONPC24002AVQIPI0	CONPC27502AVQIPI0	CONPC30002AVQIPI0	CONPC36002AVQIPI0
Núm. Compresores			2	2	2	2
Refrigerante			R410A	R410	R410A	R410A
Rendimiento frigorifico nominal		kCal/h	24000	27500	30000	36000
		Btu/h	96000	110000	120000	144000
		Watt	27905	31977	34884	41860
Capacidad térmica nominal		kCal/h	30000	34377	37500	45000
		Btu/h	120000	137510	150000	180000
		Watt	34884	39973	43605	52325
Compresor	230V. 1 fase 50/60Hz	max demanda inverter (A)	56,00	56,00	56,00	80,00
		Consumo min (A)	10,00	10,00	9,90	26,32
		Consumo max (A)	26,00	26,00	26,00	50,00
	400V. 3 fases 50/60Hz	demanda max Inverter (A)	-	-	56,00	46,00
		Consumo min (A)	-	-	-	-
		Consumo max (A)	-	-	-	29,40
Dimensiones (mm.) cuadro incorporado		Longitud	1050	1050	1050	1150
		Profundidad	560	560	560	650
		Altura	600	600	600	1150
Bomba circulación (Kw/A)		230/1/50	-	0,75 / 5,7	0,75 / 5,7	-
		400/3/50	-	0,75 / 2,3	0,75 / 2,3	-
Bomba mar (Kw/A)		230/1/50	-	-	0,55 / 4,5	-
		400/3/50	-	-	0,55 / 1,7	-
Conexiones agua (pulg.)		Mar	1"1/2 gas H	1"1/2 gas H	1"1/2 gas H	1 1/2" gas M
		Circulación	1"1/2 gas H	1"1/2 gas H	1"1/2 gas H	1 1/2" gas M
		Drenaje	3/8" gas H	3/8" gas H	3/8" gas H	3/8" gas H
		Carga	1/2" gas H	1/2" gas H	1/2" gas H	1/2" gas H

Modelo			45003	54003
Referencia			CONPC45003AVQIPI0	CONPC54003AVQIPI0
Num. Compresores			2	2
Refrigerante			R410A	R410A
Rendimiento frigorifico nominal		kCal/h	45000	54000
		Btu/h	180000	216000
		Watt	52326	62791
Capacidad termica nominal		kCal/h	56250	67500
		Btu/h	281250	270000
		Watt	65407	78488
Compresor	230V-1fase-50/60Hz	demanda max. inverter (A)	84,00	120,00
		Consumo min (A)	14,85	39,48
		Consumo max (A)	39,00	75,00
	400V-3fases-50/60Hz	demanda max. Inverter (A)	84,00	69,00
		Consumo min (A)	14,85	-
		Consumo max (A)	39,00	44,10
Dimensiones (mm)cuadro incorporado		Longitud	-	-
		Profundidad	-	-
		Altura	-	-
Bomba circulación(Kw/A)		230/1/50	-	-
		400/3/50	1,1 / 2,9	-
Bomba mar(Kw/A)		230/1/50	-	-
		400/3/50	0,75 / 2,3	-
Conexiones agua (pulg.)		Mar	2" gas M	-
		Circulación	2" gas H	-
		Drenaje	3/8" gas H	-
		Carga	1/2" gas H	-

CONDARIA PCWM VARIABLE *(...continuación de la página anterior).*

Modelo			48004	60004	72004	80004	96004	120004
Referencia			PC48004AVQIPI0	PC60004AVQIPI0	PC72004AVQIPI0	PC80004AVQIPI0	PC96004AVQIPI0	PC120004AVQIPI0
Núm. Compresores			2	2	2	2	2	2
Refrigerante			R410A	R410A	R410A	R410A	R410A	R410A
Rendimiento frigorifico nominal		kCal/h	48000	60000	72000	80000	96000	120000
		Btu/h	192000	240000	288000	320000	384000	480000
		Watt	55814	69767	83721	93023	111628	139535
Capacidad termica nominal		kCal/h	60000	75000	90000	100000	120000	150000
		Btu/h	240000	300000	360000	400000	480000	600000
		Watt	69767	87209	104651	116280	139535	174419
Compresor	230V 1 fase 50/60Hz	demanda max. inverter (A)	112,00	112,00	160,00	-	-	-
		Consumo min (A)	19,80	19,80	52,64	-	-	-
		Consumo max (A)	52,00	52,00	100,00	-	-	-
	400V 3 fases 50/60Hz	demanda max. Inverter (A)	-	-	92,00	120,00	140,00	140,00
		Consumo min (A)	-	-	-	-	-	-
		Consumo max (A)	-	-	58,80	88,00	128,00	112,00
Dimensiones (mm.) cuadro incorporado		Longitud	-	-	-	-	-	-
		Profundidad	-	-	-	-	-	-
		Altura	-	-	-	-	-	-
Bomba circulación (Kw/A)		230/1/50	-	-	-	-	-	-
		400/3/50	-	1,5 / 4,3	1,5 / 4,3	-	-	-
Bomba mar (Kw/A)		230/1/50	-	-	-	-	-	-
		400/3/50	-	1,1 / 2,9	1,1 / 2,9	-	-	-
Conexiones agua (pulg.)		Mar	-	-	-	-	-	-
		Circulación	-	-	-	-	-	-
		Drenaje	-	-	-	-	-	-
		Carga	-	-	-	-	-	-

CONDARIA DFV

- Bajo consumo energetico, compresor de velocidad variable.
- Diseñado para un uso simple e intuitivo el grupo de expansión directa DFV es una unidad con compresor de velocidad variable, disponible en una gama de 3 modelos con diferentes potencias.
- La velocidad del compresor es modular en funciÓn de la la demanda del equipo de 20rps a 90rps, este sistema modular garantiza un ahorro energetico. La corriente de arranque se reinicia gracias a los inverters.
- Seguridad y fiabilidad quedan asegurados gracias al nuevo software de gestión.
- El compresor puede ser gestionado de manera autÓnoma, en tanto que es posible excluir el funcionamiento a traves del software, de terminal o domotica (con placa opcional) manteniendo activa la funcion solo de ventilador.
- Para la recuperación del aceite ha sido estudiada una solución automatica con el fin de garantizar una lubricación constante del compresor.
- Una función automatica de precalentamiento del compresor evita la presencia de líquido en el interior cuando no esta en funcionamiento.
- Cada máquina dispone de una protección electronica anticongelante.
- El equipo se gestiona a traves de tres modelos de display en base al modelo de equipo.

Ventajas:

Diseño compacto,sistema modular de 20rps a 90 rps, válvula electrónica de expansión para el control del ciclo del frio, bajo consumo energetico y cuadro eléctrico separado.

Opcionales:

Display ultracompacto con funcionalidades tactiles, display semigrafico PDG1 con embellecedor blanco o negro, display PGDX tactil y placa de comunicación ModBus RTU para domótica.

Modelo			DFV 8	DFV 12	DFV 18
Referencia			CONDFV08IVO	CONDFV12IVO	CONDFV18IVO
Refrigerante			R410A	R410A	R410A
Rendimiento frigorifico nominal		kCal/h	2250	3190	4380
		Btu/h	9000	12800	17500
		Watt	2600	3700	5100
Capacidad termica nomical		kCal/h	2590	3700	5000
		Btu/h	10300	14800	20100
		Watt	2900	4300	5800
Compresor y ventilador	230V-1 fase-50/60Hz	Consumo (A) (frio)	2,70	4,50	6,80
Solo ventilador LFS	230V-1 fase-50/60Hz	Consumo (A) (ventilación)	0,4	0,8	0,6
Dimensiones mm	Unidad principal	Longitud	530	530	600
		Profundidad	330	330	390
		Altura	350	350	380
Dimensiones mm	Cuadro eléctrico	Longitud	390	390	390
		Profundidad	210	210	210
		Altura	260	260	260
Peso	Unidad principal	Kg	21	23	32
	Cuadro electrico	Kg	11	11	11
Conexión lado aire	Conducto	mm	Ø125	Ø125	Ø180
		pulg	Ø5 "	Ø5 "	Ø7 "
Bomba mar	230V-1fase-50Hz	(kW/A)	0 / 0,9	0 / 0,9	0,26 / 1,6
	230V-1fase-60Hz	(kW/A)	-	-	0,33 / 2,8
Conexión lado agua	Mar	mm	Ønom. 16	Ønom. 16	Ønom. 16
	Drenaje	mm	Ønom. 18	Ønom. 18	Ønom. 18

FAN COIL CONDARIA SERIE ALU (MINI - COMPACT)

- Diseño compacto, empotrable.
- Equipado con ventilador.
- Los modelos mini y compact estan disponibles en 2 versiones: Horizontal y vertical.
- Conectores para el agua estan situados a la derecha (mirando de cara el filtro).
- Y tambiÉn estan disponibles en el lado contrario bajo demanda.
- Están equipados con una bandeja de material plastico que garantiza la rapida recogida del agua de condensación.
- Cada Fan Coil esta equipado con 2 conectores.
- Cada unidad está equipdo con 2 conectores.
- Regulables a través del display.

Serie COMPACT

Serie COMPACT

Serie MINI

Serie MINI

Modelo	MINI	COMPACT
Referencia	CON477MINI	CON477CMP
Rendimiento máx. (Kcal/h)	710	1080
Rendimiento máx. (BTU)	2840	4320
Alimentacion 1 Fase (V)	230	230
Consumo máx. ventilador 50Hz (A)	0,96	0,96
Resistencia eléctrica opcional (KW)	-	-
Caudal agua (l/s)	0,05	0,09
Capadidad aire (m^3/h)	130	230
Longitud (mm.)	480	580
Profundidad (mm.)	300	330
Altura (mm.)	200	200
Conexiones agua (pulg./mm.)*	1/2 / 16	1/2 / 16
Conducto principal (pulg./mm.)	-	-
Dimension min. rejilla salida (dm^2)	1,8	3,2
Dimension min. Rejilla retorno (dm^2)	1,8	3,2
Peso (Kg.)	6	7

FAN COIL CONDARIA SERIE ALU (JUNIOR - GIANT4-GIANT8)

- Diseño compacto, empotrable.
- Equipado con ventilador.
- Dimensiones reducidas que permiten la instalación en espacios especialmente reducidos.
- Montaje horizontal o vertical.
- Para necesidades especiales de montaje puede fabricarse un modelo especial vertical con filtro frontal.
- Cada unidad esta equipada de una bandeja de plástico que asegura la rápida eliminación del agua condensada.
- Bajo demanda la bandeja puede ser de acero inoxidable.
- Cada Fan Coil esta equipado con 2 conectores.
- Cada unidad es regulable de manera simple e intuitiva con el display.

Ventajas:

Diseño moderno y compacto,sencilla instalación, silencioso, acondicionamiento para 5440 a 13600 BTU/H, 10 velocidades, intercambiador térmico fabricado en cobre y aluminio, bandeja de plástico para una rapida recogida y evacuación del agua condensada, cableado eléctrico con conexiones rápidas, regulación sencilla.

Opcionales:

Válvula de 3 vias, resistencia eléctrica, cubeta para el drenaje del agua en acero inoxidable, antivibrantes que reducen la vibración y el ruido.

Serie GIANT 4

Serie GIANT 8

Serie JUNIOR

Modelo	JUNIOR	GIANT 4	GIANT8
Referencia	CON477JUN	CON477GT4	CON477GT8
Capacidad maxima (Kcal/h)	1470	2330	3700
Capacidad maxima (BTU)	5880	9320	14800
Alimentacion 1 fase (V)	230	230	230
Consumo máx. ventilador 50HZ (A)	0,31	0,33	0,66
Consumo máx. ventilador 60HZ (A)	0,36	0,37	0,74
Resistencia eléctrica opcional (kW)	800	1250	1500
Capacidad agua (l/s)	0,12	0,18	0,30
Capacidad aire (m^3/h)	300	450	770
Longitud (mm.)	580	630	850
Profundidad (mm.)	410	465	465
Altura (mm.)	205	245	245
Conexiones agua (pulg/mm.)**	1/2 / 16	1/2 / 16	1/2 / 16
Conducto principal (in/mm.)	-	-	-
Dimensiones min. rejilla salida (dm^2)	4,2	6,3	10,7
Dimensione min. rejilla retorno (dm^2)	4,2	6,3	10,7
Peso (Kg.)	10,5	13,0	17,0

FAN COIL CONDARIA SERIE AP

- Equipa ventilador de altas prestaciones a 10 velocidades.
- El ventilador es orientable y puede ser dirigido facilmente regulando una doble vita (no para APM y AP12).
- Disponen de una bandeja de plástico para la recogida del agua de condensación. Bajo demanda puede instalarse una bandeja de acero inoxidable.
- Todos los Fan Coils están equipados con 2 conectores. Además los modelos de Fan Coil AP5 y AP8 están disponibles en una versión con las dimensiones más reducidas.
- Regulación simple e intuitiva a través del display.

Ventajas:

Sencilla instalación,silencioso,diez velocidades, sistema de condicionamiento de 3.000 a 22.000 BTU/h, ventilador orientable, bandeja de plástico para la eliminación del agua condensada, intercambiador térmico fabricado de cobre y aluminio, cableado electrico con conexiones rapidas, regulación sencilla.

Opcionales:

Válvula de 3 vias, resistencia eléctrica, cubeta para el drenaje del agua en acero inoxidable, antivibrantes que reducen la vibración y el ruido.

Serie AP1

Serie AP3

Serie APM

Serie AP5

MODELO	APM	AP1	AP3	AP5	AP5 SLIM
Referencia		CON477AP1	CON477AP3	CON477AP5	
Capacidad màx. (Kcal/h)	850	1120	1550	2300	2300
Capacidad màx. (BTU/h)	3400	4480	6200	9200	9200
Alimentación 1 Fase (V)	230	230	230	230	230
Consumo màx. ventilador 50HZ (A)	0,25	0,46	0,46	0,60	0,60
Consumo màx. ventilador 60HZ (A)	0,29	0,51	0,51	0,68	0,68
Resistencia eléctrica opcional (kW)	0,40	0,40	0,80	0,80	0,80
Capacidad agua (l/s)	0,06	0,11	0,14	0,19	0,19
Capacidad aire (m^3/h)	160	230	330	470	470
Longitud (mm.)	395	386	386	386	451
Profundidad (mm.)	240	292	292	292	292
Altura (mm.)	205	300	320	357	320
Conexiones agua (pulg/mm.)*	1/2 / 16	1/2 / 16	1/2 / 16	1/2 / 16	1/2 / 16
Conducto principal (pulg/mm.)	4/100	4/100	5/125	5/125	5/125
Dimensiones min. Rejilla salida (dm^2)	2,8	3,5	4,6	6,5	6,5
Dimensiones min. rejilla retorno (dm^2)	2,8	3,5	4,6	6,5	6,5
Peso (Kg.)	5,5	6,5	7,5	8	9

FAN COIL CONDARIA SERIE AP *(...continuación de la página anterior).*

Serie AP8

Serie AP12

MODELO	AP8	AP8 SLIM	AP10	AP12
Referencia	CON477AP8		CON477AP10	CON477AP12
Capacidad màx. (Kcal/h)	3120	3120	4000	6000
Capacidad màx. (BTU/h)	12480	12480	16000	24000
Alimentación 1 Fase (V)	230	230	230	230
Consumo màx. ventilador 50HZ (A)	0,80	0,80	0,80	1,25
Consumo màx. ventilador 60HZ (A)	0,88	0,88	0,88	1,55
Resistencia eléctrica opcional (kW)	1,00	1,00	1,50	1,50
Capacidad agua (l/s)	0,20	0,20	0,31	0,41
Capacidad aire (m^3/h)	600	600	680	950
Longitud (mm.)	415	451	515	515
Profundidad (mm.)	330	292	330	330
Altura (mm.)	370	357	380	420
Conexiones agua (pulg/mm.)*	1/2 / 16	1/2 / 16	1/2 / 16	1/2 / 16
Conducto principal (pulg/mm.)	6/150	5/125	7/180	8/200
Dimensiones min. Rejilla salida (dm^2)	8,3	8,3	9,4	13,2
Dimensiones min. rejilla retorno (dm^2)	8,3	8,3	9,4	13,2
Peso (Kg.)	13	11	14	15,5

FAN COIL CONDARIA DOBLE

- Doble ventilador centrifugo de alto rendimiento, garantizan una mejor distribución del aire.
- Constan de 2 ventiladores de altas prestaciones y 10 velocidades.
- Cada ventilador és giratorio y se puede dirigir como se desee.
- Equipado con una bandeja de plástico que garantiza la eliminación del agua condensada.
- Bajo demanda se puede instalar una bandeja de acero inoxidable.
- Equipado con 2 conectores.
- Regulacion sencilla.

Ventajas:

Sencilla instalación, silencioso, doble ventilador centrifugo de altas prestaciones, potencia de 12.000 a 18.000 BTU/H, 10 velocidades, intercambiador termido de cobre y aluminio, el ventilador puede girarse a la dirección deseada, gracias a una doble vita, para dirigir el flujo de aire, cableado eléctrico con conexiones rapidas.

Modelo	TWIN12	TWIN18
Referencia	CON477T12	CON477T18
Capacidad máx. (kcal/h)	3000	4500
Capacidad máx. (BTU)	12000	18000
Alimentacion 1 Fase (V)	230	230
Consumo máx. ventilador 50HZ (A)	0,92	1,2
Consumo max ventilador 60HZ (A)	1,02	1,36
Resistencia eléctrica opcional (kW)	1500	1500
Capacidad agua (l/s)	0,21	0,31
Capacidad aire (m^3/h)	600	950
Longitud (mm.)	620	620
Profundidad (mm.)	290	290
Altura (mm.)	350	380
Conectores agua (pulg/mm.)*	1/2 / 16	1/2 / 16
Conducto principal (pulg/mm.)	2x4 / 2x100	2x5/2x125
Dimension min. Rejilla salida (dm^2)	8,3	11,1
Dimension min. rejilla retorno (dm^2)	8,3	11,1
Peso (Kg.)	13,5	14,5

CONDARIA UTA

En embarcaciones de gran eslora, construidas siguiendo unos estrictos standards de calidad y seguridad, se recomienda el uso de una unidad de tratamiento de renovación del aire con extractores para renovar continuamente el aire de a bordo con un dimensionamiento minimo de 25m³/h. y por persona hasta una renovación del aire de hasta 6 veces.

La unidad de tratamiento de renovación del aire es una sotisficada unidad de tratamiento que condiciona el aire externo que constantemente se introduce en la embarcación. La unidad esta diseñada para reducir la humedad, la sal y otras particulas.

- Disponibles en 3 modelos standard.
- Orientamiento horizontal a la izquierda, monofase o trifase, que cubren una amplia gama de de potencias.
- La versión bajo demanda tiene esta orientada a la derecha o vertical.
- Fabricación externa de aluminio estruso que confiere rubostez a la maquina.
- Disponemos de ventiladores de acoplamiento directo, transmision por correa y radial.
- La unidad esta diseñada para la filtracion del aire, reduciendo a la vez el grado de humidad y la salinidad.
- Para la filtración del aire utilizamos el T705 un elemento filtrante de fibra sintetica, disponible en varios espesores, que gracias a la optima capacidad de resistencia a las particulas (G2-G4) garantiza una total limpieza del aire.
- La estructura esta aislada para optimizar la eficiencia termica y la reduccion de ruido.

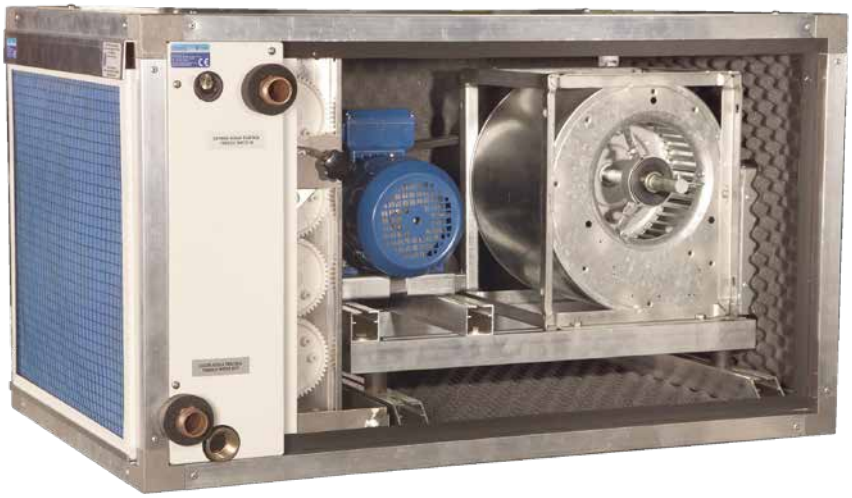

MODELO	Capacidad (frig/h)	Capacidad (BTU/h)	Caudal (mc/h)	Prevalencia (Pa)	L-L1-L2 (mm)	P (mm)	H (mm)	Peso (Kg)	Prerisc. (W)	Postric. (W)	Alimentación	Potencia (W)	Corrente (A)
DRAPS-M **DRAPS-MH** **400** **DRAPS-M-2H**	6250	25000	400	450	600 750 900	400	460	35	0 0 2,25	0 1,50 1,50	230/1/50 230/1/60	135 195	0,60 0,80
DRAPS-M **DRAPS-MH** **600** **DRAPS-M-2H**	11500	46000	600	480	650 800 950	500	460	39	0 0 3,60	0 2,4 2,4	230/1/50 230/1/60	205 271	0,80 1,10
DRAPS-M **DRAPS-MH** **1000** **DRAPS-M-2H**	22900	91600	1000	500	650 800 950	600	560	42	0 0 6,75	0 4,5 4,5	230/1/50 230/1/60	303 395	1,30 1,70

MODELO	Capacidad (frig/h)	Capacidad (BTU/h)	Caudal (mc/h)	Prevalencia (Pa)	L-L1-L2 (mm)	P (mm)	H (mm)	Peso (Kg)	Prerisc. (W)	Postric. (W)	Alimentación	Potencia (W)	Corrente (A)
DRAPS-T **DRAPS-TH** **400** **DRAPS-T-2H**	6250	25000	400	450	600 750 900	400	460	35	0 0 2,25	0 1,50 1,50	230/3/50 230/3/60 400/3/50 400/3/60	154 213 154 213	0,30 0,30 0,30 0,30
DRAPS-T **DRAPS-TH** **600** **DRAPS-T-2H**	11500	46000	600	480	650 800 950	500	460	39	0 0 3,60	0 2,4 2,4	230/3/50 230/3/60 400/3/50 400/3/60	200 272 200 272	0,60 0,70 0,60 0,70
DRAPS-T **DRAPS-TH** **1000** **DRAPS-T-2H**	22900	91600	1000	500	650 800 950	600	560	42	0 0 6,75	0 4,5 4,5	230/3/50 230/3/60 400/3/50 400/3/60	325 440 325 440	0,50 0,70 0,50 0,70

CONDARIA UTA *(...CONTINUACIÓN DE LA PÁGINA ANTERIOR).*

MODELO	Capacidad (frig/h)	Capacidad (BTU/h)	Caudal (mc/h)	Prevalencia (Pa)	L-L1-L2 (mm)	P (mm)	H (mm)	Peso (Kg)	Prerisc. (W)	Postric. (W)	Alimentación	Potencia (W)	Corrente (A)
TRSTD TRSTD-H **850** TRSTD-2H	16000	64000	850	250	950 1100 1200	600	550	55	0 0 4,50	0 3,00 3,00	230/3/50 400/3/50	550	2,50 1,60
TRSTD TRSTD-H **1000** TRSTD-2H	22950	91800	1000	270	1000 1150 1250	600	550	58	0 0 6,70	0 4,50 4,50	230/3/50 400/3/50	550	2,70 1,56
TRSTD TRSTD-H **1400** TRSTD-2H	28800	115200	1000	300	1000 1150 1250	700	550	65	0 0 9,00	0 6,75 6,75	230/3/50 400/3/50	750	3,50 2,20
TRSTD TRSTD-H **1700** TRSTD-2H	34900	139600	1700	320	1000 1150 1250	700	700	67	0 0 9,00	0 6,75 6,75	230/3/50-60 400/3/50-60	1100	4,80 2,77
TRSTD TRSTD-H **2000** TRSTD-2H	41900	167600	2000	320	1100 1200 1300	800	700	70	0 0 10,80	0 6,70 6,70	230/3/50 400/3/50	1500	6,20 3,60
TRSTD TRSTD-H **2600** TRSTD-2H	54300	217200	2600	350	1250 1400 1550	950	700	78	0 0 14,40	0 10,80 10,80	230/3/50 400/3/50	2200	9,40 5,44

MODELO	Capacidad (frig/h)	Capacidad (BTU/h)	Caudal (mc/h)	Prevalencia (Pa)	L-L1-L2 (mm)	P (mm)	H (mm)	Peso (Kg)	Prerisc. (W)	Postric. (W)	Alimentación	Potencia (W)	Corrente (A)
DRSTD-M DRSTD-M-H **400** DRSTD-M-2H	6250	25000	400	300	400 550 630	400	460	34	0 0 2,25	0 1,50 1,50	230/1/50 230/1/60	240 280	1,05 1,23
DRSTD-M DRSTD-M-H **600** DRSTD-M-2H	11500	46000	600	230	400 550 630	500	460	38	0 0 3,60	0 2,40 2,40	230/1/50 230/1/60	400 410	1,75 1,82

MODELO	Capacidad (frig/h)	Capacidad (BTU/h)	Caudal (mc/h)	Prevalencia (Pa)	L-L1-L2 (mm)	P (mm)	H (mm)	Peso (Kg)	Prerisc. (W)	Postric. (W)	Alimentación	Potencia (W)	Corrente (A)
DRSTD-T DRSTD-T-H **400** DRSTD-T-2H	6250	25000	400	300	400 550 630	400	460	34	0 0 2,25	0 1,50 1,50	230/3/50 230/3/60 400/3/50 400/3/60	240 280 240 280	1,05 1,23 1,05 1,23
DRSTD-T DRSTD-T-H **600** DRSTD-T-2H	11500	46000	600	230	400 550 630	500	460	38	0 0 3,60	0 2,40 2,40	230/3/50 230/3/60 400/3/50 400/3/60	200 272 200 272	0,66 1,30 0,66 1,30

BOMBAS CALPEDA

Electrobombas centrífugas con rodete abierto.

Referencia	Motor MONOFASICO	Motor	
		Kw	Hp.
E71710040000	B-CM 16/1E	0,15	0,2
E71710060000	B-CM 22/1/A	1,45	0,6
E71710070000	B-CM 22/A	0,55	0,75

Sistema Marino de Climatación

Compactos, refrigerados por agua de mar, de fácil instalación:
Los nuevos sistemas marinos de climatación MCS de dometic han sido diseñados para reequipamiento.

Dependiendo del tamaño de camarote, usted puede elegir entre 3 modelos MCS. Con el juego de distribución de aire podrá climatizar un segúndo camarote (sólo con MCS 10 y MCS 15). Con la eficiente tecnología de bomba de calor, estos equipos también pueden calentar con temperaturas de agua a partir de 6ºC. Además deshumedecen el aire. El ventilador de alta velocidad genera un potente pero silencioso flujo de aire - horizontal o vertical, según sea necesario. El cómodo panel de control controla todas las funciones esenciales.

- Potente sistema combinado de refrigeración y calefacción.
- Pequeño y compacto, ahorra espacio.
- La solución en un paquete completo con todos los accesorios de instalación y elementos de control incluidos.
- 3 modelos con una capacidad de enfriamiento de 1500, 3000 ó 4400 vatios (5000, 10000 ó 15000 btu/h).
- Filtro de aire integrado, fácil de limpiar y reemplazable.
- Compacto panel de control fácil de usar.
- Juego opcional de ampliación para dirigir el flujo de aire a dos camarotes separados (para MCS 10 y MCS 15).
- Rejillas de aire de retorno y de salida de alta calidad.

Así puede planificar su sistema

¿Cuál es el equipo de aire acondicionado adecuado para el uso que quiere darle usted?. Esto depende del tamaño y la posición de la estancia a climatizar. Un camarote debajo de la cubierta requiere menos capacidad por metro cuadrado de superficie que un camarote en la cubierta superior con grandes ventanas directamente expuesto al sol.

Tamaño máximo del habitáculo a ser climatizado (a temperatura ambiente de 20-35ºC).

NUEVA VERSIÓN TURBO

El nuevo MCST mejorado ahora incluye la galardonada unidad **DTU** para un montaje rápido, facil y flexible. Con ventilador giratorio para un montaje personalizado, bandeja de drenaje de ajuste rápido y un aislamiento anti-vibración excelente que evita ruidos.

Todos los componentes necesarios para el montaje estan incluidos en el kit. Gracias a su tecnologia tambien se pueden utilizar como sistema de calefacción con temperaturas de agua de hasta +6 Cº

Referencia	Cubierta Inferior (sin ven tanas)	Cubierta Media (ventanas pequeñas)	Cubierta superior (ventanas grandes)
073040	8m²	5m²	4m²
073041	16m²	10m²	8m²
073042	23m²	15m²	12m²

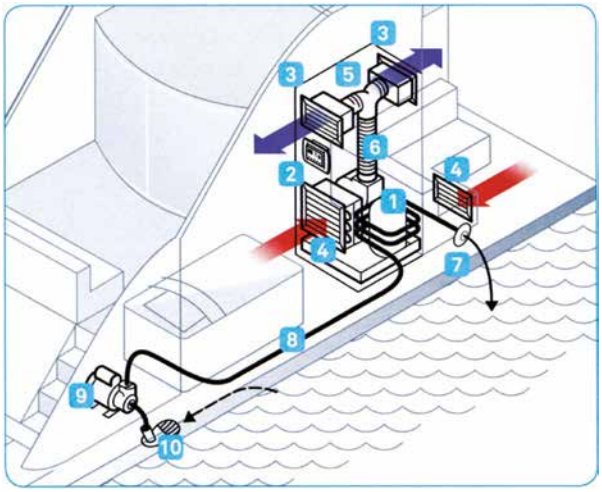

DOMETIC MCST6/ MCST12/ MCST16

El Kit Incluye:

1. Unidad de aire acondicionado MCS.
2. Panel de control.
3. Rejilla de aire de salida.
4. Rejilla de aire de retorno.
5. Distribuidor de aire en Y.
6. Conducto de aire, aislado.
7. Descarga por la borda.
8. Manguera de agua de entrada de mar.
9. Bomba para agua de mar.
10. Racor pasacascos (modelo de pala bivalvo).

Modelo	MCST6	MCST12	MCST16
	073040	073041	073042
Capacidad enfriamiento	6000 Btu/h	12000 Btu/h	16000 Btu/h
Capacidad calentamiento	1.750W	3.500W	4.700W
Consumo (enfriamiento / calefacción)	890W / 1.130W	1.030W / 1.270W	1.320W / 1.660W
Tensión de entrada	230vCA (220 hasta 240v) / 50Hz		
Consumo corriente (enfriamiento / calefacción)	3,7A / 4,7A	4,3A / 5,3A	5,5A / 6,9A
Protección necesaria (puerto)	min. 6A, máx. 10A acción retardada	min. 8A, máx. 10A acción retardada	min. 11A, máx. 15A acción retardada
Corriente arranque	máx. 18,7A	máx. 22A	Máx. 32A
Nº velocidades del ventilador	6/automático	6/automático	6/automático
Rango de temperaturas	18ºC a 30ºC	18ºC a 30ºC	18ºC a 30ºC
Control termostático temperatura	Si		
Refrigerante	R410		
Bomba	PML250C	PML500C	PML500C
Dimensiones (Ancho x Alto x Fondo) Unidad de aire acondicionado Control electrónico	448x282x272mm. 81x64x24mm.	519x318x315mm. 81x64x24mm.	544x341x338mm. 81x64x24mm.
Peso	19,3kg	26kg	28kg
Certificados / directivas	CE	CE	CE

ACCESORIOS DOMETIC MCS JUEGO DE DISTRIBUCIÓN DE AIRE

073044

Con este juego complementario para Dometic MCS 10 y MCS 15 puede refrigerar o calentar 2 camarotes simultáneamente.

Debido a su diseño flexible puede ser fácilmente adaptado a las condiciones individuales de montaje.

Dimensiones Ø interior x L: conducto de aire 100mm x 3,80m.

Alcance del suministro: conducto de aire, rejilla cerrable de salida de aire, pieza en Y.

DOMETIC SMART START III™

- Dispositivo de arranque suave para reducir la corriente de arranque.
- Evita picos de tensión durante el encendido.
- Reduce los amperios de encendido en un 65%.
- Dimensiones: Ancho: 127mm. Alto: 76mm. Profundo: 51mm.
- Con el arranque suave de una fase, evitará interrupciones y reducirá las sobretensiones.
- Voltaje: 230V.

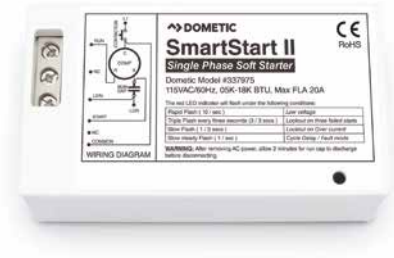

073431 - 32A

Para aires de 36.000-60.000 BTU

073017 - 16A

Para aires de 12.000-30.000 BTU

073037

073176

073076

BOMBAS CENTRÍFUGAS PARA AGUA DE MAR

Estas bombas son adecuadas para accionar el circuito de agua de mar en los sistemas marinos de climatización.

Alcance de suministro: bomba centrífuga con cable de alimentación de 1,9mts.

073076

Para los equipos Ref. 073040, Ref. 073041

073176

Para el equipo Ref. 073042

Modelo	PML250C	PML500C	PMA1000C
	073076	073176	073037
Potencia máx. de bombeo	19 lt/min. (altura neta positiva de aspiración: 3,9m)	23 lt/min. (altura neta positiva de aspiración: 5,8m)	45 lt/min. (altura neta positiva de aspiración: 8,2m)
Consumo de corriente	0,53A	1,00A	2,1A
Potencia motor CV	1/35	1/20	1/8
Peso	2,3kg	4,1kg	4,5kg

075006

GAMA TURBO

La gama turbo incorpora multiples avances tecnológicos. Bajo consumo, alta capacidad y diseño compacto.
Poderoso, tranquilo y compacto sin preocupación de bandeja de drenaje

Modelo	DTU6	DTU8	DTU10	DTU12	DTU16
Referencia	075006	073691	075007	073693	073695
Capacidad	6.000	8.000	10.000	12.000	16.000
Voltaje	230	240	230	230	230
Ciclo/Fase	50/1	50/1	50/1	50/1	50/1
Amperios Frío	2.2	3.2	3.3	4	5.1
Amperios Calor	2.8	4.1	3.9	5.1	6.6
Amperios Ventilador	0.36	1.14	0.48	0.48	0.56
Amperios Rotor	17.7	17.7	22	28	34
Térmico	10	10	15	15	20
Tipo Refrigerante	410A	410A	410A	410A	410A
Altura mín.	275	275	310	310	328
Altura máx.	282	282	331/318/318	318	341
Altura insonorizante	341	341	356	356	356
Anchura	448	448	519	519	544
Profundidad	272	272	315	315	338
Conducto mín.	102	127	153	153	178
Rejilla entrada mín.	207	310	388	452	517
Rejilla retorno mín.	413	517	646	839	1.033
Entrada agua mar	16	16	16	16	16
Peso neto	15	16.4	21.7/23/20.5	23.6	27.3
Peso bruto	18.6	20	26.1/27/24.1	27.7	31.3
Altura caja eléctrica	224	224	224	224	224
Ancho caja eléctrica	166	166	166	166	166
Profundidad caja eléctrica	69	69	69	69	69

075003

DLU16

Diseño compacto, diseño horizontal y frio/caliente.
Diseñado para instalaciones con problemas de altura

Modelo	DLU16
Referencia	075003
Capacidad	16.000
Voltaje	240
Ciclo	50
Fase	
Amperios Frío	4.42
Amperios Calor	5.82
Amperios Ventilador	0.62
Amperios Rotor	26
Disyuntor	15
Amperios mín.	11
Tipo Refrigerante	R410A
Altura	
Anchura	
Profundidad	
Tamaño mín.conducto	
Cantidad conexiones conducto	
Rejilla entrada mín.	
Rejilla retorno mín.	684
Entrada agua mar	
Peso neto	32.8
Peso bruto	37.1

074004

DISEÑO COMPACTO: DCU18 - DCU27 - DCU30

Diseño compacto, hasta un 25% mas pequeño, alta eficiencia. Aire acondicionado de alta capacidad en un package compacto.

Modelo	DCU18	DCU27	DCU30
Referencia	074004	074005	074006
Capacidad	18.000	27.000	30.000
Voltaje	220	220	230
Ciclo/Fase	50/1	50/1	50/1
Amperios Frío	5.7	7.6	9.7
Amperios Calor	7	11	12.8
Amperios Ventilador			1.76
Amperios Rotor	26	60	53
Disyuntor		40	35
Amperios mín.		24	21
Tipo Refrigerante	R410A	R410A	R410
Altura bobina			N/D
Altura ventilador			N/D
Altura compresor	N/A	N/A	381
Anchura			
Profundidad			
Tamaño mín.conducto			
Cantidad conexiones conducto			
Rejilla entrada mín.			
Rejilla retorno mín.			
Entrada agua mar			
Peso neto	31.8		49.2
Peso bruto	37.2		57.4

075004

CUDDY II

Para instalaciones con funcionamiento a 12V. Diseño compacto y alta potencia.

075004

- Capacidad: 3.500 BTU/hr.
- Voltaje: 12V., Voltaje minimo: 10.5V.,
- Amps. frio: 29.2, Amps. ventilador: 2.7,
- Térmico: 50Amps.
- Tipo refrigerante: R-134A.
- Dimensiones: Altura: 276mm., Anchura: 473mm., Anchura bandeja drenaje: 432mm.
- Profundidad: 242mm.
- Peso neto: 16 Kg.

KIT DE INSTALACION

075005

Kit de instalacion, incluye bomba y display.

075050

UNIDAD DE CONDENSACION EMERALD

La gama Emerald incluye un condensador con valvula reversible.El montaje del compresor asegura un bajo nivel de sonoridad.Sencilla instalacion, 3 opciones de montaje. Funcionamiento con gas.

Modelo	DEU6	DEU8	DEU10	DEU12	DEU16	DEU24	DEU30	DEU36	DEU48	DEU60	DEU72
Referencia	075050	075051	075052	075053	075054	075055	075056	075057	075058	075059	075060
Capacidad	6.000	8.000	10.000	12.000	16.000	24.000	30.000	36.000	48.000	60.000	72.000
Voltaje	240	240	240	240	240	240	240	240	240	230	380
Ciclo/Fase	50/1	50/1	50/1	50/1	50/1	50/1	50/1	50/1	50/1	50/1	50/1
Amperios Frío	2.4	2.4	2.8	2.79	3.9	6.4	7.9	9.4	12.08	13.56	7.17
Amperios Calor	3.3	3.3	3.8	3.81	5.3	8	9.9	12	17.95	20.15	8.94
Amperios Rotor	17.7	17.7	21	21	22	46	67	67	115	150	87
Disyuntor		10	10	10		30	40	40	70	80	42
Amperios mín.	6	6	8	8	10	18	23	25	41	48	24
Tipo Refrigerante	R410A										
Altura máx.	305	305	331	331	359	458	458	458	470	508	508
Anchura	338	338	338	338	338	407	407	407	407	407	407
Profundidad sin caja eléctrica	338	338	338	338	338	407	407	407	407	407	407
Profundidad con caja eléctrica	384	384	384	384	384	478	478	478	478	478	478
Entrada agua mar	16										
Tipo conexión agua mar	Tubo cobre/niquel										
Entrada descarga refrigerante (pulg.)	1/4					3/8					
Entrada succión refrigerante (pulg.)	3/8				1/2	5/8	3/4				
Peso neto	19	20	20	21	23	47	46	54	61	70	75
Peso bruto	22	23	24	24	26	60	61	68	68	77	82
Altura caja eléctrica	223					337					
Anchura caja eléctrica	166					197					
Profundidad caja eléctrica	67					96					

075077

UNIDAD EVAPORADORA EMERALD TURBOVAP

Este sistema de expansion directa a traves de gas incorpora los ultimos avances tecnologicos.
Ventilador rotatorio. Tamaño reducido, silencioso y potente

Modelo	TVE4	TVE6	TVE8	TVE10	TVE12	TVE16
Referencia	075077	075078	075079	075080	075081	075082
Capacidad	4.000	6.000	8.000	10.000	12.000	16.000
Voltaje	230	230	230	230	230	230
Amperios Frío	0.41	0.41	0.83	0.61	0.61	0.78
Disyuntor	5	5	5	5	5	5
Amperios mín.	1	1	2	1	1	1
Altura bobina	275	275	275	321	321	331
Altura ventilador	275	275	290	321	321	346
Anchura	313	313	313	364	364	364
Profundidad	242	242	239	265	265	295
Tamaño mín.conducto	102	102	127	153	153	178
Rejilla entrada mín.	207	207	310	388	452	523
Rejilla retorno mín.	413	413	517	710	839	1033
Peso neto	5.2	5.6	6.4	8	8.1	9.6
Peso bruto	8.2	9.2	10	11.4	11.3	13

075074

UNIDAD EVAPORADORA EBE

Evaporador compacto split, altas prestaciones,motor compacto. Fácil mantenimiento.

Modelo	EBE18	EBE24	EBE30
Referencia	075074	075075	075076
Capacidad(Btu/h)	18.000	24.000	30.000
Voltaje 50hz.	230	230	230
Amps.Frio(A)	1.15	1.64	1.64
Amps.Calor(A)	N/D	N/D	N/D
Amps.ventilador	1.15	1.64	4
Disyuntor(A)	5	5	5
Amps.minimo	2	3	3
Calor electrico.(kw/hp)	N/D	N/D	N/D
Amps.calentador	N/D	N/D	N/D
Caudal aire(m3h)	918	1360	1700
Altura bobina mm.	347	420	521
Altura ventilador mm.	385	432	559
Ancho mm.	407	508	528
Profundo mm.	356	369	381
Conducto minimo mm.	178	229	254
Rejilla entrada minima mm.	645	903	1097
Rejilla retorno minima mm.	1.290	1.548	2.258
Peso neto (kg.)	12.3	17.1	16.4
Peso bruto (kg.)	15.9	22.5	19.1

075069

VENTILADOR DOBLE PARA INSTALACIONES CON ALTURA LIMITADA

Diseño compacto,reducidas dimensiones. Ventiladores direccionables.

Modelo	EBLE12	EBLE16	EBLE24	EBLE30	EBLE36
Referencia	075069	075070	075071	075072	075073
Capacidad Btu/h.	12.000	16.000	24.000	30.000	36.000
Voltaje 50Hz.	230	230	230	230	230
Amps.ventilador	0.74	1.2	2.8	3.6	3.6
Disyuntor	5	5	5	5	5
Amps.Min.	2	2	3	3	3
Calefaccion eléctrica	N/D	N/D	N/D	N/D	N/D
Amps. Calentador	N/D	N/D	N/D	N/D	N/D
Altura mm.	286	286	318	331	331
Ancho mm.	610	610	699	953	953
Profundidad mm.	343	343	356	356	356
Conducto minimo mm.	153	178	204	229	254
Cantidad conexiones conductos	2	2	2	2	2
Rejilla entrada minima	452	517	904	1.097	1.265
Rejilla retorno minima	839	1.033	1.549	2.259	2.323
Linea descarga refrigerante	6.4	9.5	9.5	9.5	9.5
Linea succión refrigerante	9.5	12.7	16	19	19

075061

UNIDADES CONDENSADORAS CSD

Proporciona calor y frio en un eficente package. Hermeticamente sellado,compresor de alta eficiencia y base simetrica.

Modelo	CSD6	CSD9	CSD12	CSD16	CSD24	CSD30	CSD36	CSD48
Referencia	075061	075062	075063	075064	075065	075066	075067	075068
Capacidad(Btu/h)	6000	9000	12000	16000	24000	30000	36000	48000
Voltaje	240	240	240	240	240	240	240	240
Ciclo(Hz)Fase	50/1	50/1	50/1	50/1	50/1	50/1	50/1	50/1
Amps.Frio(A)	4.1	4.6	5.4	7	6.9	8.5	11.7	22.3
Amps.Calor(A)	4.8	5.2	6	8	8.5	10.6	13.9	24.8
Amps.Rotor	21.2	25.6	31	39	55	70	85	132.2
Disyuntor(A)	10	15	15	25	30	35	50	80
Amps.minimo	7	10	11	15	19	22	29	46
Refrigerante	R417A	R417A	R417A	R417A	R417A	R417A	R417A	R417A
Altura maxima mm.	387	387	387	387	534	547	648	648
Ancho mm.	334	334	334	334	407	407	407	407
Profundo mm.	334	334	334	334	407	407	407	407
Entrada agua mar mm.	16	16	16	16	16	16	16	16
Linea descarga mm.	7	7	7	7	10	10	10	10
Entrada succion refrigerante mm.	10	10	10	13	16	19	19	19
Peso neto (kg.)	25.5	29.1	30	34.1	56	57.7	61.3	65.8
Peso bruto (kg.)	28.6	33.6	34.1	43.6		59.9	63.6	68.1

075083

UNIDADES CONDENSADORAS GAMA R

Para montaje en salas de motores u otras ubicaciones. Sencillo acceso. Silencioso. Utiliza gas R-417A.

Modelo	RX7	RX10	RX12	RX16	RX24	RX30	RX36	RX48
Referencia	075083	075084	075085	075086	075088	075089	075090	075091
Capacidad(Btu/h)	7000	10000	12000	16000	24000	30000	36000	48000
Voltaje	240	240	240	240	220	220	220	220
Ciclo(Hz)Fase	50/1	50/1	50/1	50/1	50/1	50/1	50/1	50/1
Amps.Frio(A)	3	4.6	5.2	6.8	6.9	8.7	9.8	12.4
Amps.Calor(A)	3.7	5.6	5.8	8	8.5	10.6	12	17.3
Amps.Rotor	16	26	31	35	55	70	76	133
Disyuntor(A)	10	15	10	20	30	35	40	60
Amps.minimo	7	11	9	13	19	22	24	38
Refrigerante	R417A	R417A	R417A	R417A	R417A	R417A	R417A	R417A
Altura maxima mm.	318	318	318	318	426	426	426	426
Ancho mm.	310	310	310	310	401	401	401	401
Profundo con caja electronica mm.	435	435	435	435	531	531	531	531
Profundo sin caja electronica mm.	346	346	346	346	477	477	477	477
Entrada agua mar mm.	16	16	16	16	16	16	16	16
Linea descarga mm.	7	7	7	7	10	10	10	10
Entrada succion refrigerante mm.	10	10	10	13	13	20	20	20
Altura caja electronica mm.	283	283	283	283	421	421	421	421
Ancho caja electronica mm.	193	193	193	193	229	229	229	229
Profundo caja electronica mm.	123	123	123	123	94	94	94	94

INSONORIZANTE COMPRESOR

Reduce el ruido del compresor en un 50% con una funda ajustada de neopreno que absorbe el ruido.

Facil montaje, herramientas de instalación incluidas.

073712

Para aire MCST6 (073040).

073713

Para aire MCST12 (073041).

073714

Para aire MCST16 (073042).

073712

PURIFICADOR DE AIRE

Con el purificador de aire combatirá los organismos nocivos y los olores desagradables. Alcance de suministro: purificador de aire de conducto, una lámpara UV, cable de alimentación con unidad de preconexión/alimentación de corriente.

073569

Para el equipo Ref. 073040

073570

Para el equipo Ref. 073041, Ref. 073042

	073569	073570
Diámetro	102mm	152mm
Lámpara UV	12W	
Voltios/Hz/mA	230v CA/50Hz/350mA	
Certificados/directivas	CE	
Dimensiones (AlxAn)	133x267mm	191x267mm

073569

AIRE ACONDICIONADO DE TECHO

073173

- Fácil instalación, no hace falta ni conductos ni tuberias.
- Componentes anticorrosivos.
- Funcionamiento sin vibraciones.
- Listo para montar sobre el techo o cubierta.
- Potencia de refrigeración: 12.000 BTU/h.
- Caja de distribución de aire suministrada por separado.

REJILLAS DESCARGA

074260
Rejilla teka descarga - 4x4 / 100x100mm

074261
Rejilla teka descarga - 6x4 / 152x100mm

074262
Rejilla teka descarga - 8x4 / 203x100mm

074263
Rejilla teka descarga - 10x4 / 254x100mm

074264
Rejilla teka descarga - 10x6 / 254x152mm

074265
Rejilla teka descarga - 12x4 / 304x100mm

074266
Rejilla teka descarga - 12x6 / 304x152mm

074267
Rejilla teka descarga - 15x3 / 380x76mm

074268
Rejilla teka descarga - 18x4 / 457x100mm

REJILLAS DESCARGA CIERRE MANUAL

074300
Rejillas teka descarga c/m - 4x4 / 100x100mm

074301
Rejillas teka descarga c/m - 4x8 / 100x203mm

074302
Rejillas teka descarga c/m - 8x4 / 203x100mm

REJILLAS TEKA RETORNO

074310
Rejilla teka retorno - 8x8 / 203x203mm

074311
Rejilla teka retorno - 10x10 / 254x254mm

074312
Rejilla teka retorno - 10x12 / 254x304mm

074313
Rejilla teka retorno - 10x6 / 254x152mm

074314
Rejilla teka retorno - 10x8 / 254x203mm

074315
Rejilla teka retorno - 12x6 / 304x152mm

074316
Rejilla teka retorno - 12x12 / 304x304mm

074317
Rejilla teka retorno - 12x14 / 304x355mm

074318
Rejilla teka retorno - 16x6 / 406x152mm

REJILLAS DESCARGA PLASTICO BLANCO SALIDA TRASERA

074330
Rejilla blanca descarga - 5x5-4 / 127x127-100mm

074331
Rejilla blanca descarga - 12x4-5 / 304x100-127mm

074332
Rejilla blanca descarga - 8x4-4 / 152x100-100mm

074333
Rejilla blanca descarga - 8x4-5 / 152x100-127mm

074334
Rejilla blanca descarga - 12x4-5 / 304x100-127mm

074335
Rejilla blanca descarga - 10x8-6 / 254x203-152mm

074336
Rejilla blanca descarga - 10x8-7 / 254x203-177mm

REJILLAS DESCARGA PLASTICO BLANCO SALIDA LATERAL

074340

Rejilla blanca descarga - 10x5-5 / 254x127-127mm

REJILLAS RETORNO PLASTICO BLANCO

074350

Rejilla blanca retorno - 14x10 / 355x254

074351

Rejilla blanca retorno - 10x8 / 325x203

REJILLAS PLASTICO RETORNO REDONDAS C/CIERRE

074360

Rejilla plastico redonda negra 3" /76mm ø

074361

Rejilla plastico redonda blanca 3" / 76mm ø

074362

Rejilla plastico redonda blanca 4" / 100mm ø

074363

Rejilla plastico marron blanca 4" / 100mm ø

PLENUM CIEGO

074370

Plenum ciego 4x4/100x100mm

074371

Plenum ciego 6x6/152x152mm

074372

Plenum ciego 6x4/152x100mm

074373

Plenum ciego 8x4/203x100mm

074374

Plenum ciego 10x4/203x100mm

074375

Plenum ciego 10x6/203x152mm

074376

Plenum ciego 12x6/307x152mm

PLENUM SALIDA TRASERA

074380

Plenum 4x4-3 / 100x100-76mm

074381

Plenum 6x4-4/152x100-100mm

074382

Plenum 8x4-4/203x100-101mm

074383

Plenum 10x4-5/254x100-127mm

074384

Plenum 10x6-6/254x152-152mm

PLENUM SALIDA FINAL

074385
Plenum 4x4-4 / 100x100-100mm

074386
Plenum 6x4-4 / 152x100-100mm

074387
Plenum 8x4-4 / 203x100-100mm

074388
Plenum 10x4-4 / 254x100-100mm

074389
Plenum 8x4-5 / 254x100-127mm

PLENUM SALIDA LATERAL

074391
Plenum 8x4-4 / 203x100-100mm

074392
Plenum 8x4-5 / 203x100-127mm

074393
Plenum 10x4-5 / 254x100-127mm

DISTRIBUIDOR Y TUBO

074400
Plenum y a tubo 3-3x3 / 76-76x76

074401
Plenum y a tubo 4-3x3 / 100-76x76

074402
Plenum y a tubo 4-4x2 / 100-100x51

074403
Plenum y a tubo 4-4x3 / 100-100x76

074404
Plenum y a tubo 4-4x4 / 100-100x100

074405
Plenum y a tubo 5-4x2 / 127-100x51

074406
Plenum y a tubo 5-4x3 / 127-100x76

074407
Plenum y a tubo 5-4x4 / 127-100x100

074408
Plenum y a tubo 5-5x3 / 127-127x76

074409
Plenum y a tubo 5-5x4 / 127-127x100

074410
Plenum y a tubo 6-4x4 / 152-100x100

0744113
Plenum y a tubo 6-5x3 / 152-127x76

074412
Plenum y a tubo 6-5x4 / 152-127x100

074413
Plenum y a tubo 6-5x5 / 152-127x127

074414
Plenum y a tubo 6-6x4 / 152-152x100

074415
Plenum y a tubo 6-6x5 / 152-152x127

074416
Plenum y a tubo 7-5x4 / 177-127x100

074417
Plenum y a tubo 7-5x5 / 152-127x127

074418
Plenum y a tubo 7-6x4 / 177-152x100

074419
Plenum y a tubo 7-6x5 / 177-152x127

074420
Plenum y a tubo 7-6x6 / 177-152x152

074421
Plenum y a tubo 7-7x3 / 177-177x76

074422
Plenum y a tubo 7-7x5 / 177-177x127

074423
Plenum y a tubo 8-6x6 / 203-152x152

074424
Plenum y a tubo 8-8x8 / 203-203x203

DISTRIBUIDOR Y EQUIPO

074430
Plenum y a equipo 4-4x2 / 100-100x51

074431
Plenum y a equipo 4-4x3 / 100-100x76

074432
Plenum y a equipo 4-4x4 / 100-100x100

074433
Plenum y a equipo 5-4x4 / 127-100x100

074434
Plenum y a equipo 5-5x3 / 152-152x76

074435
Plenum y a equipo 5-5x4 / 152-152x100

074436
Plenum y a equipo 6-4x4 / 152-100x100

074437
Plenum y a equipo 6-5x4 / 152-127x100

074438
Plenum y a equipo 6-5x5 / 152-127x127

074439
Plenum y a equipo 6-6x4 / 152-152x100

074440
Plenum y a equipo 7-5x5 / 177-127x127

074441
Plenum y a equipo 8-6x6 / 203-152x152

DISTRIBUIDOR T TUBO

074450
Plenum t a tubo 4-4x3 / 100-100x76

074451
Plenum t a tubo 4-4x4 / 100-100x100

074452
Plenum t a tubo 5-4x3 / 127-100x76

074453
Plenum t a tubo 5-4x4 / 127-100x100

074454
Plenum t a tubo 5-5x3 / 127-127x76

074455
Plenum t a tubo 5-5x4 / 127-127x100

074456
Plenum t a tubo 5-5x5 / 127-127x127

074457
Plenum t a tubo 6-4x4 / 152-100x100

074458
Plenum t a tubo 6-5x4 / 152-127x100

074459
Plenum t a tubo 6-5x5 / 152-127x127

074460
Plenum t a tubo 6-6x3 / 152-152x77

074461
Plenum t a tubo 6-6x4 / 152-152x100

074462
Plenum t a tubo 6-6x5 / 152-152x127

074463
Plenum t a tubo 6-6x6 / 152-152x152

074464
Plenum t a tubo 7-5x5 / 177-127x127

074465
Plenum t a tubo 7-6x3 / 177-152x77

074466
Plenum t a tubo 7-6x4 / 177-152x100

074467
Plenum t a tubo 7-6x5 / 177-152x127

074468
Plenum t a tubo 7-6x6 / 177-152x152

074469
Plenum t a tubo 8-7x7 / 203-177x177

DISTRIBUIDOR T EQUIPO

074480
Plenum t a equipo 4-4x4 / 100-100x100

074481
Plenum t a equipo 5-4x3 / 127-100x77

074482
Plenum t a equipo 5-4x4 / 127-100x100

074483
Plenum t a equipo 5-5x3 / 127-127x77

074484
Plenum t a equipo 6-4x4 / 152-100x100

074485
Plenum t a equipo 6-5x3 / 152-127x77

074486
Plenum t a equipo 6-5x4 / 152-127x100

074487
Plenum t a equipo 6-5x5 / 152-127x127

074488
Plenum t a equipo 6-6x3 / 152-152x77

074489
Plenum t a equipo 6-6x6 / 152-152x152

074490
Plenum t a equipo 7-5x4 / 177-127x100

074491
Plenum t a equipo 7-5x5 / 177-127x127

074492
Plenum t a equipo 7-6x4 / 177-152x100

074493
Plenum t a equipo 7-6x5 / 177-152x127

074494
Plenum t a equipo 7-6x6 / 177-152x152

074495
Plenum t a equipo 7-7x4 / 177-177x100

ARO OVAL

074500
Aro oval 4" / 100mm

074501
Aro oval 5" / 127mm

074502
Aro oval 7" / 177mm

074503
Aro oval 6" / 152mm

ARO REDONDO

074510
Aro redondo 3" / 77mm

074511
Aro redondo 4" / 100mm

074512
Aro redondo 5" / 127mm

074513
Aro redondo 6" / 152mm

074514
Aro redondo 7" / 177mm

ARO SALIDA EQUIPO

074520
Aro equipo 4" / 100mm

074521
Aro equipo 5" / 127mm

074522
Aro equipo 6" / 152mm

074523
Aro equipo 7" / 177mm

074524
Aro equipo 8" / 203mm

ARO SALIDA EQUIPO ALUMM.

074530
Aro equipo alum. 6" / 152Mm

REDUCCIONES

0745501

Reducción 4"-3"

074551

Reducción 5"-4"

074552

Reducción 6"-5"

074553

Reducción 5"-4" medida especial

TUBO CONDUCCION AIRE

Cajas de 10 mts.

COMBI82

Tubo flexible combidec82mm

COMBI102

Tubo flexible combidec 102mm

COMBI127

Tubo flexible combidec 127mm

COMBI152

Tubo flexible combidec 152mm

COMBI180

Tubo flexible combidec 180mm

SONO82

Tubo flexible aislado 82mm

SONO102

Tubo flexible aislado 102mm

SONO127

Tubo flexible aislado 127mm

SONO152

Tubo flexible aislado 152mm

SONO180

Tubo flexible aislado 180mm

Potabilizadoras, Tratamiento de aguas negras

PRONAUTIC
TECHNICS

IDMC2JH

GAMA MINI COMPACT JUNIOR HORIZONTAL

Con una producción de agua dulce que varía desde 65 hasta 180 l/h, la serie MINI COMPACT es la propuesta Idromar para medianas y pequeñas embarcaciones (de 15 a 25 metros), donde un uso intensivo y continuo no siempre es necesario. Todos los componentes estan fabricados en acero inoxidable AISI316L para evitar los problemas ocasionados por la corrosión.

Sencilla instalación, posibilidad de montaje en compacto o bien con los 3 componentes por separado para solucionar problemas de espacio.

Modelo	IDSUPERMINI	IDMC1JH	IDMC2JH	IDMC3JH
Producción por hora a 25ºC	60 lts.	65 lts.	130 lts.	180 lts.
Produccion diaria a 25ºC		1500 lts.	3100 lts.	4300 lts.
Salinidad agua producida		400 ppm.	400 ppm.	400 ppm.
Consumo eléctrico		1,5 Kw.	1,5 Kw.	1,5 Kw.
Peso		55 Kg.	70 Kg.	85
Dimensiones*		850-400-350	850-400x350	850-400-350
Conexiones hidraulicas				
Aspiracion de mar		3/4"	3/4"	3/4"
Aspiración agua auto-lavado		3/4"	3/4"	3/4"
Descarga fueraborda		3/4"	3/4"	3/4"
Agua producida		1/2"	1/2"	1/2"

* Las dimensiones de la planta no incluyen la membrana.

- Sistema de autolavado opcional.

GAMA MINI COMPACT JUNIOR VERTICAL

Con una producción de agua dulce que varía desde 65 hasta 180 l/h, la serie MINI COMPACT es la propuesta Idromar para medianas y pequeñas embarcaciones (de 15 a 25 metros), donde un uso intensivo y continuo no siempre es necesario. Todos los componentes estan fabricados en acero inoxidable AISI316L para evitar los problemas ocasionados por la corrosión.

Sencilla instalación, posibilidad de montaje en compacto o bien con los 3 componentes por separado para solucionar problemas de espacio.

Modelo	IDMC1JV	IDMC2JV	IDMC3JV
Produccion por hora a 25ºC	65 lts.	130 lts.	180 lts.
Produccion diaria a 25ºC	1500 lts.	3100 lts.	4300 lts.
Salinidad agua producida	400 ppm.	400 ppm.	400 ppm.
Consumo eléctrico	1,5 Kw.	1,5 Kw.	1,5 Kw.
Peso	55 Kg.	70 Kg.	85
Dimensiones*	350-350-700	350-350-700	350-350-700
Conexiones hidraulicas			
Aspiracion de mar	3/4"	3/4"	3/4"
Aspiración	3/4"	3/4"	3/4"
Descarga fueraborda	3/4"	3/4"	3/4"
Agua producida	1/2"	1/2"	1/2"

* Las dimensiones de la planta no incluyen la membrana.

- Sistema de autolavado opcional.

IDMC5S

GAMA MINI COMPACT SENIOR HORIZONTAL

Esta gama incluye modelos especialmente recomendados para grandes esloras, donde el consumo de agua dulce es alta y la potabilizadora de agua debe trabajar intensamente y de forma continua.

Sencilla instalación y posibilidad de instalarla por componentes en caso de problemas de espacio.

Dispone de toda la instrumentalización necesaria, funcionable y de fácil comprensión.

También dispone de alarma que se activa en caso de fallo. Componentes fabricados en acero inoxidable AISI316L.

Modelo	IDMC5S	IDMC9S	IDMC12S	IDMC15S
Produccion por hora a 25ºC	250 lts.	375 lts.	500 lts.	625 lts.
Produccion diaria a 25ºC	6000 lts.	9000 lts.	12000 lts.	15000 lts.
Salinidad agua producida	400 ppm.	400 ppm.	400 ppm.	400 ppm.
Consumo eléctrico	4 Kw.	6 Kw.	6 Kw.	9 Kw.
Peso	120 Kg.	140 Kg.	155 Kg.	220 Kg.
Dimensiones*	895x480x550	975x480x550	975x480x550	975x480x550
Conexiones hidraulicas				
Aspiracion de mar	1"	1"	1"	1"
Aspiración agua auto-lavado	1/2"	3/4"	3/4"	3/4"
Descarga fueraborda	1/2"	1"	1"	1"
Agua producida	1/2"	1/2"	1/2"	1/2"

* Las dimensiones de la planta no incluyen la membrana.

- Sistema de autolavado opcional.

GAMA MINI COMPACT SENIOR DUPLEX

La gama Duplex esta aconsejada donde es necesario instalar dos potabilizadoras. La ventaja de tener dos maquinas en un unico kit es que se reduce el espacio necesario y simplifica la instalación.

En la fabricación de esta gama se ha tenido en cuenta la accesibilidad para facilitar el mantenimiento. También es posible fabricar la maquina con todo incoporado como bomba, filtros de arena y regeneración. Las potabilizadoras pueden funcionar individualmente o simultaneamente.

Modelo	IDMC5DUPLEX	IDMC9DUPLEX	IDMC12DUPLEX	IDMC15DUPLEX
Produccion por hora a 25C°	500 lts.	750 lts.	1000 lts.	1250 lts.
Producción por dia a 25C°	12000 lts.	18000 lts.	24000 lts.	30000 lts.
Salinidad agua producida	4000 ppm.	400 ppm.	400 ppm.	400 ppm.
Consumo eléctrico	8 Kw.	12 Kw.	12 Kw.	18 Kw.
Dimensiones	700x500x900	900x500x900	900x500x900	800x600x1000

* Las dimensiones de la planta no incluyen la membrana.

Posibilidad de construccion en función de las medidas disponibles.

- Sistema de autolavado opcional.

GAMA TOP COMPACT SENIOR HORIZONTAL

La gama de potabilizadoras TOP agrupa modelos aconsejados para grandes esloras donde hay una demanda de agua dulce alta y la potabilizadora debe trabajar intensamente y continuamente.

La fiabilidad de este equipo se debe a la alta tecnologia y a la alta calidad de los componentes utilizados asi como la instrumentalización completa. Las 8 luces de alarma del panel de alarma garantizan la parada de la maquina indicando la causa del fallo. También disponible con los componentes por separado para instalaciones con problemas de espacio.

Modelo	IDMC20	IDMC30	IDMC40
Produccion por hora a 25Cº	830 lts.	1250 lts.	1666
Produccion diaria a 25Cº	20000 lts.	30000	40000
Salinidad agua producida	400 ppm	400 ppm	400 ppm
Consumo eléctrico	12 Kw	18 Kw.	18 Kw.
Peso	410 Kg.	700 Kg.	800 Kg.
Dimensiones*	1200x900x900	1600x1100x1100	1600x1000x1100
Conexiones hidraulicas			
Aspiracion de mar	1"	1"	2"
Aspiracion agua dulce	1"	1"	2"
Descarga fueraborda	1"	1"	2"
Agua producidad	1/2"	1/2"	3/4"

- Sistema de autolavado opcional.

ENDULZADOR IDROFAST 9100

IDIDROFAST9100

- Uno de los problemas mas habituales a bordo es la dureza del agua.
- Con este equipo eliminaremos la dureza del agua asi como la cal que esta en el agua.
- Se instala a partir de la toma de puerto del agua.
- Consta de dos filtros y depósito de sal ademas de poder instalar una valvula bypass.

Caracteristicas:

- Alimentación con transformador de 220V. a 24V.
- Capacidad por hora: 3 m^3 a 1.5 bar de presión
- Funcionamiento a 1,5 BAR
- Máxima presión de trabajo: 5 BAR
- Tiempo de regeneración por cada columna: 25 minutos.
- Consumo sal para regeneración: 2 Kg.

Dimensiones:

- Filtros: Altura: 700mm. Anchura: 450mm. Profundidad: 300mm.

Ventajas:

- Mejora la calidad del agua entrante.
- Válvula de seguridad.
- Indicador de presión de la entrada del agua.
- Posibilidad de incrementar la dureza del agua residual producida.

SISTEMA DE ULTRAFILTRACION

IDSAFEWATER

- Ideal para beber y cocinar.
- Purifica mas de 300 lt./min., más de 5 lts. de minuto.
- Uso en el campo médico, filtración de 0,005 microns.
- Alojado en una caja de acero inoxidable.
- Es el sistema más eficiente para eliminar sedimentos, productos químicos, bacterias, virus y endotoxinas (bacterias descompuestas) sin afectar el valor de los minerales que contiene el agua.

Excelente sabor del agua.
No es necesaria corriente eléctrica.
Alojado en una caja de acero inoxidable.
Ideal para alojarlo debajo de la cocina.
Vida útil de 10.000 lts. ó 2 años.
No requiere ningún mantenimiento.

PREFILTROS

ID5MP20

Filtro corto (5") de 20 micrones

ID5MP5

Filtro corto (5") de 5 micrones

ID10MP20

Filtro largo (10") 20 micrones

ID10MP5

Filtro largo (10") 5 micrones

VASOS

IDF20

Vaso alojamiento filtro 5"

CARTUCHOS

IDCOA01

Cartucho de carbón

PANEL DE CONTROL SEMIAUTOMÁTICO

IDTELECOMANDO

Permite accionar la potabilizadora a distancia. Están integradas las alarmas y la medición de la presión operativa. También tiene integrada el comando para el lavado de agua dulce.

LIQUIDO INVERNAJE

IDIDR055

Líquido para proteger las membranas de un prolongado periodo sin uso.

POLVOS LIMPIEZA

IDCTR

Para la limpieza de las membranas.

ALOJAMIENTO MEMBRANAS

Incluyen tapones

IDVSW2540

Alojamiento de acero inoxidable para MC2-3J.

IDVSSW2521

Alojamiento de acero inoxidable para MC1J.

ALOJAMIENTO MEMBRANAS

Incluyen tapones

CVSW2540

Alojamiento de carbono para MC2-3J.

CVSW2521

Alojamiento de carbono para MC1J.

KIT DE INSTALACIÓN

Incluye todos los componentes necesarios para el montaje de potabilizadoras.

KIT MONTAJE IDRO

Incluye:

10 mts. de Cable eléctrico ref. 034054, 10 mts. de Manguera de agua ref. 1126821, 1 Filtro de agua ref. 506131, 1 Pasacasco ref. 101125, 1 Pasacasco de salida ref. 800107 y 8 Abrazaderas 016735.

MEMBRANAS

IDSW2521

Para potabilizadora MC1J.

IDSW2540

Para potabilizadora MC2-3J.

KIT RACORERIA

IDKITRAC

Incluye todos los racords necesarios.

MANGUERAS

IDTUBOB12

Manguera blanca de 1/2".

IDTUBOB38

Manguera blanca de 3/8".

IDTUBON12

Manguera negra de 1/2".

IDTUBON38

Manguera negra de 3/8".

KIT DE FILTRO DE AGUA YACHTICOM

Este kit de agua completo y de Fácil instalación incluye los siguientes componentes: Carcasa de 5/10" con tapa negra y base azul, filtros ref. 01072800 / 0107280729, conectores para manguera y soporte de montaje con tornillos. Dimensiones: grande: 30x12cm. pequeño: 18x12cm.

01072200

Grande. Para manguera de 13mm.

0107220723

Pequeño. Para manguera de 13mm.

0107220883

Pequeño. Para manguera de 10-12mm.

CARCASA DE FILTRO

Alojamiento de plástico robusto con tapa negra y base azul. Se adapta a la mayoria de filtros del mercado. Diámetro conectores: 5/8". Presión máxima: 8,62 bars.

01072400

Longitud: 10".

0107240725

Longitud: 5".

PREFILTRO PARA MANGUERA YACHTICOM

01194200

Filtro para agua potable con carbón activo granulado que puede ser insertado en la manguera facilmente y filtra el agua antes de que llegue al depósito. Elimina materiales en suspensión de hasta 5 micras, malores olores y gustos e impurezas químicas como cloro o pesticidas del agua. Longitud (sin conectores): 195mm. Diámetro: 55mm. Caudal máximo: 9 lts/min. Presión máxima: 8,6 bars. Vida útil de 3.000lts. o una temporada. Para manguera de 13mm.

FILTRO EN LÍNEA YACHTICOM

Para agua dulce con carbón activo granulado. Permite una sencilla instalación con sus soportes en la línea de agua. Elimina materiales en suspensión de hasta 5 micras,malores olores y gustos e impurezas químicas como cloro o pesticidas del agua. Longitud(sin conectores) 195mm. Diámetro: 55mm. Caudal máximo 9lts/min. Presión máxima: 8,6bars. Vida útil de 3.000lts. o una temporada.

01176900

Para manguera de 13mm.

0117693449

Para manguera de 10mm.

FILTRO DE SEDIMENTO

Filtra arena, óxido, metales y todas las pequeñas partículas del agua de hasta 5 micras. Vida útil de 10.000/5.000lts. o una temporada.

01072600

Longitud: 9 3/4". Para carcasa 01072400 de 10". Caudal: 38lts/min.

FILTRO DE SEDIMENTO

Filtra arena, óxido, metales y todas las pequeñas partículas del agua de hasta 5 micras. Vida útil de 10.000/5.000lts. o una temporada.

0107260727

Longitud: 4 7/8". Para carcasa 0107240725 de 5". Caudal: 19lts/min.

FILTRO DE CELULOSA Y CARBÓN ACTIVO

Excelente para filtrar sedimentos de hasta 5 micras y con gusto desagradable,olores y cloro. Fabricado de celulosa con carbón impregnado. Vida útil de 10.000/5.000lts. o una temporada.

01072800

Longitud: 9 3/4".Para carcasa 01072400 de 10". Caudal: 19lts/min.

0107280729

Longitud: 4 7/8". Para carcasa 0107240725 de 5". Caudal: 9,5lts/min.

FILTRO DE CARBÓN ACTIVO

Carbón activo a base de nuez de coco que elimina el mal sabor, olor, cloro, nitratos, pesticidas, otras sustáncias orgánicas, detergentes y otras partículas del agua. Filtraje de 10-20 micras. Vida útil 10.000/5.000 lts. o una temporada.

01073000

Longitud:9 3/4". Para carcasa 01072400 de 10". Caudal: 7,9lts/min.

0107300731

Longitud: 4 7/8". Para carcasa 0107240725 de 5". Caudal: 3,8lts/min.

SOPORTE

14183700

Para carcasas simples.

SOPORTE

1418371838

Para carcasas dobles.

SOPORTE

01073300

Para la carcasa 01072400.

FILTRO CERÁMICO DE CARBÓN ACTIVO

14172000

Cartucho cerámico con núcleo de carbón activo. Las sustáncias en suspensión y las bactérias se retienen en la superficie cerámica y el bloque de carbón activo reduce las sustáncias químicas y da al agua buen sabor. Desinstalar y secar si no se utiliza. Filtración de 0,2 micras. Caudal de 5,4 lts. a 3bars. Vida útil 6.000lts. o 6 meses.

FILTRO CERÁMICO

14148600

Cartucho cerámico para carcasa doble o simple. Filtra todas las bactérias (como salmonela,cólera)partículas, óxido y algas del agua. Cepillar la cerámica en el caso de que baje la presión del agua o una vez al mes. Desinstalar y secar si no se utiliza. Filtración de 0,2 micras. Caudal de 3,3lts. a 3bars. Vida útil 50.000lts. o 3 años.

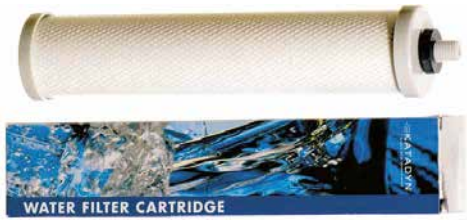

FILTRO CARBÓN ACTIVO

14148500

Cartucho de carbón activo para carcasa doble. Se instala antes del filtro de cerámica para reducir sustáncias químicas como cloro, herbicidas, pesticidas y plomo. Desinstalar y secar si no se utiliza. Filtración de 1 micra. Caudal de 7lts. A 3bars. Vida útil 6.000lts. ó 6 meses.

TRATAMIENTO DE AGUAS NEGRAS Y GRISES

El sistema Blue Sea de Selmar es una depuradora de aguas negras y grises de nueva generación con capacidad de tratar desde 2.500 litros a 22.000 litros al dia. La depuradora es totalmente automatica y dotado de un laboratorio quimico-fisico donde el agua que se descarga sale depurada, triturada, esterilizada conforme a las normativas internacionales que regulan la descarga de aguas negras y grises en el mar.

Nuestra depuradora garantiza la eliminación de la carga bateriológica gracias a un proceso de reducción de oxido y sobretodo permite disminuir drasticamente el TSS, el BOD5, el COD, la turbeza y la contaminación organica y fisica presente en las aguas de descarga producidas a bordo gracias a un fino sistema de depuracion.

Gracias a BLUE SEA hoy en dia es posible descargar las agunas negras y grises directamente al mar con pleno respeto al medio ambiente y a las normativas vigentes evitando, al mismo tiempo, de tener el deposito lleno y el fastidioso sistema de vaciado en puerto.

Nuestra maquina esta fabricada de manera compacta y ensamblada en una estructura de acero inoxidable que garantiza la maxima eficiencia y una larga duración. Gracias a sus reducidas dimensiones y a su alta versatilidad permite instalar en espacios reducidos.

La gestión del sistema y de las diferentes fases de depuración se controla a traves de un display LPC de ultima generación de facil y sencillo uso.

Modelo	Litros/dia	Litros agua negra/gris tratada por ciclo	Duración proceso depuración	Consumo electrico nominal	Dimensiones (LxAxP) mm.	Peso
Blue Sea 2500	2500	26	15 min.	1,2 Kw	620x730x715	80 Kg.
Blue Sea 3500	3500	38	15min.	1,5 Kw	620x930x740	100 Kg.
Blue Sea 4000	4000	45	16 min.	1,5 Kw.	620x1130x740	115 Kg.
Blue Sea 7000	7000	95	20 min.	1,5 Kw.	670x900x1025	128 Kg.
Blue Sea 12000	12000	138	18 min.	1,5 Kw.	990x900x900	132 Kg.
Blue Sea 22000	22000	400	25 min.	1,5 Kw.	980x1750x1250	205 Kg.

Alimentación eléctrica: monofase 230V. ± 10% 50 Hz ± 5% o trifasico

DNV·GL

EC-TYPE EXAMINATION CERTIFICATE

Certificate No: MED-B-10086 Rev. No. A.1/2.6 Job Id: 344.1-001577-8

Application of Council Directive 96/98/EC of 20 December 1996 on Marine Equipment as amended by directive 2013/52/EU, issued as "Forskrift om Skipsutstyr" by the Norwegian Maritime Directorate. This Certificate is issued by DNV GL AS under the authority of the Government of the Kingdom of Norway.

This is to certify:
That the Sewage systems

with type designation(s)
Waste Water Treatment System, BLUE SEA Models 2500/ 3500/ 4000/ 7000/ 12000/ 22000

Issued to
SELMAR TECHNOLOGIES SRL
Marsala TP, Italy

is found to comply with the requirements in the following Regulations/Standards:
Annex A.1, Item No. A.1/2.6 and Annex B, Module B in the Directive. Marpol 73/78 as amended, Annex IV Regulation 9, IMO Res. MEPC.227(64) with the exception of Section 4.2.

Further details of the equipment and conditions for certificates are given overleaf.

Høvik, 2015-07-15 for DNV GL AS — Pontus Langnes, Head of Department

Notified Body No.: 0575 — DNV GL local office: Naples

This Certificate is valid until 2020-07-14 — PSI Evang Rundal, Surveyor

DNV

DET NORSKE VERITAS

QS - CERTIFICATE OF ASSESSMENT - EC

Application of Council Directive 96/98/EC of 20 December 1996 on Marine Equipment as amended by directive 2013/52/EU, issued as "Forskrift om Skipsutstyr" by the Norwegian Maritime Directorate. This Certificate is issued by Det Norske Veritas under the authority of the Government of the Kingdom of Norway

CERTIFICATE NO. MED-D-1893

This is to certify that the Quality System for the
Sewage treatment plants

with type designation(s) as specified in the Appendix to this Certificate

Manufacturer
SELMAR TECHNOLOGIES SRL
Marsala TP, Italy

is found to comply with the requirements applicable to it.
The quality system for the product, defined in Annex A.1, Item No. A.1/2.6, has been assessed with respect to the procedure of conformity assessment described in Annex B, Module D in the directive.

Limitations
Modifications made to the Quality System shall immediately be reported to Det Norske Veritas AS in order to ascertain whether this Certificate remains valid. Annual periodical audits will be held to verify the validity of this Certificate.

Høvik, 2013-09-20 for Det Norske Veritas AS — Marianne Strand Valderhaug, Head of Department

Notified Body No.: 0575 — DNV local office: Naples

This Certificate is valid until 2018-09-20 — Linda Cedro, Surveyor

IQNet®

THE INTERNATIONAL CERTIFICATION NETWORK

CERTIFICATE

IQNet and its partner

CISQ/IMQ-CSQ

hereby certify that the organization

IDROMAR INTERNATIONAL SAS DI V. BATTINO & C.

VIA PIEMONTE 14 - 20098 SAN GIULIANO MILANESE (MI)

for the following field of activities

Construction of reverse osmosis water makers system and spare parts sale

Refer to quality manual for details of applications to ISO 9001:2008 requirements

has implemented and maintains a

Quality Management System

which fulfills the requirements of the following standard

ISO 9001:2008

Issued on: 2010 - 11 - 29 Expiry date: 2013 - 12 - 13

Registration Number: IT - 13240

IQNet

Michael Drechsel

President of IQNET

CISQ

Gianrenzo Prati

President of CISQ

IQNet Partners*:

AENOR *Spain* AFNOR Certification *France* AIB-Vinçotte International *Belgium* ANCE *Mexico* APCER *Portugal* CCC *Cyprus* CISQ *Italy* CQC *China* CQM *China* CQS *Czech Republic* Cro Cert *Croatia* DQS Holding GmbH *Germany* DS *Denmark* ELOT *Greece* FCAV *Brazil* FONDONORMA *Venezuela* ICONTEC *Colombia* IMNC *Mexico* Inspecta Certification *Finland* IRAM *Argentina* JQA *Japan* KFQ *Korea* MSZT *Hungary* Nemko AS *Norway* NSAI *Ireland* PCBC *Poland* Quality Austria *Austria* RR *Russia* SII *Israel* SIQ *Slovenia* SIRIM QAS International *Malaysia* SQS *Switzerland* SRAC *Romania* TEST St Petersburg *Russia* TSE *Turkey* YUQS *Serbia*

IQNet is represented in the USA by: AFNOR Certification, CISQ, DQS Holding GmbH and NSAI Inc.

* The list of IQNet partners is valid at the time of issue of this certificate. Updated information is available under www.iqnet-certification.com

CISQ is a member of IQNet

www.iqnet-certification.com

IQNet, the association of the world's first class certification bodies, is the largest provider of management System Certification in the world. IQNet is composed of more than 30 bodies and counts over 150 subsidiaries all over the globe.

www.imq.it

CERTIFICATO N.
CERTIFICATE N. **9190.IDMA**

SI CERTIFICA CHE IL SISTEMA QUALITA' DI
WE HEREBY CERTIFY THAT THE QUALITY SYSTEM OPERATED BY

IDROMAR INTERNATIONAL SAS DI V. BATTINO & C.

VIA PIEMONTE 14 - 20098 SAN GIULIANO MILANESE (MI)

UNITA' OPERATIVE
OPERATIVE UNITS

VIA PIEMONTE 14 - 20098 SAN GIULIANO MILANESE (MI)

E' CONFORME ALLA NORMA
IS IN COMPLIANCE WITH THE STANDARD

ISO 9001:2008

PER LE SEGUENTI ATTIVITA'
FOR THE FOLLOWING ACTIVITIES

Produzione di dissalatori ad osmosi inversa e fornitura di relativi ricambi
Construction of reverse osmosis water makers system and spare parts sale

Riferirsi al manuale della qualità per l'applicabilità dei requisiti della norma ISO 9001:2008
Refer to quality manual for details of applications to ISO 9001:2008 requirements

IL PRESENTE CERTIFICATO E' SOGGETTO AL RISPETTO DEL
REGOLAMENTO PER LA CERTIFICAZIONE DEI SISTEMI DI GESTIONE

THE USE AND THE VALIDITY OF THE CERTIFICATE SHALL SATISFY THE REQUIREMENTS OF THE RULES FOR CERTIFICATION OF MANAGEMENT SYSTEMS

PRIMA EMISSIONE	EMISSIONE CORRENTE	DATA SCADENZA
FIRST ISSUE	*CURRENT ISSUE*	*EXPIRY DATE*
2000-07-07	2010-11-29	2013-12-13

IMQ S.p.A. - VIA QUINTILIANO, 43 - 20138 MILANO ITALY

CISQ è la Federazione Italiana di Organismi di Certificazione dei sistemi di gestione aziendale

CISQ is the Italian Federation of management system Certification Bodies

SINCERT EA: 19

SGQ N°005A, SGA N°006D, SCR N°008F, SSI N°003G, PSM N°007I, PRD N°005E

Membro degli Accordi di Mutuo riconoscimento EA e IAF
Signatory of EA and IAF Mutual Recognition Agreements

La validità del presente certificato è subordinata a sorveglianza annuale e al riesame completo del Sistema di Qualità con periodicità triennale secondo le procedure dell'IMQ

The validity of the certificate is submitted to annual audit and a reassessment of the entire Quality System within three years according to IMQ rules

FEDERAZIONE CISQ

www.cisq.com

Idromar

IDROMAR SUMINISTRA DESALINIZADORAS A LOS ASTILLEROS MÁS PRESTIGIOSOS:

- Buque armada Indonesia

- Grandes esloras:

Generadores

PRONAUTIC
TECHNICS

GENERADORES PAGURO

Los generadores marinos Paguro fabricados por Volpi Tecno Energia son el punto de referencia en el mercado nautico gracias a su equilibrio optimo entre rendimiento,bajo ruido y pequeño tamaño.La gama de generadores marinos Paguro es muy y satisface todas las necesidades de potencia y rendimiento para embarcaciones a vela o motor.

Silencioso

Tanto el motor como los alternadores del motor estan refrigerados por agua, por ello no se necesita ventilación para la refrigeración por lo que el ruido se reduce drasticamente. Ademas la caja insonorizante exterior tiene una unica pequeña abertura para la entrada del aire de combustión con una trayectoria de laberinto que impide la salida del ruido. La cubierta exterior esta hecha de fibra de vidrio reforzada de madera contrachapada y se cubre con neopreno de alta densidad para el maximo aislamiento del sonido.

Ligero y compacto

Cada generador de la amplia gama de generadores electricos marinos Paguro esta concebido,diseñado y construido con componentes especiales para ahorrar espacio y aprovechar los espacios interiores vacios. Gracias a la tecnologia de Volpi, cada generador es compacto con un gran rendimiento energético.

Seguro

Los generadores marinos Paguro estan equipados con luces de advertencia y luz indicadora de carga con testigo LED para una evaluación inmediata de la potenca suministrada. Se detiene de forma automatica en caso de baja presión de aceite o exceso de temperatura.

Garantia y servicio post-venta

Volpi Tecno Energia gracias a sus 80 años de historia dispone de una amplia red de distribuidores que garantizan el servicio y asistencia en todo el mundo.

Paguro 3000 compac

Paguro 8500

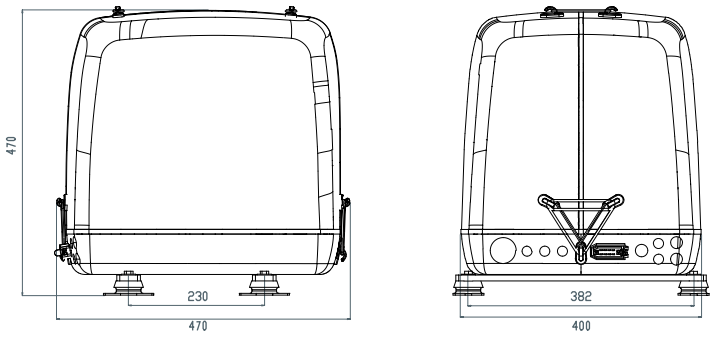

Diámetros internos	
Entrada de agua:	13mm. X 1/2"
Sistema de escape:	40mm.
Alimentacion gasoil:	8mm.
Retorno gasoil:	8mm.
Valvula anti-sifon:	13mm.

PAGURO 2000

PAG2000230V

Equipado con un alternador de magneticos permanentes tiene una entrega de potencia en continuo de 2Kw. Con solo 46 Kgs. de peso.

Con motor monocilindrico Yanmar es el generador marino mas pequeño y ligero del mercado.

Alternador de imanes permanentes (PMG) de reducidas dimensiones y peso contenido. La caja de control electronica genera una onda sinuidal limpia. Cargador de bateria para bateria de arranque (12V.8A).

Display de control remoto con pantalla LCD. Incorpora indicador de carga, cuenta horas, frecuencia/regimen de rotación del motor. Parada automatica por baja presión de aceite y sobre-temperatura. Incluye 15 mts. de cableado y conectores rapidos. Inicio automatica (opcional).

Motor Yanmar diesel. 1 cilindro. Intercambiador de agua/aire en acero inoxidable.

Caja insonorizante fabricada en fibra de vidrio multicapa de alta densidad reforzada y con una capa interna de material aislante.Compuesta de dos partes superiores y una parte inferior que permiten la instalacion en espacios reducidos. Doble sistema anti-vibración basado en 4 soportes internos y 4 en la parte externa.

Especificaciones técnicas	
Fabricante motor	Yanmar
Modelo motor	L48
Número de cilindros	1
Potencia eléctrica continua	2 Kw- 2´5 Kva
Velocidad de rotación	3000 rpm (50Hz)
Consumo específico de gasoleo	0,35lt/Kw/h
Sistema de refrigeración	Intercambiador de agua/aire de acero inoxidable.
Bomba de refrigeración	Auto aspirante.
Sistema de arranque y parada	Motor de arranque eléctrico a 12V. Con control a distancia
Tipo de alternador	Imanes permanentes
Pico de arranque	18A
Voltaje (50Hz)	Monofasico 230V
Control remoto	Indicador de carga,cuenta horas, frecuencia/regimen de rotación del motor, paro automático por baja presión de aceite y sobre temperatura. Con 15 mts. de cableado y conectores rapidos. Inicio automático (opcional).
Emisión acústica	54dB(A)
Dimensiones	470x400x470
Peso (incluyendo caja insonorizante)	46+5 Kg.

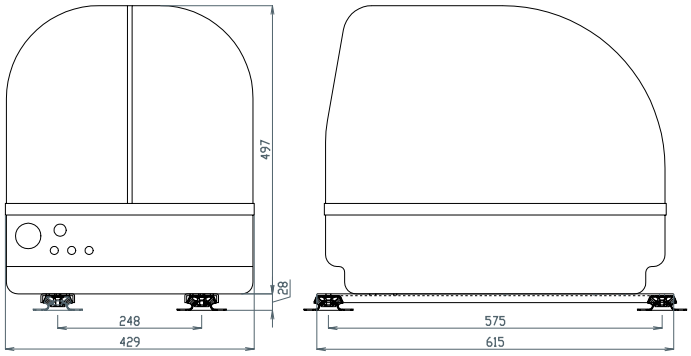

Diámetros internos	
Entrada de agua:	13mm. X 1/2"
Sistema de escape:	40mm.
Alimentacion gasoil:	8mm.
Retorno gasoil:	8mm.
Valvula anti-sifon:	13mm.

PAGURO 3SY

PAG3SY230V

Gracias a su motor Yanmar y a su alternador refrigerado por agua es uno de los generadores marinos mas silencioso del mercado. Su sistema doble de soportes reduce las vibraciones al minimo nivel. Todas las partes que estan en contacto con el agua marina salada estan fabricadas en acero inoxidable AISI316L.

Alternador sincronico,sin escobillas,regulación con condensador . Refrigeracion por agua fabricado en acero inoxidable AISI316 L. Cargador de baterias para la bateria de arranque (12V 8A).

Display de control remoto con pantalla LCD. Incorpora indicador de carga, cuenta horas, frecuencia/regimen de rotación del motor. Parada automatica por baja presión de aceite y sobre-temperatura. Incluye 15 mts. de cableado y conectores rapidos. Inicio automatica (opcional).

Motor Yanmar diesel. 1 cilindro. 4 ciclos. Intercambiador de aire/agua fabricado de acero inoxidable.

Caja insonorizante fabricada en fibra de vidrio multicapa de alta densidad reforzada y con una capa interna de material aislante. Compuesta de dos partes superiores y una parte inferior que permiten la instalacion en espacios reducidos. Doble sistema anti-vibración basado en 4 soportes internos y 4 en la parte externa.

Especificaciones técnicas	
Fabricante motor	Yanmar
Modelo motor	L70
Número de cilindros	1
Potencia eléctrica continua	3 Kw- 3 Kva
Velocidad de rotación	3000 rpm (50Hz)
Consumo específico de gasoleo	0,35lt/Kw/h
Sistema de refrigeración	Intercambiador de agua/aire de acero inoxidable.
Bomba de refrigeración	Auto aspirante.
Sistema de arranque y parada	Motor de arranque eléctrico a 12V. Con control a distancia
Tipo de alternador	Sincronico,sin escobillas, regulación por condensador.
Pico de arranque	36A
Voltaje (50Hz)	Monofasico 230V
Control remoto	Indicador de carga,cuenta horas,frecuencia/regimen de rotación del motor, paro automático por baja presión de aceite y sobre temperatura. Con 15 mts. de cableado y conectores rapidos. Inicio automático (opcional).
Emisión acústica	53dB(A)
Dimensiones	615x429x525
Peso (incluyendo caja insonorizante)	90 Kg.

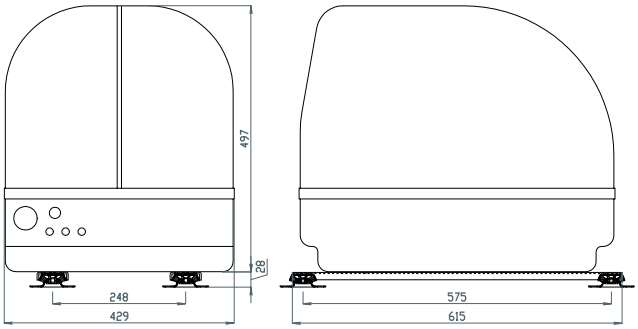

Diámetros internos	
Entrada de agua:	13mm. X 1/2"
Sistema de escape:	40mm.
Alimentacion gasoil:	8mm.
Retorno gasoil:	8mm.
Valvula anti-sifon:	13mm.

PAGURO 4SY

PAG4SY230V

Gracias a su motor Yanmar y a su alternador refrigerado por agua es uno de los generadores marinos mas silencioso del mercado. Su sistema doble de soportes reduce las vibraciones al minimo nivel. Todas las partes que estan en contacto con el agua marina salada estan fabricadas en acero inoxidable AISI316L.

Alternador sincronico, sin escobillas,regulación con condensador. Refrigeracion por agua fabricado en acero inoxidable AISI316 L. Cargador de baterias para la bateria de arranque (12V 8A).

Display de control remoto con pantalla LCD. Incorpora indicador de carga, cuenta horas, frecuencia/regimen de rotación del motor. Parada automatica por baja presión de aceite y sobre-temperatura. Incluye 15 mts. de cableado y conectores rapidos. Inicio automatica (opcional).

Motor Yanmar diesel. 1 cilindro. 4 ciclos. Intercambiador de aire/agua fabricado de acero inoxidable.

Caja insonorizante fabricada en fibra de vidrio multicapa de alta densidad reforzada y con una capa interna de material aislante. Compuesta de dos partes superiores y una parte inferior que permiten la instalacion en espacios reducidos. Doble sistema anti-vibración basado en 4 soportes internos y 4 en la parte externa.

Especificaciones técnicas	
Fabricante motor	Yanmar
Modelo motor	L70
Número de cilindros	1
Potencia eléctrica continua	3´5 Kw- 4 Kva
Velocidad de rotación	3000 rpm (50Hz)
Consumo específico de gasoleo	0,35lt/Kw/h
Sistema de refrigeración	Intercambiador de agua/aire de acero inoxidable.
Bomba de refrigeración	Auto aspirante.
Sistema de arranque y parada	Motor de arranque eléctrico a 12V. Con control a distancia
Tipo de alternador	Sincronico,sin escobillas, regulación por condensador.
Pico de arranque	45A
Voltaje (50Hz)	Monofasico 230V
Control remoto	Indicador de carga,cuenta horas,frecuencia/regimen de rotación del motor, paro automático por baja presión de aceite y sobre temperatura. Con 15 mts. de cableado y conectores rapidos. Inicio automático (opcional).
Emisión acústica	53dB(A)
Dimensiones	615x429x525
Peso (incluyendo caja insonorizante)	90 Kg.

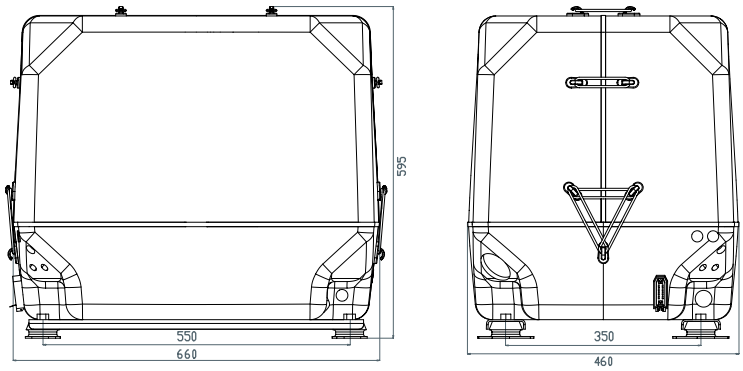

PAGURO 6000

PAG6000230V

Gracias a su motor Lombardini y a su alternador refrigerado por agua es uno de los generadores marinos mas silencioso del mercado. Su sistema doble de soportes reduce las vibraciones al minimo nivel. Todas las partes que estan en contacto con el agua marina salada estan fabricadas en acero inoxidable AISI316L.

Alternador sincronico,sin escobillas . Refrigeracion por agua fabricado en acero inoxidable AISI316 L. Cargador de baterias para la bateria de arranque (12V 8A).

Display de control remoto con pantalla LCD. Incorpora indicador de carga, cuenta horas, frecuencia/regimen de rotación del motor. Parada automatica por baja presión de aceite y sobre-temperatura. Incluye 15 mts. de cableado y conectores rapidos. Inicio automatica (opcional).

Motor Lombardini diesel. 2 cilindros. Intercambiador de aire/agua fabricado de acero inoxidable.

Caja insonorizante fabricada en fibra de vidrio multicapa de alta densidad reforzada y con una capa interna de material aislante. Compuesta de dos partes superiores y una parte inferior que permiten la instalacion en espacios reducidos. Doble sistema anti-vibración basado en 4 soportes internos y 4 en la parte externa.

Especificaciones técnicas	
Fabricante motor	Lombardini Marine
Modelo motor	LDW 502
Número de cilindros	2
Potencia eléctrica continua	6´5 Kw (50 Hz) - 7.5 Kw (60 Hz)
Velocidad de rotación	3000 g/1" (50 Hz) - 3600 g/1" (60 Hz)
Consumo específico de gasoleo	0,35lt/Kw/h
Sistema de refrigeración	Con agua dulce e intercambiador de calor.
Bomba de refrigeración	Johnson auto aspirante, sin correa.
Sistema de arranque y parada	Motor de arranque eléctrico a 12V. Con control a distancia
Tipo de alternador	Sincronico,sin escobillas.
Pico de arranque	70A
Voltaje	Monofasico 230V (50Hz) - Monofasico 115V (60 Hz)
Control remoto	Indicador de carga,cuenta horas,frecuencia/regimen de rotación del motor, paro automático por baja presión de aceite y sobre temperatura. Con 13 mts. de cableado y conectores rapidos. Inicio automático (opcional).
Emisión acústica	52 dB(A)
Dimensiones	570x860x460
Peso (incluyendo caja insonorizante)	130 Kg.

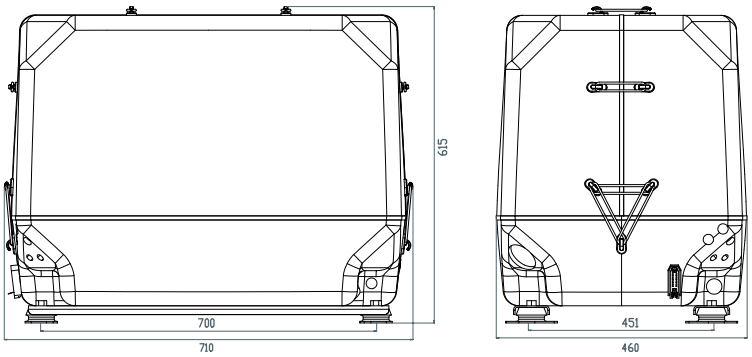

PAGURO 9000

PAG9000230V

Gracias a su motor Lombardini y a su alternador refrigerado por agua es uno de los generadores marinos mas silencioso del mercado. Su sistema doble de soportes reduce las vibraciones al minimo nivel. Todas las partes que estan en contacto con el agua marina salada estan fabricadas en acero inoxidable AISI316L.

Alternador sincronico, sin escobillas. Refrigeracion por agua fabricado en acero inoxidable AISI316 L. Cargador de baterias para la bateria de arranque (12V 8A).

Motor Lombardini diesel. 2 cilindros. Intercambiador de aire/agua fabricado de acero inoxidable.

Caja insonorizante insonorizante fabricada en fibra de vidrio multicapa de alta densidad reforzada y con una capa interna de material aislante. Compuesta de dos partes superiores y una parte inferior que permiten la instalacion en espacios reducidos. Doble sistema anti-vibración basado en 4 soportes internos y 4 en la parte externa.

Resto de gama	Potencia	R.P.M.	Voltaje	Frecuencia Hz	Medidas	Peso	Notas
PAG9000V230V	8Kw-9Kva	2.000-3.000	230	50 Hz	660x620x460	150 + 15 kg (electronica)	Giro variable en funcion de la carga
PAG90003F	8Kw-9Kva	3.000	230/400	50 Hz	860x580x650	180 kg.	

Especificaciones técnicas	
Fabricante motor	Lombardini Marine
Modelo motor	LDW 502
Número de cilindros	2
Potencia eléctrica continua	9 Kva-8 Kw (50 Hz) - 10 Kva-8.5 Kw (60 Hz)
Potencia mecánica continua	10 Kw (50 Hz) - 12 Kw (60 Hz)
Velocidad de rotación	3000 g/1" (50 Hz) - 3600 g/1" (60 Hz)
Consumo específico de gasoleo	0,35lt/Kw/h
Sistema de refrigeración	Con agua dulce e intercambiador de calor.
Bomba de refrigeración	Johnson auto aspirante, sin correa.
Sistema de arranque y parada	Motor de arranque eléctrico a 12V. Con control a distancia
Tipo de alternador	Sincronico,sin escobillas.
Pico de arranque	102A
Voltaje	Monofasico 230V (50Hz) - Monofasico 115V (60 Hz)
Control remoto	Indicador de carga, cuenta horas, frecuencia/regimen de rotación del motor, paro automático por baja presión de aceite y sobre temperatura. Con 13 mts. de cableado y conectores rapidos. Inicio automático (opcional).
Emisión acústica	52 dB(A)
Dimensiones	590x720x460
Peso (incluyendo caja insonorizante)	160 Kg.

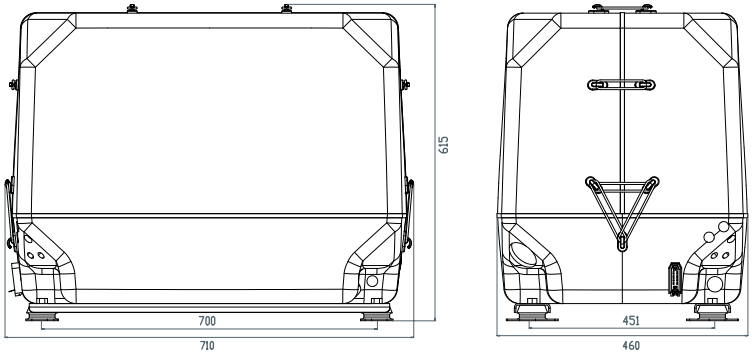

PAGURO 14000

PAG14000230V

Gracias a su motor Lombardini y a su alternador refrigerado por agua es uno de los generadores marinos mas silencioso del mercado. Su sistema doble de soportes reduce las vibraciones al minimo nivel. Todas las partes que estan en contacto con el agua marina salada estan fabricadas en acero inoxidable AISI316L.

Alternador sincronico, sin escobillas. Refrigeracion por agua. Cargador de baterias para la bateria de arranque (12V 8A).

Motor Lombardini diesel. 3 cilindros. Intercambiador de calor.

Caja insonorizante fabricada en fibra de vidrio multicapa de alta densidad reforzada y con una capa interna de material aislante. Compuesta de dos partes superiores y una parte inferior que permiten la instalacion en espacios reducidos. Doble sistema anti-vibración basado en 4 soportes internos y 4 en la parte externa.

Modelo	Potencia	R.P.M.	Voltaje	Frecuencia Hz	Fases	Medidas	Notas
PAG140003F	11Kw-14Kva	3.000	3 fases 230/400	50/60	3	860x580x650	3 Fases

Especificaciones técnicas	
Fabricante motor	Lombardini Marine
Modelo motor	LDW 1003
Número de cilindros	3
Potencia eléctrica continua	11 Kw-14 Kva (50 Hz) - 14 Kw-16 Kva (60 Hz)
Potencia mecánica continua	17 Kw (50 Hz) - 20 Kw (60Hz)
Velocidad de rotación	3000 g/1" (50 Hz)- 3600 g/1" (60 Hz)
Consumo específico de gasoleo	0,35lt/Kw/h
Sistema de refrigeración	Con agua dulce e intercambiador de calor.
Bomba de refrigeración	Johnson auto aspirante.
Sistema de arranque y parada	Motor de arranque eléctrico a 12V. Con control a distancia
Tipo de alternador	Sincronico, sin escobillas. Refrigerado por agua.
Pico de arranque	140 A
Voltaje	Monofasico 230V (50Hz) - Monofasico 115 V (60 Hz)
Control remoto	Indicador de carga, cuenta horas, frecuencia/regimen de rotación del motor, paro automático por baja presión de aceite y sobre temperatura. Con 13 mts. de cableado y conectores rapidos. Inicio automático (opcional).
Emisión acústica	54 dB(A)
Dimensiones	620x860x580
Peso (incluyendo caja insonorizante)	210 Kg.

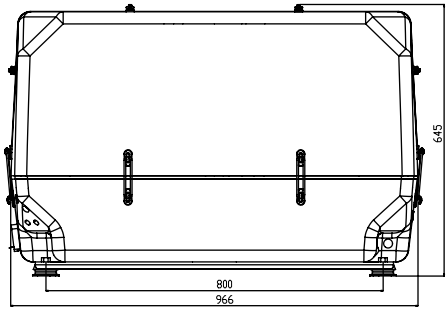

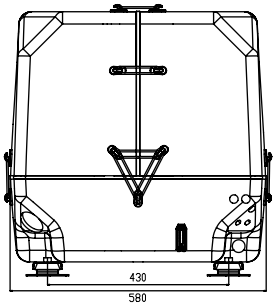

PAGURO 18000

PAG18000230V

Gracias a su motor Lombardini y a su alternador refrigerado por agua es uno de los generadores marinos mas silencioso del mercado. Su sistema doble de soportes reduce las vibraciones al minimo nivel. Todas las partes que estan en contacto con el agua marina salada estan fabricadas en acero inoxidable AISI316L.

Alternador sincronico, sin escobillas. Refrigeracion por agua. Cargador de baterias para la bateria de arranque (12V 8A).

Motor Lombardini diesel. 4 cilindros. Intercambiador de calor.

Caja insonorizante fabricada en fibra de vidrio multicapa de alta densidad reforzada y con una capa interna de material aislante. Compuesta de dos partes superiores y una parte inferior que permiten la instalacion en espacios reducidos. Doble sistema anti-vibración basado en 4 soportes internos y 4 en la parte externa.

Modelo	Potencia	R.P.M.	Voltaje	Frecuencia Hz	Fases	Medidas	Notas
PAG180003F	18 Kva-16Kw	3.000	230/400 3 fases	50/60	3	970x580x650	3 Fases

Especificaciones técnicas	
Fabricante motor	Lombardini
Modelo motor	LDW 1404
Número de cilindros	4
Potencia eléctrica continua	16 Kw-18 Kva (50 Hz) 18Kw-21 Kva (60 Hz)
Potencia mecánica continua	22 Kw (50 Hz) - 26 Kw (60Hz)
Velocidad de rotación	3000 g/1" (50 Hz) - 3600 g/1" (60 Hz)
Consumo específico de gasoleo	0,35lt/Kw/h
Sistema de refrigeración	Con agua dulce e intercambiador de calor.
Bomba de refrigeración	Johnson auto aspirante,sin correa.
Sistema de arranque y parada	Motor de arranque eléctrico a 12V. con control a distancia
Tipo de alternador	Sincronico, sin escobillas, AC. Refrigerado por agua.
Pico de arranque	200 A
Voltaje	Monofasico 230V (50Hz) - Monofasico 115 V (60 Hz)
Control remoto	Indicador de carga,cuenta horas,frecuencia/regimen de rotación del motor, paro automático por baja presión de aceite y sobre temperatura. Con 13 mts. de cableado y conectores rapidos. Inicio automático (opcional).
Emisión acústica	54 dB(A)
Dimensiones	970x580x650
Peso (incluyendo caja insonorizante)	230 Kg.

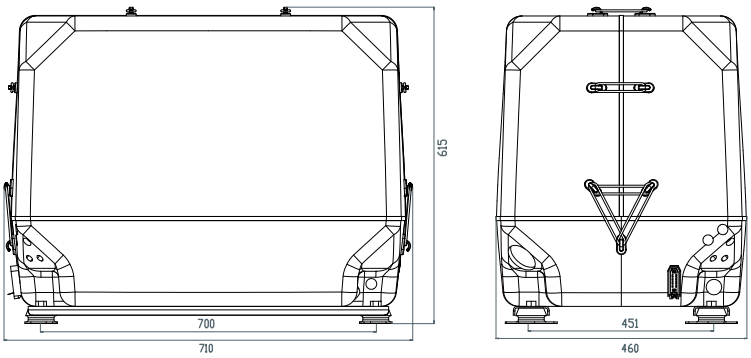

PAGURO 6500

PAG6500230V

Gracias a su motor Lombardini y a su alternador refrigerado por agua es uno de los generadores marinos mas silencioso del mercado. Su sistema doble de soportes reduce las vibraciones al minimo nivel. Todas las partes que estan en contacto con el agua marina salada estan fabricadas en acero inoxidable AISI316L.

Alternador sincronico, sin escobillas . Refrigeracion por agua fabricado en acero inoxidable AISI316 L. Cargador de baterias para la bateria de arranque (12V 8A).

Display de control remoto con pantalla LCD. Incorpora indicador de carga,cuenta horas, frecuencia/regimen de rotación del motor. Parada automatica por baja presión de aceite y sobre-temperatura. Incluye 15 mts. de cableado y conectores rapidos. Inicio automatica (opcional).

Motor Lombardini diesel. 3 cilindros. Intercambiador de aire/agua fabricado de acero inoxidable.

Caja insonorizante fabricada en fibra de vidrio multicapa de alta densidad reforzada y con una capa interna de material aislante. Compuesta de dos partes superiores y una parte inferior que permiten la instalacion en espacios reducidos. Doble sistema anti-vibración basado en 4 soportes internos y 4 en la parte externa.

Especificaciones técnicas	
Fabricante motor	Lombardini Marine
Modelo motor	LDW 1003
Número de cilindros	3
Potencia eléctrica continua	8´3 Kw (50 Hz) - 10 Kw (60 Hz)
Potencia mecánica continua	8.3 Kw (50 Hz) - 10 Kw (60 Hz)
Velocidad de rotación	1500 g/1" (50 Hz) - 1800 g/1" (60 Hz)
Consumo específico de gasoleo	0,35lt/Kw/h
Sistema de refrigeración	Con agua dulce e intercambiador de calor.
Bomba de refrigeración	Johnson auto aspirante, sin correa.
Sistema de arranque y parada	Motor de arranque eléctrico a 12V. Con control a distancia
Tipo de alternador	Sincronico,sin escobillas.
Pico de arranque	72A
Voltaje	Monofasico 230V (50Hz) - Monofasico 115V (60 Hz)
Control remoto	Indicador de carga,cuenta horas, frecuencia/regimen de rotación del motor, paro automático por baja presión de aceite y sobre temperatura. Con 13 mts. de cableado y conectores rapidos. Inicio automático (opcional).
Emisión acústica	49 dB(A)
Dimensiones	590x770x460
Peso (incluyendo caja insonorizante)	170 Kg.

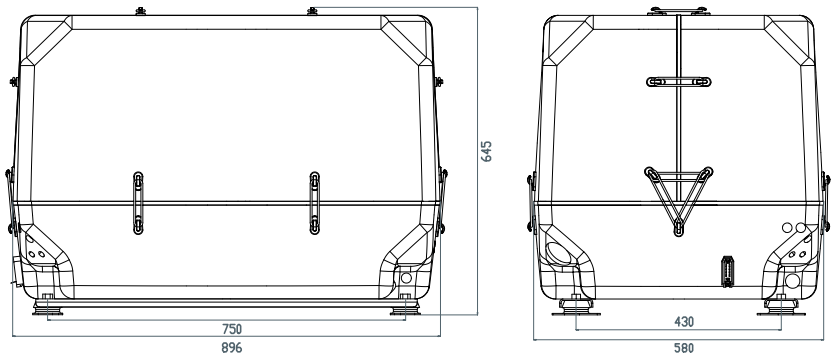

PAGURO 8500

PAG8500230V

Gracias a su motor Lombardini y a su alternador refrigerado por agua es uno de los generadores marinos mas silencioso del mercado. Su sistema doble de soportes reduce las vibraciones al minimo nivel. Todas las partes que estan en contacto con el agua marina salada estan fabricadas en acero inoxidable AISI316L.

Alternador sincronico, sin escobillas. Refrigeracion por agua fabricado en acero inoxidable AISI316 L. Cargador de baterias para la bateria de arranque (12V 8A).

Motor Lombardini diesel.4 cilindros. Intercambiador de aire/agua fabricado de acero inoxidable.

Caja insonorizante fabricada en fibra de vidrio multicapa de alta densidad reforzada y con una capa interna de material aislante. Compuesta de dos partes superiores y una parte inferior que permiten la instalacion en espacios reducidos. Doble sistema anti-vibración basado en 4 soportes internos y 4 en la parte externa.

Modelo	Potencia	R.P.M.	Voltaje	Frecuencia Hz	Fases	Medidas	Notas
PAG85003F	8,5Kva-8Kw	1.500	230/400 3 fases	50/60	3	1.070x580x650	3 Fases

Especificaciones técnicas	
Fabricante motor	Lombardini Marine
Modelo motor	LDW 1404
Número de cilindros	4
Potencia eléctrica continua	8.5 Kva-8 Kw (50 Hz) - 10 Kva-9.5 Kw (60 Hz)
Potencia mecánica continua	11.5 Kw (50 Hz) - 14 Kw (60 Hz)
Velocidad de rotación	1500 g/1" (50 Hz) - 1800 g/1" (60 Hz)
Consumo específico de gasoleo	0,35lt/Kw/h
Sistema de refrigeración	Con agua dulce e intercambiador de calor.
Bomba de refrigeración	Johnson auto aspirante, sin correa.
Sistema de arranque y parada	Motor de arranque eléctrico a 12V. Con control a distancia
Tipo de alternador	Sincronico,sin escobillas.
Pico de arranque	90 A
Voltaje	Monofasico 230V (50Hz) - Monofasico 115V (60 Hz)
Control remoto	Indicador de carga,cuenta horas,frecuencia/regimen de rotación del motor, paro automático por baja presión de aceite y sobre temperatura. Con 13 mts. De cableado y conectores rapidos. Inicio automático (opcional).
Emisión acústica	49 dB(A)
Dimensiones	620x860x580
Peso (incluyendo caja insonorizante)	200 Kg.

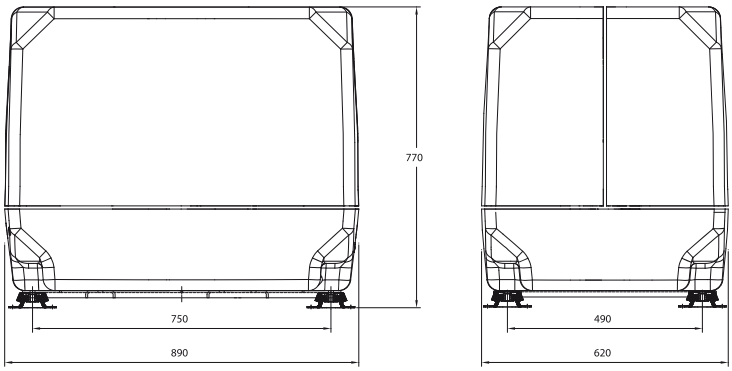

PAGURO 12500

PAG12500230V

Gracias a su motor Yanmar y a su alternador refrigerado por agua es uno de los generadores marinos mas silencioso del mercado. Su sistema doble de soportes reduce las vibraciones al minimo nivel. Todas las partes que estan en contacto con el agua marina salada estan fabricadas en acero inoxidable AISI316L.

Alternador sincronico,sin escobillas. Refrigeracion por agua. Cargador de baterias para la bateria de arranque (12V 8A).

Motor Yanmar diesel. 3 cilindros. Intercambiador de calor.

Caja insonorizante fabricada en fibra de vidrio multicapa de alta densidad reforzada y con una capa interna de material aislante. Compuesta de dos partes superiores y una parte inferior que permiten la instalacion en espacios reducidos. Doble sistema anti-vibración basado en 4 soportes internos y 4 en la parte externa.

Especificaciones técnicas	
Fabricante motor	Yanmar
Modelo motor	3TNV88-GYM
Número de cilindros	3
Potencia eléctrica continua	12 Kw-12.5 Kva
Potencia mecánica continua	13.5 Kw (50 Hz) - 18.4 Kw (60Hz)
Velocidad de rotación	1500 g/1" (50 Hz) - 1800 g/1" (60 Hz)
Consumo específico de gasoleo	0,35lt/Kw/h
Sistema de refrigeración	Con agua dulce e intercambiador de calor.
Bomba de refrigeración	Johnson auto aspirante.
Sistema de arranque y parada	Motor de arranque eléctrico a 12V. Con control a distancia
Tipo de alternador	Sincronico, sin escobillas,con regulador de tensión. Refrigerado por agua.
Pico de arranque	150 A
Voltaje	Monofasico 230V (50Hz) - Monofasico 115 V (60 Hz)
Control remoto	Indicador de carga, cuenta horas, frecuencia/regimen de rotación del motor, paro automático por baja presión de aceite y sobre temperatura. Con 15 mts. de cableado y conectores rapidos. Inicio automático (opcional).
Emisión acústica	49 dB(A)
Dimensiones	890x670x770
Peso (incluyendo caja insonorizante)	320 Kg.

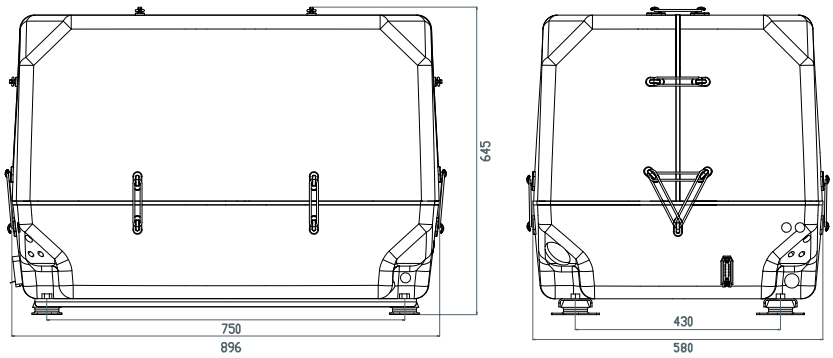

PAGURO 16500

PAG16500230V

Gracias a su motor Lombardini y a su alternador refrigerado por agua es uno de los generadores marinos mas silencioso del mercado. Su sistema doble de soportes reduce las vibraciones al minimo nivel. Todas las partes que estan en contacto con el agua marina salada estan fabricadas en acero inoxidable AISI316L.

Alternador sincronico, sin escobillas. Refrigeracion por agua. Cargador de baterias para la bateria de arranque (12V 8A).

Motor Lombardini diesel .4 cilindros. Intercambiador de calor.

Caja insonorizante fabricada en fibra de vidrio multicapa de alta densidad reforzada y con una capa interna de material aislante. Compuesta de dos partes superiores y una parte inferior que permiten la instalacion en espacios reducidos. Doble sistema anti-vibración basado en 4 soportes internos y 4 en la parte externa.

Modelo	Potencia	R.P.M.	Voltaje	Frecuencia Hz	Fases	Medidas	Notas
PAG165003F	16,5Kva-14Kw	1.500	230/400 3 fases	50/60	3	1.300x5670x750	3 Fases

Especificaciones técnicas	
Fabricante motor	Lombardini
Modelo motor	LDW 2004
Número de cilindros	4
Potencia eléctrica continua	14 Kw-16.5 Kva (50Hz) - 17 Kw-20 Kva (60Hz)
Potencia mecánica continua	18 Kw (50 Hz) - 21 Kw (60Hz)
Velocidad de rotación	1.500 g/1" (50 Hz) - 1.800 g/1" (60 Hz)
Consumo específico de gasoleo	0,35lt/Kw/h
Sistema de refrigeración	Con agua dulce e intercambiador de calor.
Bomba de refrigeración	Johnson auto aspirante, sin correa
Sistema de arranque y parada	Motor de arranque eléctrico a 12V. Con control a distancia
Tipo de alternador	Sincronico, sin escobillas,con regulador de tensión. Refrigerado por agua.
Pico de arranque	180 A
Voltaje	Monofasico 230V (50Hz) - Monofasico 115 V (60 Hz)
Control remoto	Indicador de carga, cuenta horas, frecuencia/regimen de rotación del motor, paro automático por baja presión de aceite y sobre temperatura. Con 13 mts. de cableado y conectores rapidos. Inicio automático (opcional).
Emisión acústica	51 dB(A)
Dimensiones	1.300x660x750
Peso (incluyendo caja insonorizante)	320 Kg.

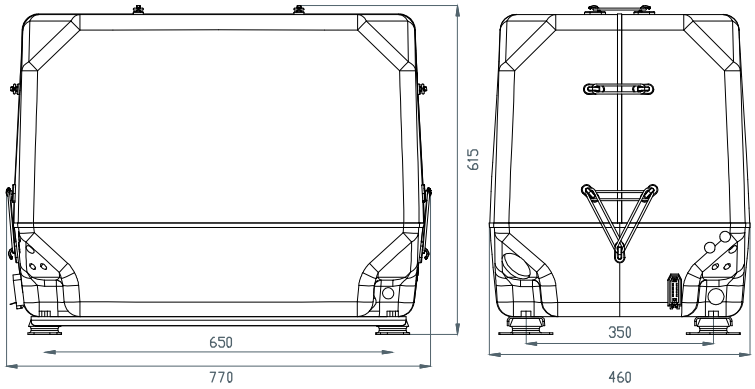

PAGURO 12000 V

PAG12000V230V

Gracias a su motor Lombardini y a su alternador refrigerado por agua es uno de los generadores marinos mas silencioso del mercado. Su sistema doble de soportes reduce las vibraciones al minimo nivel. Todas las partes que estan en contacto con el agua marina salada estan fabricadas en acero inoxidable AISI316L. Giro variable en funcion de la carga.

Alternador imanes permanentes . Refrigeracion por agua . Cargador de baterias para la bateria de arranque (12V 8A).

Motor Lombardini diesel. 3 cilindros. Intercambiador de calor.

Caja insonorizante fabricada en fibra de vidrio multicapa de alta densidad reforzada y con una capa interna de material aislante. Compuesta de dos partes superiores y una parte inferior que permiten la instalacion en espacios reducidos. Doble sistema anti-vibración basado en 4 soportes internos y 4 en la parte externa.

Especificaciones técnicas	
Fabricante motor	Lombardini Marine
Modelo motor	LDW 1003
Número de cilindros	3
Potencia eléctrica continua	12 Kva-10 Kw
Potencia mecánica continua	17 Kw
Velocidad de rotación	2.000-3.000 g/1"
Consumo específico de gasoleo	0,35lt/Kw/h
Sistema de refrigeración	Con agua dulce e intercambiador de calor.
Bomba de refrigeración	Johnson auto aspirante.
Sistema de arranque y parada	Motor de arranque eléctrico a 12V. Con control a distancia
Tipo de alternador	Imanes permanentes.
Pico de arranque	80 A
Voltaje	Monofasico 230V (50Hz)
Control remoto	Indicador de carga, cuenta horas, frecuencia/regimen de rotación del motor, paro automático por baja presión de aceite y sobre temperatura. Con 15 mts. de cableado y conectores rapidos. Inicio automático (opcional).
Emisión acústica	50-53 dB(A)
Dimensiones	620x770x460
Peso (incluyendo caja insonorizante)	170 + 15 (caja electronica) Kg.

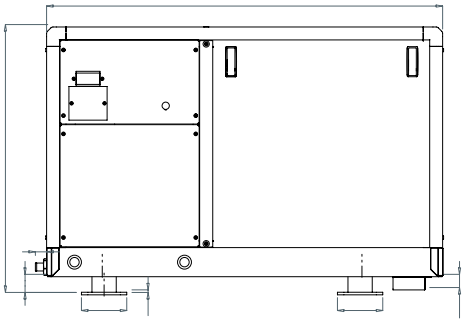

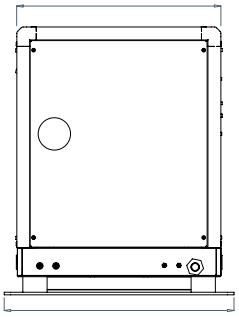

PAGURO 14EY

PAG14EY

Gracias a su motor Lombardini y a su alternador refrigerado por agua es uno de los generadores marinos mas silencioso del mercado. Su sistema doble de soportes reduce las vibraciones al minimo nivel. Todas las partes que estan en contacto con el agua marina salada estan fabricadas en acero inoxidable AISI316L.

Alternador imanes permanentes .Refrigeracion por agua . Cargador de baterias para la bateria de arranque (12V 8A).

Motor YANMAR diesel. 3 cilindros. Intercambiador de calor.

Caja insonorizante fabricada en fibra de vidrio multicapa de alta densidad reforzada y con una capa interna de material aislante. Compuesta de dos partes superiores y una parte inferior que permiten la instalacion en espacios reducidos. Doble sistema anti-vibración basado en 4 soportes internos y 4 en la parte externa.

Especificaciones técnicas	
Fabricante motor	Yanmar
Modelo motor	3TNV84T (Turbo)
Número de cilindros	3
Potencia eléctrica	143Kva - 13 Kw
Velocidad de rotación	1.500
Emisión acústica	49 dB(A)
Dimensiones	1.030x630x770
Peso (incluyendo caja insonorizante)	440 Kg.

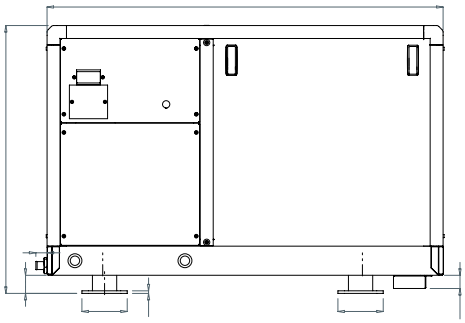

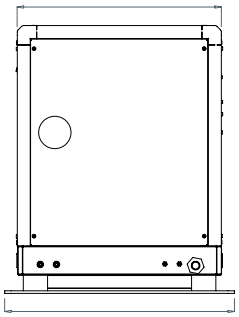

PAGURO 20EY

PAG20EY

Gracias a su motor Lombardini y a su alternador refrigerado por agua es uno de los generadores marinos mas silencioso del mercado. Su sistema doble de soportes reduce las vibraciones al minimo nivel. Todas las partes que estan en contacto con el agua marina salada estan fabricadas en acero inoxidable AISI316L.

Alternador imanes permanentes. Refrigeracion por agua. Cargador de baterias para la bateria de arranque (12V 8A).

Motor Yanmar diesel. 4 cilindros. Intercambiador de calor.

Caja insonorizante fabricada en fibra de vidrio multicapa de alta densidad reforzada y con una capa interna de material aislante. Compuesta de dos partes superiores y una parte inferior que permiten la instalacion en espacios reducidos. Doble sistema anti-vibración basado en 4 soportes internos y 4 en la parte externa.

Especificaciones técnicas	
Fabricante motor	Yanmar
Modelo motor	14TNV84T (Turbo)
Número de cilindros	4
Potencia eléctrica	18,5 Kva-18,5 Kw
Velocidad de rotación	1.500
Emisión acústica	49 dB(A)
Dimensiones	1.120x630x770
Peso (incluyendo caja insonorizante)	470 Kg.

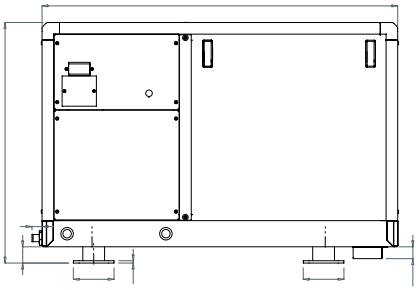

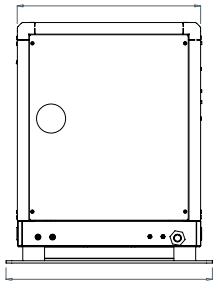

PAGURO 22EK

PAG22EK230V

Gracias a su motor Kohler y a su alternador refrigerado por agua es uno de los generadores marinos mas silencioso del mercado. Su sistema doble de soportes reduce las vibraciones al minimo nivel. Todas las partes que estan en contacto con el agua marina salada estan fabricadas en acero inoxidable AISI316L.

Alternador monofasico, sin escobillas, AVR. Intercambiador de calor en acero inoxidable AISI 316L. Cargador de baterias para la bateria de arranque (12V 8A).

Motor Kohler diesel. 4 cilindros. Intercambiador de calor.

Caja insonorizante con base metalica y dos tapas laterales y dos tapas superiores. Doble sistema anti-vibración basado en 4 soportes internos y 4 en la parte externa.

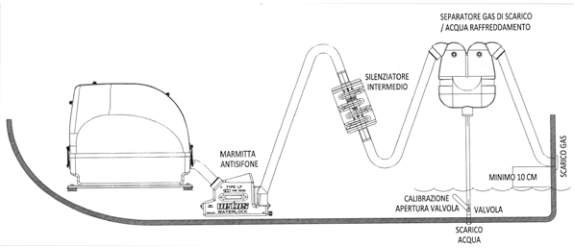

Especificaciones técnicas	
Fabricante motor	Kohler
Modelo motor	KDI 2504 M- MG/1800
Número de cilindros	4
Potencia eléctrica continua	22 Kva
Potencia mecánica continua	25.4 Kw
Velocidad de rotación	1500
Sistema de refrigeración	Intercambiador de calor.
Bomba de refrigeración	Auto aspirante.
Sistema de arranque y parada	Motor de arranque eléctrico a 12V. Con control a distancia
Tipo de alternador	Monofasico, sin escobillas,AVR.
Voltaje	Monofasico 230V (50Hz)
Control remoto	Indicador de carga, cuenta horas, frecuencia/regimen de rotación del motor, paro automático por baja presión de aceite y sobre temperatura. Con 15 mts. de cableado y conectores rapidos. Inicio automático (opcional).
Emisión acústica	53 dB(A)
Dimensiones	1224x631x828
Peso (incluyendo caja insonorizante)	620 Kg.
Dimensiones	1300x660x750
Peso (incluyendo caja insonorizante)	320 Kg.

KITS DE INSTALACIÓN DE GENERADORES PAGURO

- Compuestos de todos los elementos necesarios para la línea de agua, línea de escape y línea de gasoil.
- Incluyen: toma y válvula de ½", racords, filtro de agua, rompesifón, mangueras de agua, de gasoil y de escape, abrazaderas, waterlock, silenciador final o separador de agua/gases, toma de escape, pasacascos de salida y filtro separador gasoil.

KITS DE INSTALACIÓN DE GENERADORES PAGURO SIN SEPARADOR DE AGUA/GASES

PAGKIT00002400

Kit de instalación paguro 2000-3sy-4 sy sin separador de agua / gases.

PAGKIT00002600

Kit de instalación paguro 6000-9000-6500-9000v sin separador de agua / gases.

Pagkit00002800

Kit de instalación paguro 14000-18000-8500-12000v sin separador de agua / gases.

Pagkit00003000

Kit de instalación paguro 16500-22ek sin separador de agua / gases.

PAGKIT00003200

Kit de instalación paguro 12500 sin separador de agua / gases.

KITS DE INSTALACIÓN DE GENERADORES PAGURO CON SEPARADOR DE AGUA/GASES

PAGKIT00002500

Kit de instalación paguro 2000-3sy-4 sy con separador de agua / gases.

PAGKIT00002700

Kit de instalación paguro 6000-9000-6500-9000v con separador de agua / gases.

PAGKIT00002900

Kit de instalación paguro 14000-18000-8500-12000v con separador de agua / gases.

PAGKIT00003100

Kit de instalación paguro 16500-22ek con separador de agua / gases.

PAGKIT00003300

Kit de instalación paguro 12500 con separador de agua / gases.

GENERADORES NORTHERN LIGHTS

- Si quiere disponer del mejor generador del mercado elija Northern Lights.
- Instalado en las embarcaciones mas prestigiosas del mundo su amplia gama de potencia va desde 4,5 Kw hasta 545 Kw.
- Funcionamiento silencioso gracias a su diseño buscando la maxima reducción del ruido y sus silentblock Hydrolastic consiguiendo un aislamiento de hasta el 98% del conjunto de vibraciones.
- Northern Lights garantiza una larga vida del motor y un bajo consumo de combustible.
- Funcionamiento a 1.500 rpm / 50 Hz

Referencia	Modelo	Potencia Kw	Cilindros	Dimensiones mm.	Peso	Caja insonorizante
NL000000	M673LD3	4,5	3 en linea	724x495x528	171	05-78010
NL000001	M673L3	5	3 en linea	724x495x528	171	05-78010
NL000002	M773LW3	7	3 en linea	889x559x614	244	05-78610
NL000003	M843NW3	10	3 en linea	1000x580x653	316	05-73110
	M844W3	12	4 en linea	1168x579x714	407	05-70010
NL000005	M844LW3	16	4 en linea	1168x579x714	441	05-70010
NL000006	M864W3	20	4 en linea	1344x696x703	445	05-78720
NL000007	M944W3	26	4 en linea	1422x737x800	604	05-01200
NL000008	M944T	32	4 en linea	1524x737x813	642	05-71220

M864W3

M944W3F

M773LW3

M673L3

M673LD3

M844W3

mc² X

Estabilizadores Giroscópicos Anti-balanceo

Quick®
Nautical Equipment

PRONAUTIC
TECHNICS

Estabilizadores giroscopicos anti-balanceo MC2X

La gama de estabilizadores **MC2X** nace de la constante busqueda con el objetivo de conseguir unas prestaciones altamente competitivas.

El laboratorio de investigación y desarrollo de Quick ha revolucionado el concepto de funcionamiento de la gama **MC2X** aportando soluciones tecnicas que permiten garantizar una mayor seguridad,mas confort y un rendimiento muy superior.

Los estabilizadores de la gama **MC2X** son compactos y funcionales.

Para embarcaciones de hasta 250 toneladas.

Caracteristicas principales:

- Elevadas prestaciones.
- Protección completa.
- Diseño compacto y funcional.
- Alta flexibilidad de instalación.
- Función de freno incorporado
- Baja emision acústica
- Protección termica.
- Equipado con motores Quick

- Para el control del giroscópio.
- Disponible en 4" y 5"

- La App móbil registra las prestaciones de los estabilizadores mientras se navega.
- Disponible para Smartphone y Tablet en IOS y Android

GET IT ON Google play | Available on the App Store

Caracteristicas principales:

- Elevadas prestaciones.
- Protección completa.
- Diseño compacto y funcional.
- Alta flexibilidad de instalación.
- Función de freno incorporado
- Baja emision acústica
- Protección termica.
- Equipado con motores Quick

Modelo	MC2X 5K	MC2X 7K	MC2X 13K
Referencia	119804	119805	119807
Velocidad nominal del rotor (1)	5000 RPM	6000 RPM	4700 RPM
Movimiento angular (2)	1811 N.m.s	2174 N.m.s	4185 N.m.s
Par de salida (3)	**5560 N.m**	**6678 N.m**	**12850 N.m**
Tiempo de aceleración	18 min.	20 min.	32 min.
Tiempo de estabilización	14 min.	16 min.	23 min.
Potencia absorbida	1400W max.	1500W max.	2100W max.
Tensión de alimentación	90/260 Vac	90/260 Vac	90/260 Vac
Frecuencia	50/60 Hz	50/60 Hz	50/60 Hz
Temperatura ambiente	¨-10ºC/+60ºC	¨-10ºC/+60ºC	¨-10ºC/+60ºC
Emisión sonora	70 dB	70 dB	70 dB
Peso	300 Kg.	300 Kg.	490 Kg.
Dimensiones	480x480x534 mm.	480x480x534 mm.	610x610x663mm.

(1) Velocidad nominal del rotor,velocidad del volante (RPM/Giros por minuto)
(2) Movimiento angular : cuantifica el par necesario para equilibrar el sistema en la unidad tiempo (Newton metro segundo)
(3)Par de salida: Par generado del rotor a regimen (Newton metro)

Caracteristicas principales:

- Elevadas prestaciones.
- Protección completa.
- Diseño compacto y funcional.
- Alta flexibilidad de instalación.
- Función de freno incorporado
- Baja emision acústica
- Protección termica.
- Equipado con motores Quick

Modelo	MC2X 16K	MC2X 19K	MC2X 25K
Referencia	119808	119806	119809
Velocidad nominal del rotor (1)	5000 RPM	5700 RPM	4000 RPM
Movimiento angular (2)	5325 N.m.s	6090 N.m.s.	8293 N.m.s
Par de salida (3)	**16350 N.m**	**18700 N.m**	**25464 N.m**
Tiempo de aceleración	35 min.	43 min.	32 min.
Tiempo de estabilización	25 min.	32 min.	26 min.
Potencia absorbida	2200W max.	2800 W max.	4000W max.
Tensión de alimentación	90/260 Vac	90/260 Vac	200/240 Vac
Frecuencia	50/60Hz	50/60 Hz	50/60 Hz
Temperatura ambiente	¨-10ºC/+60ºC	¨-10ºC/+60ºC	¨-10ºC/+60ºC
Emisión sonora	70 dB	70 dB	70 dB
Peso	500 Kg.	553 Kg.	880 Kg.
Dimensiones	610x610x663mm.	610x610x663mm	800x800x830mm

(1) Velocidad nominal del rotor,velocidad del volante (RPM/Giros por minuto)
(2) Movimiento angular : cuantifica el par necesario para equilibrar el sistema en la unidad tiempo (Newton metro segundo)
(3)Par de salida: Par generado del rotor a regimen (Newton metro)

Caracteristicas principales:

- Elevadas prestaciones.
- Protección completa.
- Diseño compacto y funcional.
- Alta flexibilidad de instalación.
- Función de freno incorporado
- Baja emision acústica
- Protección termica.
- Equipado con motores Quick

Modelo	MC2X 30K	MC2X 40K	MC2X 56K
Referencia	119810	119811	119812
Velocidad nominal del rotor (1)	4000 RPM	3500 RPM	3800 RPM
Movimiento angular (2)	9878 N.m.s	13132 N.m.s	18000 N.m.s
Par de salida (3)	**30333 N.m**	**40324 N.m**	**55882 N.m**
Tiempo de aceleración	32 min.	36 min.	40 min.
Tiempo de estabilización	26 min.	30 min.	33 min.
Potencia absorbida	4800W max.	6500W max.	6800W max.
Tensión de alimentación	200/240 Vac.	200/240 Vac.	200/240 Vac
Frecuencia	50/60 Hz.	50/60 Hz.	50/60 Hz.
Temperatura ambiente	¨-10ºC/+60ºC	¨-10ºC/+60ºC	¨-10ºC/+60ºC
Emisión sonora	70 dB	70 dB	70 dB
Peso	965 Kg.	1250 kg.	1400 Kg.
Dimensiones	800x800x830mm.	950x950x1050mm.	950x950x1050mm.

(1) Velocidad nominal del rotor,velocidad del volante (RPM/Giros por minuto)
(2) Movimiento angular : cuantifica el par necesario para equilibrar el sistema en la unidad tiempo (Newton metro segundo)
(3)Par de salida: Par generado del rotor a regimen (Newton metro)

- Para el control del giroscópio.
- Disponible en 4” y 5”

PANELES DE CONTROL

119979

- Panel de control de 4".
- Estanqueidad IP66.
- Se suministra con cable de datos y de alimentacion de 80cms. de longitud.

119980

- Panel de control de 5".
- Estanqueidad IP69.
- Se suministra con cable de datos y de alimentacion de 80cms. de longitud.

CABLEADOS

119981

Extension cable CAN de 0,5 mts.

119982

Extension cable CAN de 1,5 mts.

119983

Extension cable CAN de 3 mts.

119984

Extension cable CAN de 6 mts.

119985

Extension cable CAN de 12 mts.

119986

Extension cable CAN de 18 mts.

119987

Conector cable CAN H/H

119988

Conector cable T CAN H/H

DOMETIC

Compresores, Evaporadores, Frigoríficos.

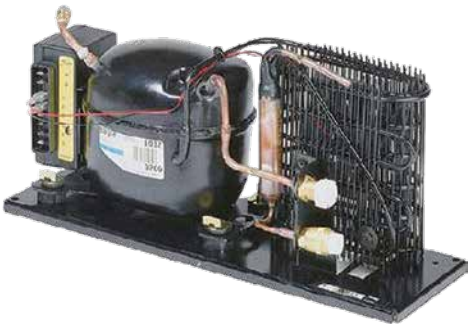

PRONAUTIC
TECHNICS

PACKS COMPRESOR Y EVAPORADOR

Los packs incluyen compresor y evaporador a un precio inmejorable.

073315

Pack compresor 55 + evaporador en L VD01

073319

Pack compresor 55 + evaporador en O VD07

COMPRESOR "COLDMACHINE 54"

073046

- Compresor Danfoss BD35F totalmente hermético con electrónica de mando y protección de baja tensión integrada, desconexión de tensión mínima regulable para batería de servicio o de arranque, protección electrónica contra polaridad invertida, condensador de tipo tubo-alambre con ventilación dinámica, válvulas de empalme autosellantes.
- Dimensiones: Ancho: 386mm. Alto: 165mm. Profundo: 130mm.
- Volúmenes de refrigeración: máximo 130lts. de refrigeración normal con evaporadores directos, máximo 100lts. con acumuladores de frío.
- Tensión de conexión: 12/24v. DV.
- Consumo: 35 o 40 W, según el tipo de evaporador elegido.
- Peso: aproximado 6,5kg.

COMPRESOR "COLDMACHINE 55"

073047

- Compresor Danfoss BD35F totalmente hermético con electrónica de mando y protección de baja tensión integrada, desconexión de tensión mínima regulable para batería de servicio o de arranque, protección electrónica contra polaridad invertida, condensador de tipo tubo-alambre con ventilación dinámica, válvulas de empalme autosellantes.
- Dimensiones: Ancho: 220mm. Alto: 160mm. Profundo 220m.
- Volúmenes de refrigeración: máximo 130 lts. de refrigeración normal con evaporadores directos, máximo 100lts. con acumuladores de frío.
- Tensión de conexión: 12/24v. DV.
- Consumo: 35 o 40 W., según el tipo de evaporador elegido.
- Peso: aproximado 6,5kg.

COMPRESOR "COLDMACHINE 84"

073048

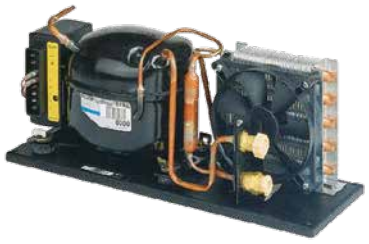

- Compresor Danfoss BD35F totalmente hermético con electrónica de mando y protección de baja tensión integrada, desconexión de tensión mínima regulable para batería de servicio o de arranque, protección electrónica contra polaridad invertida, ventilador de corriente continua sin colector, condensador de láminas, válvulas de empalme autosellantes.
- Dimensiones: Ancho: 386mm. Alto 160mm. Profundo: 130mm.
- Volúmenes de refrigeración: máximo 250lts. de refrigeración normal con evaporadores directos, máximo 70lts. de congelación.
- Tensión de conexión: 12/24v. DV.
- Consumo: 45 o 60 W, según el tipo de evaporador elegido.
- Peso: aproximado 6kg.

COMPRESOR "COLDMACHINE 85"

073049

- Compresor Danfoss BD35F totalmente hermético con electrónica de mando y protección de baja tensión integrada, desconexión de tensión mínima , protección electrónica contra polaridad invertida, ventilador de corriente continua sin colector, condensador de láminas, válvulas de empalme autosellantes.
- Dimensiones: Ancho: 220mm. alto: 160mm. Profundo 220mm.
- Volúmenes de refrigeración: máximo 250lts. de refrigeración normal con evaporadores directos, máximo 70lts. congelación.
- Tensión de conexión: 12/24v. DV.
- Consumo: 45 o 60 W., según el tipo de evaporador elegido.
- Peso aproximado: 6kg.

COMPRESOR "COLDMACHINE 86"

073050

- Compresor Danfoss BD35F totalmente hermético con electrónica de mando y protección de baja tensión integrada, desconexión de tensión mínima, protección electrónica contra polaridad invertida, ventilador de corriente continua sin colector, condensador de láminas, válvulas de empalme autosellantes.
- Dimensiones: Ancho: 220mm. Alto: 230mm. Profundo 177mm.
- Volúmenes de refrigeración: máximo 250lts. de refrigeración normal con evaporadores directos, máximo 70lts. de congelación.
- Tensión de conexión: 12/24v. DV.
- Consumo: 45 o 60 W., según el tipo de evaporador elegido.
- Peso: aproximado 6,5kg.

COMPRESOR "COLDMACHINE 94"

073052

- Compresor de alto rendimiento totalmente hermético con electronica AEO y protección integrada contra baja tensión, desconexión por baja tensión y protección electronica contra inversión de polaridad. Ventilador de corriente continua sin escobillas. Condensador de aletas. Acoplamientos con válvulas autosellantes.
- Dimensiones: Ancho: 386mm. Alto: 155mm. Profundo: 130mm.
- Capacidades de enfriamiento: 400 lts. max. de refrigeración normal. con evaporadores directos, 250 lts. con acumuladores de frio y 200 lts. maximo de congelación.
- Tensión: 12/24V.
- Peso: 6 Kg.

COMPRESOR "COLDMACHINE 96"

073054

- Compresor de alto rendimiento totalmente hermético con electronica AEO y protección integrada contra baja tensión, desconexión por baja tensión y protección electronica contra inversión de polaridad. Ventilador de corriente continua sin escobillas. Condensador de aletas. Acoplamientos con válvulas autosellantes.
- Dimensiones: Ancho: 220mm. Alto: 230mm. Profundo: 177mm.
- Capacidades de enfriamiento: 400 lts. max. de refrigeración normal.con evaporadores directos, 250 lts. con acumuladores de frio y 200 lts. maximo de congelación.
- Tensión: 12/24V.
- Peso: 6,5 Kg.

EVAPORADOR "COLDMACHINE 95"

073053

- Compresor hermético con electrónica AEO y protección integrada de baja tensión, desconexión de tensión mínima, protección electrónica contra polaridad invertida, ventilador de corriente continua sin escobillas, condensador de láminas, acoplamientos con válvulas autosellantes.
- Dimensiones: Ancho: 220mm. Alto: 155mm. Profundo: 220mm.
- Capacidades de enfriamiento: 400lts. máx. de refrigeración normal con evaporadores directos, 250lts. máx. con acumuladores de frío, 200lts. máx. de congelación.
- Tensión: 12/24v.CC.
- Peso: 6kg.

EVAPORADOR VD-4 EN L "80"

073059

- Evaporador para la serie 80. Acoplamientos de válvula de autosellado, tubo flexible de conexión de aprox. 2mts., termostato variable de forma continua (para instalación externa con rueda de ajuste azul e indicador LED, carcasa de plástico blanco) cable de alimentación de aprox. 3 mts.
- Capacidad de enfriamiento: 130 lts. maximo con 35mm. de aislante PU. 170 lts. maximo con 50mm. de aislante PU.
- Potencia de entrada: 45 vatios.
- Consumo: 1,88 Ah/h con 35mm. de aislamiento de poliuretano. 1,50 Ah/h con aislamiento de poliuretano de 50mm.
- Dimensiones: Ancho: 375mm. Alto:285mm. Profundidad: 120mm.
- Peso: 1,5 Kg.

EVAPORADOR DE PLACAS VD-2 " 50"

073057

- Evaporador para la serie 50 de placas de montaje en posición horizontal y vertical, válvulas de empalme autosellantes, conducción de empalme flexible de aproximadamente 2m, termostato con graduación de progresión continua (también para montaje exterior con botón giratorio gris y casquete de material plástico negro), conductor eléctrico de aprox. 3m.
- Campo de aplicación: nevera y frigorífico.
- Volúmenes de refrigeración: máximo 30 lts, con 35mm. de aislamiento de poliuretano, máximo 50 lts, con 50mm. de aislamiento poliuretano.
- Consumo 35W.
- Tiempo proporcional de marcha: 45%, con 35mm. de aislamiento de poliuretano, 35% con 50mm. de aislamiento de poliuretano, en cada caso a 5ºC de temperatura interior del aparato, 32ºC de temperatura ambiente y volumen mediano de refrigeración.
- Consumo energético: consumo x tiempo proporcional de marcha.
- Peso: aproximado 1kg.
- Dimensiones: ancho: 275mm. Alto: 240mm. Profundo: 25mm.

EVAPORADOR DE PLACAS VD-07 " 50"

073062

- Evaporador para la serie 50 en 0 estándar para montaje en posición horizontal y vertical, válvulas de empalme autosellantes, conducción de empalme flexible de aproximadamente 2m,. Termostato con graduación de progresión continua (también para montaje exterior con botón giratorio gris y casquete de material plástico negro), conductor eléctrico de aprox. 3m.
- Campo de aplicación: nevera y frigorífico.
- Volúmenes de refrigeración: máximo 100lts, con 35mm. de aislamiento de poliuretano, máximo 130lts, con 50mm. de aislamiento de poliuretano.
- Consumo: 35W.
- Tiempo proporcional de marcha: 50%, con 35mm. de aislamiento de poliuretano, 40% con 50mm. de aislamiento de poliuretano, en cada caso a 5ºC de temperatura interior del aparato, 32ºC de temperatura ambiente y volumen mediano de refrigeración.
- Consumo energético: Consumo x tiempo proporcional de marcha.
- Peso: aproximado 1,5kg.
- Dimensiones: Ancho: 255mm. Alto: 210mm. Profundo: 90mm.

EVAPORADOR EN L VD- 01 " 50"

073056

- Evaporador para la serie 50 estándar en forma de L para montaje en posición horizontal y vertical, válvulas de empalme autosellantes, conducción de empalme flexible de aproximadamente 2m., termostato con graduación de progresión continua (también para montaje exterior con botón giratorio gris y casquete de material plástico negro), conductor eléctrico de aproximadamente 3m.
- Campo de aplicación: nevera y frigorífico.
- Volúmenes de refrigeración: máximo 80lts, con 35mm. de aislamiento de poliuretano, máximo 100lts, con 50mm. de aislamiento de poliuretano.
- Consumo 35W.
- Tiempo proporcional de marcha: 50%, con 35mm. de aislamiento de poliuretano, 40%, con 50mm. de aislamiento de poliuretano, en cada caso a 5ºC de temperatura interior del aparato, 32ºC de temperatura ambiente y volumen mediano de refrigeración.
- Consumo energético: consumo x tiempo proporcional de marcha.
- Peso: aproximado 1,5kg.
- Dimensiones: Ancho: 300mm. Alto: 270mm. Profundo: 110mm

EVAPORADOR DE PLACAS VD-18 " 80"

073069

- Evaporador para la serie 80. Acoplamientos de válvula de autosellado, tubo flexible de conexión de aprox. 2mts., termostato variable de forma continua (para instalación externa con rueda de ajuste azul e indicador LED, carcasa de plástico blanco) cable de alimentación de aprox. 3 mts.
- Capacidad de enfriamiento: 100 lts. maximo con 35mm. de aislante PU. 150 lts. maximo con 50mm. de aislante PU.
- Potencia de entrada: 45 vatios. Consumo: 1,88 Ah/h con 35mm. de aislamiento de poliuretano. 1,50 Ah/h con aislamiento de poliuretano de 50mm.
- Dimensiones: Ancho: 375mm. Alto:250mm. Profundidad: 25mm.
- Peso: 1,5 Kg.

EVAPORADOR DE LÁMINAS VD-3 “ 80”

073058

- Evaporador para la serie 80 de láminas de cobre y aluminio de gran superficie mediante láminas frigoríficas para montaje en posición horizontal y vertical, válvulas de empalme autosellantes, conducción de empalme flexible de aproximadamente 2,5m., termostato con graduación de progresión continua (también para montaje exterior con botón giratorio gris y casquete de material plástico negro), conductor eléctrico de aproximadamente 3m.
- Campo de aplicación: nevera y frigorífico, especialmente apropiado para grandes volúmenes de refrigeración alta temperatura ambiente.
- Volúmenes de refrigeración: máximo 170lts, con 35mm. de aislamiento de poliuretano.
- Consumo: 50W.
- Tiempo proporcional de marcha: 45%, con 35mm. de aislamiento de poliuretano, 35%, con 50mm. de aislamiento de poliuretano, en cada caso a 5ºC de temperatura interior del aparato, 32ºC de temperatura ambiente y volumen mediano de refrigeración.
- Consumo energético: consumo x tiempo proporcional de marcha.
- Peso: aproximado 2kg.
- Dimensiones: Ancho: 380mm. Alto: 230mm. Profundo: 82mm.

EVAPORADOR DE PLACAS VD-5 “ 80”

073060

- Evaporador para la serie 80. Acoplamientos de válvula de autosellado, tubo flexible de conexión de aprox. 2mts., termostato variable de forma continua (para instalación externa con rueda de ajuste azul e indicador LED, carcasa de plástico blanco) cable de alimentación de aprox. 3 mts.
- Capacidad de enfriamiento: 130 lts. maximo con 35mm. de aislante PU. 170 lts. maximo con 50mm. de aislante PU.
- Potencia de entrada: 45 vatios.
- Consumo: 1,88 Ah/h con 35mm. de aislamiento de poliuretano. 1,50 Ah/h con aislamiento de poliuretano de 50mm.
- Dimensiones: Ancho: 375mm. Alto:350mm. Profundidad: 25mm.
- Peso: 1,5 Kg.

EVAPORADOR EN ÁNGULO VD-8 “ 80”

073063

- Evaporador para la serie 80. Acoplamientos de válvula de autosellado, tubo flexible de conexión de aprox. 2mts., termostato variable de forma continua (para instalación externa con rueda de ajuste azul e indicador LED, carcasa de plástico blanco) cable de alimentación de aprox. 3 mts.
- Capacidad de enfriamiento: 160 lts. maximo con 35mm. de aislante PU. 180 lts. maximo con 50mm. de aislante PU. Potencia de entrada: 60 vatios.
- Consumo: 2,50 Ah/h con 35mm. de aislamiento de poliuretano. 2 Ah/h con aislamiento de poliuretano de 50mm.
- Dimensiones: Ancho: 465mm. Alto:270mm. Profundidad: 360 mm.
- Peso: 2 Kg.

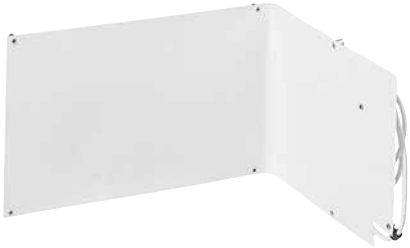

ACUMULADOR DE FRÍO VD-06 “ 80”

073061

- Acumulador para la serie 80 de frío de acero inoxidable con evaporador de láminas integrado de alto rendimiento, válvulas de empalme autosellantes, regulable con graduación de progresión continua mediante sistema electrónico de mando TEC.
- Campo de aplicación: nevera y frigorífico para montaje en posición vertical.
- Volúmenes de refrigeración: máximo 170 lts, con 35mm. de aislamiento de poliuretano máximo 200 lts, con 50mm. de aislamiento de poliuretano.
- Consumo 65W. Carga de batería: en un ciclo de carga/descarga por día=10W/h.
- Tiempo de carga del acumulador: aproximadamente 1,5h.
- Tiempo de descarga: 8-18h. (sin funcionamiento del compresor).
- Largo de tubería: 2,5m.
- Dimensiones: Ancho: 380mm. Alto: 300mm. Profundo: 62mm.

EVAPORADOR VD-09 " 80"

073064

- Evaporador para montaje vertical y horizontal, acoplamientos con válvulas autosellantes, tubo flexible de conexión de aprox. 2mts, termostato de variación continua (para montaje externo con botón azul giratorio y LED indicador, carcasa de plástico blanco) cable eléctrico de aprox. 3mts.
- Capacidad de enfriamiento: 160 litros máx. con 35mm de aislante de PU. 180litros máx. con 50mm de aislante de PU.
- Potencia de entrada: 60 vatios aprox.
- Consumo: 2,25 Ah/h con 35mm de aislante de poliuretano. 1,75 Ah/h con 50mm de aislante de poliuretano.
- Dimensiones: Ancho: 364mm. Alto: 141mm. Profundo: 270mm.
- Peso: 2kg.

EVAPORADOR CON CIRCULACIÓN DE AIRE VD-15 " 80"

073066

- Evaporador con circulación de aire para el montaje en vertical y frontal de la nevera. Adecuado especialmente para capacidades grandes de refrigeración y altas temperaturas ambiente.
- Evaporador de alto rendimiento con circulación de aire con una carcasa de plástico blanco, con un ventilador sin escobillas, enfriamiento rápido por circulación de aire, acoplamientos con válvulas autosellantes, tubo flexible de conexión de 2,5mts, termostato de variación continua integrado en la carcasa del evaporador.
- Capacidad de enfriamiento: 200 litros máx. con 35mm de aislante de PU. 250 litros máx. con 50mm de aislante de PU.
- Potencia de entrada: 60 vatios aprox.
- Consumo 2 Ah/h con 35mm de aislamiento. 1,50 Ah/h con 50mm de aislamiento.
- Dimensiones: Ancho: 220mm. Alto: 275mm. Profundo: 80mm.
- Peso: 2kg.

EVAPORADOR CON CIRCULACIÓN DE AIRE VD-14N " 90"

073065

- Para la serie 90. Alto rendimiento, especialmente eficaz gracias a su amplia superficie. Ventilador radial con capacidad de ventilación ampliada, termostato de ambiente regulable progresivamente para una óptima distribución de la temperatura en el compartimento de refrigeración. Fácil de instalar con acoplamientos de válvula de autosellado y tubo flexible de conexión de aprox. 2,5 mt. Carcasa robusta de plástico blanco.
- Capacidad de enfriamiento: 300 maximo con 35mm. de aislamiento PU. 400 lt. maximo con 50mm. de aislamiento PU.
- Consumo: 3,33 con 35mm. de aislamiento de poliuretano y 2,33 con 50mm. de aislamiento de PU.
- Dimensiones: Ancho: 250mm. Alto: 310mm. Profundidad: 90mm.
- Peso: 2 Kg.

EVAPORADOR CON CIRCULACIÓN DE AIRE VD-16 " 90"

073067

- Para la serie 90. Alto rendimiento gracias a sus aletas en carcasa de plástico transparente, acoplamientos de válvula de autosellado,tubo flexible de conexión de aprox. 2,5 mt., termostato regulable progresivamente para congelación integrado en la carcasa del evaporador.
- Capacidad de enfriamiento: 130 lt. maximo con 50mm. de aislamiento de PU y 200 lt. maximo con 100mm. de aislamiento.
- Consumo: 2,75 Ah/h con 50mm. de aislamiento PU y 2 Ah/h con aislamiento de 100mm. de PU.
- Dimensiones: Ancho: 330mm. Alto: 280mm. Profundidad:145mm.
- Peso: 2,5 Kg.

EVAPORADOR DE PLACAS VD-21 " 90"

073070

- Para la serie 90. Placas standard de gran superficie, acoplamientos de válvula autosellado,tubo flexible de conexión de aprox. 2 mts. ,termostato regulable progresivamente (para instalación externa, con rueda de ajuste azul e indicador LED, carcasa de plástico blanco) para refrigeración y congelación.
- Capacidad de enfriamiento: 250 lt. de refrigeración normal y 100 lt. de congelación con aislamiento de 50mm. de PU y 300 lt. de refrigeración normal y 150 lt. de congelación con 100 mm. aislamiento de 100mm. de PU.
- Consumo de 2, 50 Ah/h (refrigeración) y 3 Ah/h (congelación) con aislamiento de 50mm. de PU. y 2 Ah/h(refrigeración y congelación) con aislamiento de 100mm. de PU.
- Dimensiones: Ancho: 1373mm. Alto: 305mm. Profundidad: 10mm.
- Peso: 4 Kg.

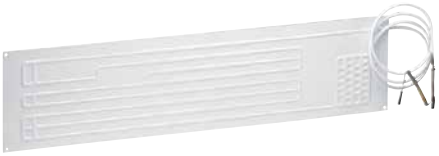

ACUMULADOR DE FRIO VD-6 " 90"

073061

- Para la serie 90. Fabricado de acero inoxidable con evaporador de aletas de alto rendimiento integrado, acoplamientos de válvula de autosellado, regulado progresivamente con controlador electrónico TEC.
- Capacidad: 200 lts. Con aislamiento de 35mm. De PU,250 lts.con aislamiento de 50mm. de PU. Tiempo de carga de aprox. 1,5 horas y tiempo de descarga de 8-18h. funcionando sin compresor.
- Dimensiones: Ancho: 380mm. Alto:300mm. Profundidad: 62mm. Dimensiones del controlador electronico: Ancho: 86 mm. Alto:170mm. Profundo: 45mm.
- Peso: 5 Kg.

GRUPO FRIGORÍFICO CS-NC 15

073183

- Compresor totalmente hermético con electrónica de control y protección integrada contra baja tensión, desconexión por baja tensión, protección electronica contra inversión de polaridad, ventilador CC sin escobillas, condensador de aletas, evaporador de aire circulante de alto rendimiento con aletas en carcasa de plástico blanco con ventilador sin escobillas, capacidad de refrigeración rápida gracias al funcionamiento con aire circulante. Voltaje: 12/24V.
- Capacidad: 200 lts. con aislamiento de 35mm. de PU. y 250 lts. con aislamiento de 50mm. de PU.
- Dimensiones: Ancho: 258mm. Alto: 363mm. Profundidad: 227mm.
- Peso: 8,5 Kg.

RECTIFICADOR MOBITRONIC

073086

- Para Conexiones de neveras de 12v. A 24v. A la alimentación 230v. Apto para todos los aparatos frigoríficos con compresor.
- Tensión de la red: 230v CA.
- Tensión de salida: 25v CC.
- Potencia de salida: 100W.
- Tensión batería: 12/24v CC.
- Dimensiones: Ancho: 115mm. Alto: 65mm. Profundo: 170mm.
- Corriente: 4A.
- Peso aproximado: 0,7kg.
- Características de calidad conmutado, conmutación prioritaria automática para funcionamiento por red.
- Signos de homologación: GS, CE.

RECTIFICADOR MOBITRONIC

073087

- Rectificador multitensión MOBITRONIC 110v/220v.
- Tensión de la red: 110-240v.
- Tensión de salida: 25v.
- Potencia de salida: 75W.
- Corriente de salida: 3A.
- Tensión batería: 12/24v.
- Tensión batería: 12/24
- Dimensiones: Ancho: 115mm. Alto: 55mm. Profundo: 160mm

NEVERAS / FRIGORÍFICOS EMPOTRABLES.

Aparatos de refrigeración por compresor empotrables. Cabe donde no lo haría otro.

- Nevera empotrable con cajón-interior o exterior. Incluso los lugares de poca altura pueden ser usados para el enfriamiento de alto rendimiento por compresor; las neveras empotrables con cajón c00lMatic CD lo hacen posible.
- Adecuadas también para compartimentos situados en el exterior.
- Las neveras ideales en el "Flybridge".
- Capacidad bruta: Aprox. 20/30lts.
- Tensión 12/24v.CC.
- Consumo de energía: 0,67Ah/h a + 20ºC temperatura ambiente, 1,33Ah/h a +32ºC temperatura ambiente, en ambos casos con temperatura interior de +5ºC. Modelo 30lts. Resto, consultar.
- Rango de temperaturas: +12ºC a -2ºC.
- Compresor Danfoss BD35F hermético con electrónica de mando integrada, protección de baja tensión para batería de arranque, fusible electrónico / protección automática contra polaridad invertida, condensador de tubo y alambre con ventilación dinámica, evaporador tipo cilíndrico de aluminio, disipación del calor al exterior mediante ventilador sin escobillas no sujeto a desgaste.
- Robusta carcasa de metal, arcón de piezas moldeadas por inyección.
- CD 30: color negro. CD 30W: color negro, frontal blanco.
- Peso: 20lts: 16,1kg. / 30lts: 18kg. / 36lts: 17kg. / 40lts: 19kg.
- Acceso sencillo mediante un cajón fácil de extraer sobre guías con rodamientos, regulación de temperatura con termostato de variación continua, se puede desbloquear y abrir con un solo movimiento, mecanismo de cierre seguro. una elegante solución en espacios reducidos: la unidad de enfriamiento también puede ser montada al lado (derecho o izquierdo) de la nevera o a una distancia de 1,5m.
- CE, aprobación eléctrica según la directiva 2006 / 28 / CE (directiva de compatibilidad Electromagnética para automotores).
- INSTALACIÓN instalación fácil con el marco robusto de montaje de acero inoxidable.
- Acceso rápido a bocadillos y bebidas frescas deslizando la nevera con cajón sobre guías con rodamientos. Importante para los viajes movidos: usted puede bloquear el cajón de forma segura y con un asidero desbloquearlo de nuevo y sacarlo.

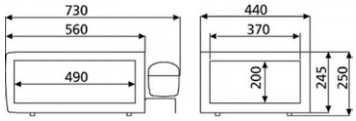

073212 073108

073241 Negro

Capacidad 20lts.

073242 Blanco

Capacidad 20lts:

073108 Negro

Capacidad 30lts.

073212 Blanco

Capacidad 30lts.

073106 Gris

Capacidad 36lts.

073107 Gris

Capacidad 40lts.

073107 Gris

Capacidad 50lts. (4lts de congelador).

073635 Acero inoxidable

Capacidad 50lts. (4lts de congelador).

FRIGORÍFICOS

- Frigorífico con compresor totalmente hermético con electrónica de mando integrada, protección de baja tensión, fusible electrónico/protección automática contra polaridad invertida, evaporador "roll-bonding" de aluminio, termostato mecánico con graduación de progresión continua.
- Acabados: herraje de acero inoxidable, recipiente interior de material plástico.
- Iluminación interior, puerta con junta magnética, batiente y dispositivo de calidad de bloqueo variables.
- Doble bloqueo de puerta, congelador separado.
- Nevera / Congelador o combiado

FRIGORÍFICO "CR-40"

Condensador de tipo tubo-alambre con ventilación estática. Capacidad: 39lts/5,3lts. (congelador). Aislamiento: espuma de poliuretano, sin cfc. Alimentación: 12/24v.DC. Consumo medio: 40W. Peso:18kg.

073031

Puerta de plástico imitación acero inoxidable.

073547

Marco empotrado.

073546

Marco estándar.

073087

Adaptador de red -110-240>24v

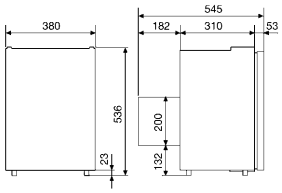

FRIGORÍFICO "CRE-50"

Condensador de tipo tubo-alambre con ventilación dinámica. Capacidad: 48lts/4,6lts. (Congelador).
Aislamiento: Espuma de poliuretano, sin cfc.
Alimentación: 12/24v. Compresor de 3 velocidades.

Peso: 17kg.

073428

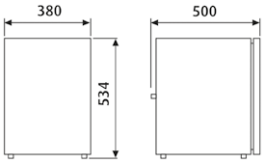

073547
Marco empotrado.

073546
Marco estándar.

073087
Adaptador de red -110-240>24v

FRIGORÍFICO "CR-50"

Condensador de tipo tubo-alambre con ventilación dinámica. Capacidad: 48lts/4,6lts. (Congelador).
Aislamiento: Espuma de poliuretano, sin cfc.
Alimentación: 12/24v.DC. Consumo medio: 40W.
Peso: 19kg.

073032

Puerta de plástico imitación acero inoxidable.

074024

Puerta de acero inoxidable.

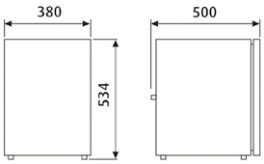

073032

074024

073547
Marco empotrado.

073546
Marco estándar.

073087
Adaptador de red -110-240>24v

FRIGORÍFICO "CRE-65"

Condensador de tipo tubo-alambre con ventilación dinámica. Capacidad: 57lts/7lts. (Congelador).
Aislamiento: Espuma de poliuretano, sin cfc.
Alimentación: 12/24v. Compresor de 3 velocidades.
Peso: 17kg.

073429

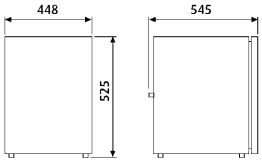

FRIGORÍFICO "CR-65"

Condensador de tipo tubo-alambre con ventilación dinámica. Capacidad: 64lts./4,6lts. (congelador).
Aislamiento: espuma de poliuretano, sin cfc.
Alimentación: 12/24v.DC. Consumo medio: 45W.
Peso: 20kg

073033

Puerta de plástico imitación acero inoxidable.

074025

Puerta de acero inoxidable.

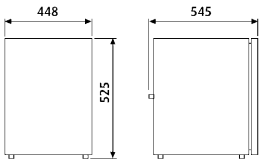

073033

074025

073180
Marco empotrado.

073541
Marco estándar.

073087
Adaptador de red- 110-240>24v.

FRIGORÍFICO "CRE-80"

Condensador de tipo tubo-alambre con ventilación dinámica. Capacidad: 78,1lts/7,5lts. (Congelador).
Aislamiento: Espuma de poliuretano, sin cfc.
Alimentación: 12/24v. Compresor de 3 velocidades.

Peso: 17kg.

073430

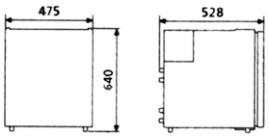

073548
Marco empotrado.

073543
Marco estándar.

073087
Adaptador de red -110-240>24v

FRIGORÍFICO " CR-80"

Condensador de tipo tubo-alambre con ventilación dinámica. Capacidad: 80lts./4,6lts. (congelador).
Aislamiento: espuma de poliuretano, sin cfc.
Alimentación: 12/24v.DC. Consumo medio: 48W.
Peso 23kg.

073034

Puerta de plástico imitación acero inoxidable.

074026

Puerta de acero inoxidable.

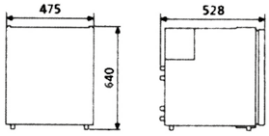

073034

074026

073548
Marco empotrado.

073543
Marco estándar.

073087
Adaptador de red -110-240>24v

FRIGORÍFICO " CR-110"

Condensador de tipo tubo-alambre con ventilación dinámica. Capacidad: 108lts./8,5lts(congelador).
Aislamiento: espuma de poliuretano, sin cfc.

Alimentación: 12/24v.DC. Consumo medio: 50W. Peso 28kg.

073035

Puerta de plástico imitación acero inoxidable.

073633

Puerta de acero inoxidable.

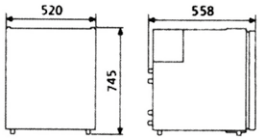

073035

073633

073549
Marco empotrado.

073544
Marco estándar.

073087
Adaptador de red -110-240>24v

FRIGORÍFICOS " CR-140/CR 140 CHROM"

Tensión: 12/24v y 100/240v CA. Capacidad aproximada de 136lts. incluyendo congelador de 11,5lts.

073214

Complementos de acero inoxidable, contenedor interior de plástico, marco de la puerta de plástico, cuerpo con marco de metal revestido. Color cuerpo nevera negro, marco de la puerta plata, panel de la puerta plata mate (acero inox. Cepillado). Consumo: 65W.

073215
Marco estándar.

073364
Marco empotrado.

073343

Complementos y panel decorativo de acero inoxidable, contenedor interior de plástico, marco de la puerta cromado, cuerpo con marco de metal revestido. Color cuerpo nevera negro, marco de la puerta cromado, cuerpo con marco de metal revestido. Consumo aprox: 65W.

073362
Marco estándar.

073348
Marco empotrado.

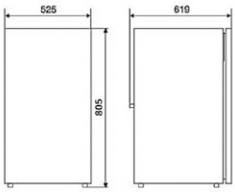

FRIGORÍFICO HDC 155F

073626

- Voltaje: 12/24V. Volumen de almacenamiento del Frigorífico de 117 lt. y 17 lt. de congelador. Cuerpo y puerto de chapa de acero.
- Compresor totalmente hermético con electrónica de control integrada, protección contra baja tensión/fusible electrónico, protección automatica contra inversión de polaridad, termostato mecánico regulable progresivamente. Incluye 2 estantes de vidrio de seguridad, un cajón transparente para fruta y verdura y bandejas en la puerta.
- Peso: 32 Kg.

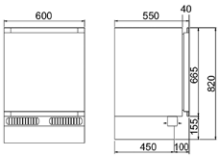

FRIGORÍFICO HDC 195

073627

- Voltaje: 12/24V.
- Volumen de almacenamiento del Frigorífico de 173 lt. y 41 lt. de congelador.
- Cuerpo y puerto de chapa de acero.
- Compresor totalmente hermético con electrónica de control integrada, protección contra baja tensión/fusible electrónico, protección automatica contra inversión de polaridad, termostato mecánico regulable progresivamente. Incluye 3 estantes de vidrio de seguridad, dos de ellos de altura ajustable, un cajón transparente para fruta y verdura y bandejas en la puerta y estante en el congelador.
- Peso: 33 Kg.

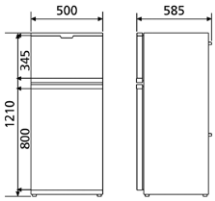

FRIGORÍFICO HDC 225

073628

- Voltaje: 12/24V.
- Volumen de almacenamiento del Frigorífico de 228 lt. y 44 lt. de congelador.
- Cuerpo y puerto de chapa de acero.
- Compresor totalmente hermético con electrónica de control integrada, protección contra baja tensión/fusible electrónico, protección automatica contra inversión de polaridad, termostato mecánico regulable progresivamente. Incluye 4 estantes de vidrio de seguridad, tres de ellos de altura ajustable, un cajón transparente para fruta y verdura y bandejas en la puerta y estante en el congelador.
- Peso: 42 Kg.

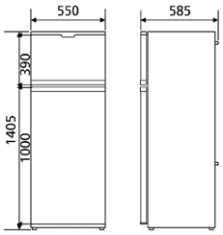

FRIGORÍFICO HDC 275

073629

- Voltaje: 12/24V.
- Volumen de almacenamiento del Frigorífico de 277 lt. y 75 lt. de congelador.
- Cuerpo y puerto de chapa de acero.
- Compresor totalmente hermético con electrónica de control integrada, protección contra baja tensión/fusible electrónico, protección automatica contra inversión de polaridad, termostato mecánico regulable progresivamente. Incluye 5 estantes de vidrio de seguridad,cuatro de ellos de altura ajustable, 2 cajónes transparentes para fruta y verdura y bandejas en la puerta y 3 estante en el congelador.
- Peso: 52 Kg.

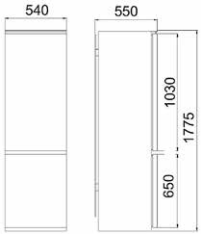

NEVERA COOLFREEZE CF 11

073520

Termostato electrónico con indicación digital de temperatura, controlador de batería de 3 niveles, iluminación interior con LED, correa ajustable, dos soportes para bebidas, fijación sencilla y segura mediante el cinturón de seguridad del coche. Aislamiento de espuma de poliuretano. De +10ºC a -18ºC. Color: gris claro/gris oscuro. Capacidad aprox. 10,5lts. Tensión: 12/24v CC / 100-240V AC. Potencia entrada: 35W. Peso: aprox. 8,8kg. Dimensiones: Largo: 540mm. Alto: 358mm. Ancho: 235mm.

073127

Kit de fijación universal.

NEVERA COOLFREEZE CF 16

074014

Tapa abatible o extraíble, robusta asa de transporte, altura para botellas de 2lts. Aislamiento de espuma de poliuretano. De +10ºC a -18ºC. Color: cuerpo: gris claro/ gris oscuro, tapa: gris oscuro. Capacidad: aprox. 18lts. Tensión: 12/24v CC / 100-240V AC. Potencia de entrada: 35W. Peso: aprox. 11,5kg. Dimensiones: Largo: 465mm. Alto: 414mm. Ancho: 300mm.

073127

Kit de fijación universal.

NEVERA COOLFREEZE CF 26

073121

Tapa extraíble, espacio vertical para botellas de 2lts. Aislamiento de espuma de poliuretano. De +10ºC a -18ºC. Color: cuerpo: gris claro/gris oscuro, tapa: gris oscuro. Capacidad: aprox. 26lts. (121,5lts. Para frío/congelación, 4lts. Para alimentos frescos) Tensión: 12/24v CC / 100-240V AC. Potencia de entrada: 35W. Peso: aprox. 10kg. Dimensiones: Largo: 550mm. Alto: 425mm. Ancho: 260mm.

073127

Kit de fijación universal.

NEVERA COOLFREEZE CK 40

073519

Tapa extraíble, iluminación interior, altura para botellas de 1,5lts. Aislamiento de espuma de poliuretano. De +10ºC a -18ºC. Color: cuerpo: gris claro/gris oscuro, Tapa: gris oscuro. Capacidad: aprox. 38lts. TENSIÓN: 230V. AC

073127

Kit de fijación universal.

NEVERA TCX 14

073132

Voltaje: 12/24V. Y 230V. Volumen de almacenamiento: 14 lts. Refrigeración de 30 Cº sobre la temperatura ambiente. Dimensiones (AnchoxAltoxProfundidad): 450x303x335 mm. Peso: 5 Kg.

NEVERA TCX 21

073134

Voltaje: 12/24V. Y 230V. Volumen de almacenamiento: 20 lts. Refrigeración de 30 Cº sobre la temperatura ambiente. Dimensiones (AnchoxAltoxProfundidad): 450x303x426 mm. Peso: 6 Kg.

NEVERA TCX 35

073144

Voltaje: 12/24V. Y 230V. Volumen de almacenamiento: 35 lts. Refrigeración de 30 Cº sobre la temperatura ambiente. Dimensiones (AnchoxAltoxProfundidad): 550x376x466 mm. Peso: 10 Kg.

NEVERA CFX 28

074036

Nevera y congelador con eléctronica especial CFX. Voltaje: 12/24V. y 100-240 V. Volumen de almacenamiento: 32 lts. (incluyendo 3,5 lts. de cajón para fruta y verdura). Refrigeración desde +10 Cº hasta -22 Cº. Dimensiones (Anchox AltoxProfundidad): 620x425x342 mm. Clase energetica: A++. Ahorro de un 35% en el consumo. Peso: 13,1 Kg.

NEVERA CFX 35

073672

Nevera y congelador con eléctronica especial CFX. Voltaje: 12/24V. y 100-240 V. Volumen de almacenamiento: 32 lts. (incluyendo 4,5 lts. de cajón para fruta y verdura). Refrigeración desde +10 Cº hasta -22 Cº. Dimensiones (Anchox AltoxProfundidad): 692x411x398 mm. Clase energetica: A++. Ahorro de un 35% en el consumo. Peso:17,5 Kg.

NEVERA CFX 40

073673

Nevera y congelador con eléctronica especial CFX. Voltaje: 12/24V. y 100-240 V. Volumen de almacenamiento:38 lts. (incluyendo 7 lts. De cajón para fruta y verdura). Refrigeración desde +10 Cº hasta -22 Cº. Dimensiones (Anchox AltoxProfundidad): 692x461x398 mm. Clase energetica: A++. Ahorro de un 35% en el consumo. Peso: 18,5 Kg.

NEVERA CFX 50

073674

Nevera y congelador con eléctronica especial CFX. Voltaje: 12/24V. y 100-240 V. Volumen de almacenamiento: 46 lts. (incluyendo 8,5 lts. de cajón para fruta y verdura). Refrigeración desde +10 Cº hasta -22 Cº. Dimensiones (Anchox AltoxProfundidad): 725x471x455 mm. Clase energetica: A++. Ahorro de un 35% en el consumo. Peso:20,4 Kg.

NEVERA CFX 65

073675

Nevera y congelador con eléctronica especial CFX. Voltaje: 12/24V. y 100-240 V. Volumen de almacenamiento: 60 lts. (incluyendo 13 lts. de cajón para fruta y verdura). Refrigeración desde +10 Cº hasta -22 Cº. Dimensiones (Anchox AltoxProfundidad): 725x561x455 mm. Clase energética: A++. Ahorro de un 35% en el consumo. Peso:22,3 Kg.

NEVERA CFX 65DZ

073676

Nevera y congelador con eléctronica especial CFX. Voltaje: 12/24V. Y 100-240 V. Volumen de almacenamiento:53 lts. (incluyendo 17 lts. de congelador). Refrigeración desde +10 Cº hasta -22 Cº. Dos zonas de temperatura que permiten refrigerar y congelar al mismo tiempo Dimensiones (Anchox AltoxProfundidad): 725x561x455 mm. Clase energética: A+. Ahorro de un 35% en el consumo. Peso: 23,2 Kg.

NEVERA CFX 95DZ2

074037

Nevera y congelador con eléctronica especial CFX. Voltaje: 12/24V. Y 100-240 V. Volumen de almacenamiento:85 lts. (incluyendo 34 lts. de congelador). Refrigeración desde +10 Cº hasta -22 Cº. Dos zonas de temperatura que permiten refrigerar y congelar al mismo tiempo Dimensiones (Anchox AltoxProfundidad): 957x472x530 mm. Clase energética: A+. Ahorro de un 35% en el consumo. Peso: 32 Kg

NEVERA COOLFREEZE CF 110

073126

Tapa extraíble (izquierda/derecha), iluminación interior, espacio vertical para botellas de 2lts. Aislamiento de espuma de poliuretano. Color: cuerpo: gris claro/gris oscuro, Tapa: gris claro. Capacidad: aprox. 106lts. (93lts. Para frío/congelación, 13lts, para alimentos frescos) Tensión: 12/24v CC. Potencia de entrada: 65W. Peso: aprox 33kg. Dimensiones: Largo: 790mm. Alto: 555mm. Ancho: 500mm.

073127

Kit de fijación universal.

073086

Adaptador de red. 230v > 24v.

COOLPOWER M 50U

073527

Controlador de tensión para aplicaciones de 12v. Indicación de estado mediante LEDs, listo para conexión con clavija de encendedor de cigarrillos. Tensión de desconexión: 11,6v CC. Tensión de reconexión: 12,8vCC.

COOLPOWER 804K

073164

Convertidor de tensión 24v > 12v. Para la operación de neveras termoeléctricas y otros consumidores eléctricos aislados que están conectados a la batería durante un tiempo prolongado. Modo de conmutación de ahorro energético con hembrilla de conexión. Tensión de entrada: 20-30v CC. Tensión de salida: 12,5v CC. Dimensiones: Ancho: 53mm. Alto: 45mm. Profundo: 120mm. Peso: 0,25kg.

COOLPOWER EPS 817

073113

Adaptador de red para conectar neveras termoeléctricas de 12v. Tensión de entrada: 230v CA/50Hz. Tensión de salida: 13v CC. Dimensiones: Ancho: 115mm. Alto: 65mm. Profundo: 170mm. Peso: 0,6kg.

COOLPOWER EPS 100

073086

Adaptador de red para la conexión sin problemas de equipos de enfriamiento de 12/24v a la red de 230v. Modo de conmutación, conexión de prioridad a la red automática. Tensión de entrada: 230v CA.Tensión de salida: 25v CC. Potencia de salida: 100W. Dimensiones: 115x65x170mm. Peso: 0,7kg

COOLPOWER MPS 35

073087

Adaptador de red para la conexión sin problemas de equipos de enfriamiento de 12/24v a la red de 110-240v CA. Modo de conmutación, conexión preferente automática para operación con la red eléctrica. Tensión de salida: 25v CC. Potencia de salida: 75W. Dimensiones: 115x55x160mm. Peso: 0,75kg

COOLPOWER MPS 50

073088

Adaptador de red para la conexión sin problemas de equipos de enfriamiento de 12/24v a la red de 110- 240v. Modo de conmutación, conexión preferente automática para operación con la red eléctrica. Tensión de entrada: 110- 240v CA. Tensión de salida: 27v CC. Potencia de salida: 150W. Dimensiones: 120x70x200mm. Peso: aprox. 1kg.

073679

Adaptador de red para la conexión sin problemas de equipos de enfriamiento de 12/24V. A la red de 110-240V. Modo de conmutación,conexión preferente automática para operación con la red eléctrica. Tensión de entrada: 110-24V. Tensión de salida: 27V. Potencia de salida: 170W. Dimensiones: 120x70x200mm. Peso: 1,2 Kg.

Quick®
Nautical Equipment

Cargadores, Baterias, Accesorios

CARGADOR DE BATERÍAS SBC-NRG +
MINI / BAJA POTENCIA

Características:
- 3 estados de carga
- Salidas múltiples para carga de vários grupos de Baterías.
- Elevada eficiencia.
- Carga diferenciada para Baterías electrolíticas cerradas o abiertas, gel o AGM.
- Fusible de salida integrado.
- Capacidad de trabajar a plena potencia con una tensión de la red baja.
- Baja fluctuación residual en salida.
- Capacidad de entrada a la red AC universal (110/220V.).
- Compatible con cualquier generador.
- Ventilador de enfriamiento variable.
- Funcionamiento con temperaturas de -15ºC a 70ºC
- Factor Cos1

Protecciones:
- Inversión de polaridad (incorpora un fusible interno).
- Sobrecarga.
- Cortocircuito.
- Sobrecalentamiento.

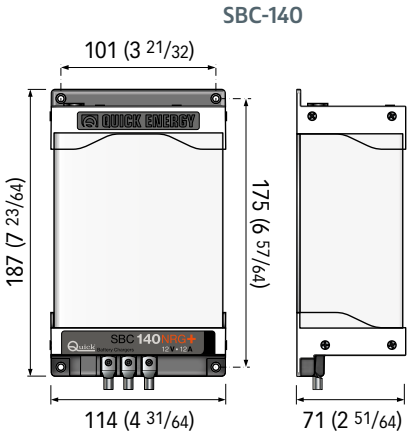

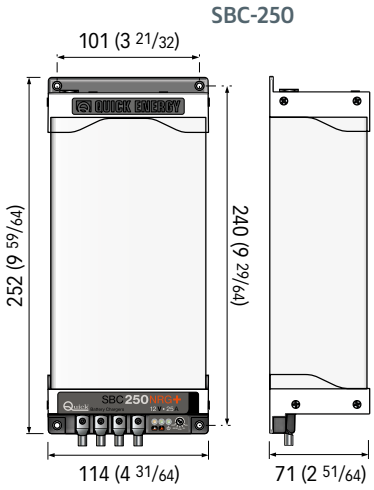

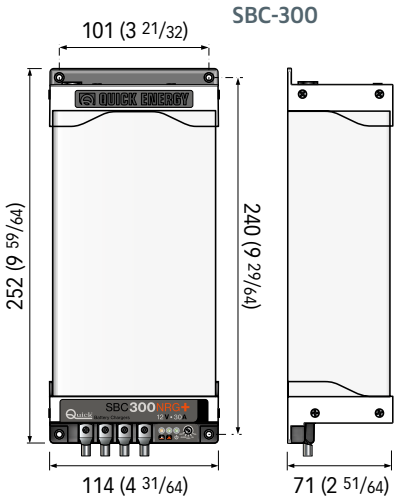

Modelo	SBC-140	SBC-250	SBC-300
Referencia	142958	142959	142960
Corriente de salida máxima [1]	12A.	25A.	30A.
Voltaje	12V.	12V.	12V.
Tensión de carga en absorción	14,1V. abierta - 14,4V. gel/Agm · 14,7V Optima		
Tensión de carga en float	13,4V. abierta - 13,8V. sl/gel Optima - 13,6V. AGM		
Número de salidas [2]	2	3	3
Tensión de alimentación	264 /83 V.		
Frecuencia	45/66 Hz.		
Eficiencia [3]	≥ 83	≥ 85	
Absorción máxima (230/240V.) [3]	0,9A.	1,8A.	2,1A.
Temperatura de funcionamiento	-15 / 70 ºC.		
Rumorosidad	<43dB. A 1mt.	<45 dB. A	<47 dB. A 1mt.
Peso	1,1 Kg.	1,6 Kg.	
Dimensiones	114 x 187 x 71 mm.	114 x 252 x 71 mm.	

[1] Valor máximo nominal en funcionamiento normal o cortocircuito.
[2] Cada salida puede suministrar el valor máximo. La suma de todas las salidas de cada salida no puede exceder el valor máximo de cada equipo.
[3] Con tensión de red de 230V. y corriente de salida igual al valor nominal máximo.

CARGADOR DE BATERÍAS SBC-NRG +
MINI / BAJA POTENCIA

Características:
- 3 estados de carga
- Salidas múltiples para carga de vários grupos de Baterías.
- Elevada eficiencia.
- Carga diferenciada para Baterías electrolíticas cerradas o abiertas, gel o AGM.
- Fusible de salida integrado.
- Capacidad de trabajar a plena potencia con una tensión de la red baja.
- Baja fluctuación residual en salida.
- Capacidad de entrada a la red AC universal (110/220V.).
- Compatible con cualquier generador.
- Ventilador de enfriamiento variable.
- Funcionamiento con temperaturas de -15ºC a 70ºC
- Factor Cos1

Protecciones:
- Inversión de polaridad (incorpora un fusible interno).
- Sobrecarga.
- Cortocircuito.
- Sobrecalentamiento.

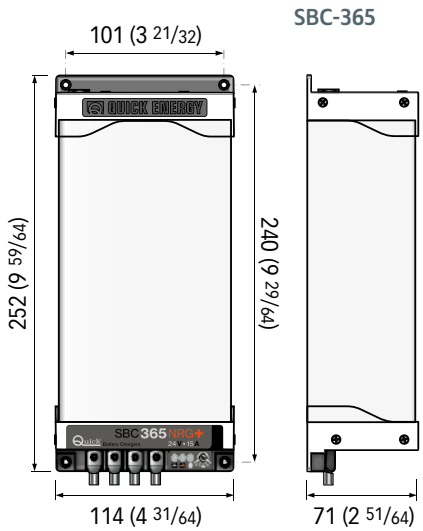

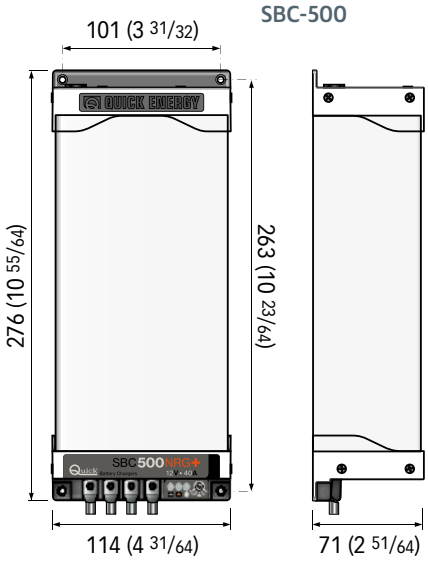

Modelo	SBC-365	SBC-500
Referencia	142961	119177
Corriente de salida máxima [1]	15A.	40A.
Voltaje	24V.	12V.
Tensión de carga en absorción	28,2V. abierta - 28,8V. gel/AGM 29,4V Optima	14,1V. OL - 14,2V. Li-Ion - 14,4V. sellada/gel/AGM 14,7 Optima
Tensión de carga en float	26,8V. Ab. - 27,6 sl/gel Optima 27,2V. AGM	13,4V. OL - 13,5 Li-Ion - 13,6V. AGM 13,8V. SL/gel/Optima
Número de salidas [2]	3	3
Tensión de alimentación	264 /83 V.	264/83V.
Frecuencia	45/66 Hz.	45/66 Hz.
Eficiencia [3]	≥ 85	≥ 87%
Absorción máxima (230/240V.) [3]	2,1A.	2,8A.
Temperatura de funcionamiento	2,1A.	<45dBA a 1 mt.
Rumorosidad	<47 dB. A 1mt.	Forzado con ventiladores de velocidad variable.
Peso	1,6 Kg.	1,8 Kg.
Dimensiones	114 x 252 x 71 mm.	114 x 276 x 71 mm.

[1] Valor máximo nominal en funcionamiento normal o cortocircuito.
[2] Cada salida puede suministrar el valor máximo. La suma de todas las salidas de cada salida no puede exceder el valor máximo de cada equipo.
[3] Con tensión de red de 230V. y corriente de salida igual al valor nominal máximo.

CARGADOR DE BATERÍAS SBC-NRG + MEDIA POTENCIA

Características:

- 3 estados de carga.
- Salida múltiple para carga de vários grupos de Baterías(separador de carga mosfet interno).
- Carga diferenciada para Baterías de electrolito cerrado/abierto, GEL o AGM.
- Fusible de salida integrado (para cada salida).
- Capacidad de trabajar a plena potencia con una tensión de la red baja.
- Posibilidad de utilizar el cargador como alimentador sin Baterías.
- Baja ondulación residual en la salida.
- Capacidad de entrada a la red AC universal (110/220V.)
- Compatible con cualquier generador.
- Sistema "Quick Smart Fan" de gestión optimizada de los ventiladores de refrigeración.
- Doble ventilador de refrigeración que garantiza uniformidad en el flujo del aire, menor rumorosidad acústica.
- Modalidad de potencia reducida automática y manual.
- Interface CANBUS para la transferencia de datos.
- Posibilidad de conectar hasta 3 cargadores de Baterías del mismo modelo en línea.
- Menú multilengua, disponible en castellano.
- Interface via LEDS indicando estado.
- Sensor temperatura incorporado.

Protecciones:

- Inversión de polaridad (incorpora un fusible interno).
- Sobrecarga.
- Cortocircuito.
- Sobrecalentamiento.

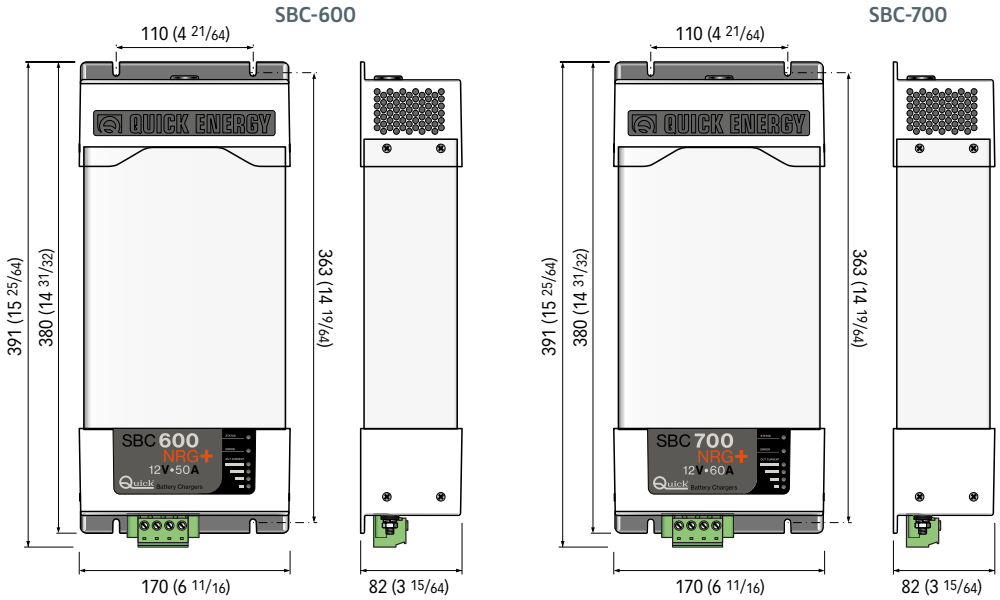

Modelo	SBC-600	SBC-700
Referencia	140589	119184
Corriente de salida máxima [1]	50A.	60A.
Voltaje	12V.	12V.
Tensión de carga en absorción	14,1V. OL - 14,2V. Li-Ion - 14,4V. sellada/gel/AGM 14,7 Optima	
Tensión de carga en float	13,4V. OL - 13,5 Li-Ion - 13,6V. AGM - 13,8V. SL/gel/Optima	
Número de salidas [2]	3	
Tensión de alimentación	264/83V.	
Frecuencia	45/66 Hz.	
Eficiencia [3]	≥90%	
Absorción máxima (230/240V.) [3]	3,4A.	3,9A.
Temperatura de funcionamiento	-15 /70 ºC	
Rumorosidad	<45dBA a 1 mt.	<51db. A 1mt. (42db. Modo silencioso)
Refrigeración	Forzado con ventiladores de velocidad variable.	
Peso	3,1 Kg.	3,1 Kg.

[1] Valor máximo nominal en funcionamiento normal o cortocircuito.
[2] Cada salida puede suministrar el valor máximo. La suma de todas las salidas de cada salida no puede exceder el valor máximo de cada equipo.
[3] Con tensión de red de 230V. y corriente de salida igual al valor nominal máximo.

CARGADOR DE BATERÍAS SBC-NRG + MEDIA POTENCIA

Características:

- 3 estados de carga.
- Salida múltiple para carga de vários grupos de Baterías(separador de carga mosfet interno).
- Carga diferenciada para Baterías de electrolito cerrado/abierto, GEL o AGM.
- Fusible de salida integrado (para cada salida).
- Capacidad de trabajar a plena potencia con una tensión de la red baja.
- Posibilidad de utilizar el cargador como alimentador sin Baterías.
- Baja ondulación residual en la salida.
- Capacidad de entrada a la red AC universal (110/220V.)
- Compatible con cualquier generador.
- Sistema "Quick Smart Fan" de gestión optimizada de los ventiladores de refrigeración.
- Doble ventilador de refrigeración que garantiza uniformidad en el flujo del aire, menor rumorosidad acústica.
- Modalidad de potencia reducida automática y manual.
- Interface CANBUS para la transferencia de datos.
- Posibilidad de conectar hasta 3 cargadores de Baterías del mismo modelo en línea.
- Menú multilengua, disponible en castellano.

Protecciones:

- Inversión de polaridad (incorpora un fusible interno).
- Sobrecarga.
- Cortocircuito.
- Sobrecalentamiento.

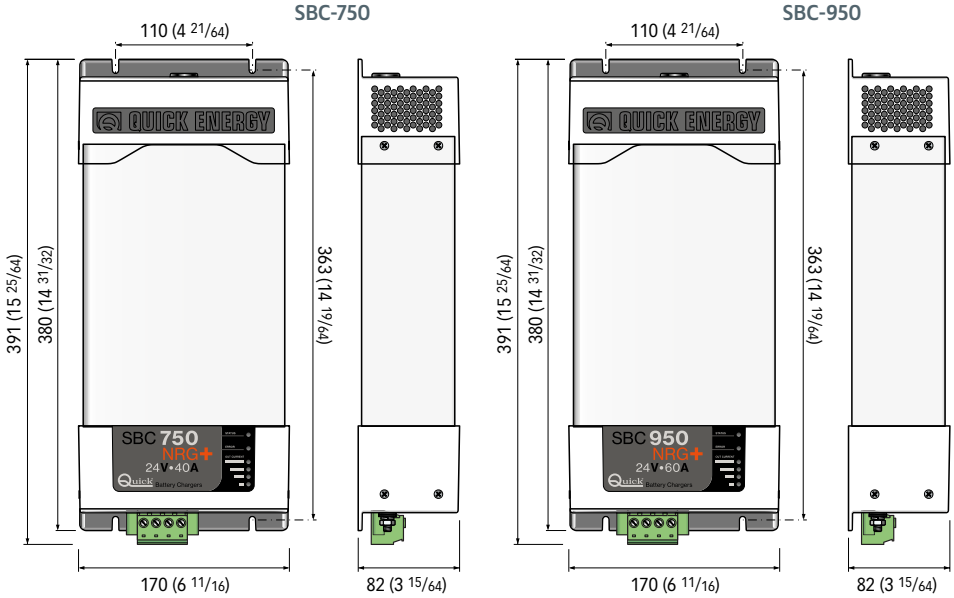

Modelo	SBC-750	SBC-950
Referencia	119186	119187
Corriente de salida máxima [1]	30A.	40A.
Voltaje	24V.	24V.
Tensión de carga en absorción	28,2V. OL - 28,4V. Li-Ion - 28,8V. sellada/gel / AGM 29,4 Optima	
Tensión de carga en float	26,8V. abierta-27,6V. sellada/gel-27,2V. AGM	
Número de salidas [2]	3	
Tensión de alimentación	264/83V.	
Frecuencia	45/66 Hz.	
Eficiencia [3]	≥90%	
Absorción máxima (230/240V.) [3]	3,8A.	5,2A.
Temperatura de funcionamiento	-15 /70 ºC	
Rumorosidad	<51db. A 1mt. (42db. Modo silencioso)	
Refrigeración	Forzado con ventiladores de velocidad variable.	
Peso	5,3 Kg.	5,5 Kg.

[1] Valor máximo nominal en funcionamiento normal o cortocircuito.
[2] Cada salida puede suministrar el valor máximo. La suma de todas las salidas de cada salida no puede exceder el valor máximo de cada equipo.
[3] Con tensión de red de 230V. y corriente de salida igual al valor nominal máximo.

Quick Nautical Equipment

CARGADOR DE BATERÍAS SBC-NRG + ALTA POTENCIA

Características:

- 3 estados de carga.
- Salida múltiple para carga de vários grupos de Baterías(separador de carga mosfet interno).
- Carga diferenciada para Baterías de electrolito cerrado/abierto, GEL o AGM.
- Fusible de salida integrado (para cada salida).
- Capacidad de trabajar a plena potencia con una tensión de la red baja.
- Posibilidad de utilizar el cargador como alimentador sin Baterías.
- Baja ondulación residual en la salida.
- Capacidad de entrada a la red AC universal (110/220V.).Excepto los modelos SBC-1450/1950/2450.
- Compatible con cualquier generador.
- Sistema "Quick Smart Fan" de gestión optimizada de los ventiladores de refrigeración.
- Doble ventilador de refrigeración que garantiza uniformidad en el flujo del aire,menor rumorosidad acústica.
- Modalidad de potencia reducida automática y manual.
- Interface CANBUS para la transferencia de datos.
- Posibilidad de conectar hasta 3 cargadores de Baterías del mismo modelo en línea.
- Menú multilengua, disponible en castellano.
- Interface via LEDS indicando estado.
- Sensor temperatura incorporado.

Protecciones:

- Inversión de polaridad (incorpora un fusible interno).
- Sobrecarga.
- Cortocircuito.
- Sobrecalentamiento.

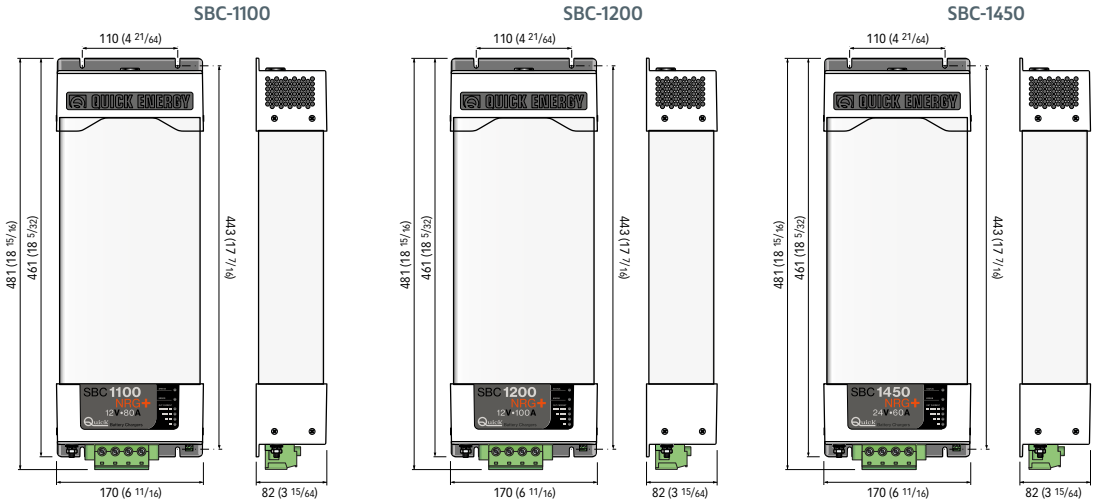

Modelo	SBC-1100	SBC-1200	SBC-1450
Referencia	119185	119174	119161
Corriente de salida máxima [1]	80A.	100A.	60A.
Voltaje	12V.	12V.	24V.
Tensión de carga en absorción	14,1V. OL - 14,2V. Li-Ion 14,4V. sellada/gel/AGM · 14,7 Optima	14,1V. abierta - 14,4 sellada/gel/AGM	28,2V. abierta - 28,8V. sellada/gel/AGM
Tensión de carga en float	13,4V. OL - 13,5 Li-Ion - 13,6V. AGM 13,8V. SL/gel/Optima	13,4V. abierta - 13,8V. sellada/gel · 13,6V. AGM	26,8V. abierta - 27,6V. sellada/gel - 27,2V. AGM
Número de salidas [2]	3		
Tensión de alimentación	264/83V.		
Frecuencia	45/66 Hz.		
Eficiencia [3]	≥ 90%	≥ 88%	≥ 92%
Absorción máxima (230/240V.) [3]	3,9A.	6,7A.	7,9A.
Temperatura de funcionamiento	-15/70 ºC		
Rumorosidad	< 51db. A 1mt. (42db. Modo silencioso)	< 52dB.a 1mt.	
Refrigeración	Forzado con ventiladores de velocidad variable.		
Peso	3,1 Kg.	6,9 Kg.	

[1] Valor máximo nominal en funcionamiento normal o cortocircuito.
[2] Cada salida puede suministrar el valor máximo. La suma de todas las salidas de cada salida no puede exceder el valor máximo de cada equipo.
[3] Con tensión de red de 230V. y corriente de salida igual al valor nominal máximo.

CARGADOR DE BATERÍAS SBC-NRG + ALTA POTENCIA

Características:

- 3 estados de carga.
- Salida múltiple para carga de vários grupos de Baterías(separador de carga mosfet interno).
- Carga diferenciada para Baterías de electrolito cerrado/abierto, GEL o AGM.
- Fusible de salida integrado (para cada salida).
- Capacidad de trabajar a plena potencia con una tensión de la red baja.
- Posibilidad de utilizar el cargador como alimentador sin Baterías.
- Baja ondulación residual en la salida.
- Capacidad de entrada a la red AC universal (110/220V.).Excepto los modelos SBC-1450/1950/2450.
- Compatible con cualquier generador.
- Sistema "Quick Smart Fan" de gestión optimizada de los ventiladores de refrigeración.
- Doble ventilador de refrigeración que garantiza uniformidad en el flujo del aire,menor rumorosidad acústica.
- Modalidad de potencia reducida automática y manual.
- Interface CANBUS para la transferencia de datos.
- Posibilidad de conectar hasta 3 cargadores de Baterías del mismo modelo en línea.
- Menú multilengua, disponible en castellano.
- Interface via LEDS indicando estado.
- Sensor temperatura incorporado.

Protecciones:

- Inversión de polaridad (incorpora un fusible interno).
- Sobrecarga.
- Cortocircuito.
- Sobrecalentamiento.

SBC-1950

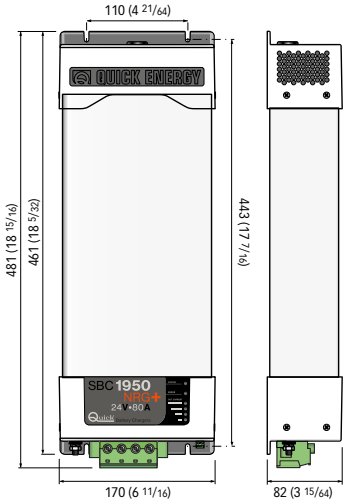

SBC-2450

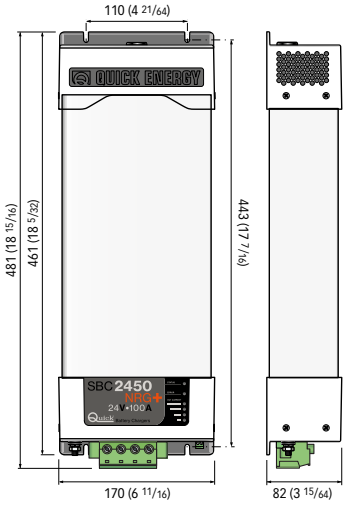

Modelo	SBC-1950	SBC-2450
Referencia	119162	119166
Corriente de salida máxima [1]	80A.	100A.
Voltaje	24V.	24V.
Tensión de carga en absorción	28,2V. abierta - 28,8V. sellada/gel/AGM	
Tensión de carga en float	26,8V. abierta - 27,6V. sellada/gel - 27,2V. AGM	
Número de salidas [2]	3	
Tensión de alimentación	264/161V.	
Frecuencia	45/66 Hz.	
Eficiencia [3]	≥ 92%	
Absorción máxima (230/240V.) [3]	10,5A.	12,9A.
Temperatura de funcionamiento	-15/70 ºC	
Rumorosidad	<52dB.a 1mt.	
Refrigeración	Forzado con ventiladores de velocidad variable	
Peso	6,9 Kg.	

[1] Valor máximo nominal en funcionamiento normal o cortocircuito.
[2] Cada salida puede suministrar el valor máximo. La suma de todas las salidas de cada salida no puede exceder el valor máximo de cada equipo.
[3] Con tensión de red de 230V. y corriente de salida igual al valor nominal máximo.

TABLA DE APLICACIÓN DEL CARGADOR DE BATERÍAS SEGÚN LA POTENCIA

La elección del modelo de cargador de Baterías viene determinada por la capacidad de las Baterías.

				Capacidad Baterías (Ah)		
Modelo	Voltaje	Corriente de salida	Nº. de salidas	1 unidad	2 unidades en paralelo	3 unidades en paralelo
SBC-140	12V.	12A.	2	55-120		
SBC-250	12V.	25A.	3	110-250		
SBC-300	12V.	30A.	3	140-300		
SBC-365	24V.	15A.	3	65-150		
SBC-500	12V.	40A.	3	180-400		
SBC-700	12V.	60A.	3	270-600	540-1200	810-1800
SBC-1100	12V.	80A.	3	360-800	720-1600	1080-2400
SBC-750	24V.	30A.	3	140-300		
SBC-950	24V.	40A.	3	180-400		
SBC-1200	12V.	100A.	3	450-1000	900-2000	1350-3000
SBC-1450	24V.	60A.	3	270-600	540-1200	810-1800
SBC-1950	24V.	80A.	3	360-800	720-1600	1080-2400
SBC-2450	24V.	100A.	3	450-1000	900-2000	1350-3000

INVERTERS

Convierten la tensión continua (12 ó 24V) en tensión alterna (230/240V - 50/60) permitiendo el uso de dispositivos domésticos como DVD, hornos, microondas, etc. Onda senoidal pura.

Referencia	Descripción
140590	12V-50hz-800VA
140591	12V-50hz-1.200VA
140592	12V-50hz-1.600VA
140594	24V-50hz-800VA
140595	24V-50hz-1.200VA
140596	24V-50hz-1.600VA

PANEL RDS-1562 PARA CARGADORES QUICK SBC NRG + MEDIA Y ALTA POTENCIA

140748

- Display LCD multilengua.
- Visualización en tiempo real de las 3 tensiones de salida del cargador.
- Visualización de la corriente total entregada.
- Alimentación universal (12/24V.).
- Interface CANBUS para el traspaso de datos.
- Facilidad de instalación.
- Funcionamiento en un amplio intervalo de temperaturas (-20 a +70ºC).
- Protección contra la inversión de polaridad.
- Dimensiones: 116,5x77,2x27,2mm.
- Peso: 60 gr.

PANEL RDS-1530 UNIVERSAL

119498

- Display LCD alfanumérico.
- Posibilidad de visualizar una, dos o tres tensiones de carga de salida mediante un shunt externo al cargador.
- Iluminación de la pantalla en 2 niveles de intensidad.
- Contraste automático de la pantalla del display según la temperatura ambiente.
- Alimentación universal: 8/30V.
- Facilidad de instalación.
- Funcionamiento en un amplio intervalo de temperaturas (-20 a +70 ºC).
- Dimensiones: 120x65x38.
- Analógico
- Peso: 155 gr.

PANEL RDS-1521 PARA CARGADORES QUICK SBC NRG MEDIA Y ALTA POTENCIA

142349

- Visualización del estado de carga del cargador de Baterías.
- Alimentación universal: 12/24V.
- Interface CANBUS para el traspaso de datos.
- Facilidad de instalación.
- Funcionamiento en un amplio intervalo de temperaturas (-20 a +70 ºC).
- Dimensiones: 60x65x20.
- Peso: 60 gr.

PANEL RDS-1560 PARA CARGADORES QUICK SBC NRG + MEDIA Y ALTA POTENCIA

142787

- Display LCD alfanumérico. Multilengua.
- Visualización en tiempo real de las tres tensiones de salida del cargador.
- Visualización de la corriente total suministrada.
- Iluminación de la pantalla en 6 niveles de intensidad.
- Contraste del display en 5 niveles de intensidad.
- Buzzer para señal acústica.
- Posibilidad de fijar los parámetros del cargador (parámetros CANBUS excluidos).
- Alimentación universal: 8/31V.
- Interface CANBUS para el traspaso de datos.
- Facilidad de instalación.
- Funcionamiento en un amplio intervalo de temperaturas (-20 a +70 ºC).
- Protección contra la inversión de polaridad.
- Dimensiones: 116x78x20mm.
- Peso: 105 gr.

140234

119259

SEPARADOR DE CARGA ELECTRÓNICO ECS

El separador de carga permite aumentar el número de posibles Conexiones a las Baterías, salvaguardando singularmente la carga de cada uno de ellas, como sucede en los cargadores de Baterías de múltiples salidas. Construido con la tecnología Mosfet que permite la repartición de carga sin caída de tensión.

VENTAJAS:

- Caida de tensión insignificante.
- Baja disipación de la potencia.
- Ahorro de energía 6 veces superior respecto al sistema tradicional de diodos.
- Funcionamiento en un amplio intervalo de temperaturas (-20 a +70 ºC).

Modelo	ECS 162	ECS 163	ECS 222	ECS 223
Referencia	119252	119259	140234	140235
Tensión entrada	5/31v.			
Caida de tensión [1]	<0,2V.(0,05V@20A.)			
Número de entradas	1			
Número de salidas	2	3	2	3
Corriente de carga del cargador	120A		180A	
Corriente de carga del alternador	160A		220A	
Refrigeración	Natural			
Dimensiones LxAxP	195x68x135			
Peso	1200g.	1250g.	1200g.	1250g.

[1] Valor en funcionamiento continuo.

140230

140231

SEPARADOR DE CARGA A

Modelo	DCS 1083	DCS1123	DCS 2083
Referencia	140228	140230	140229
Tensión entrada	31V.		
Caida de tensión (1)	0,7V.		
Número de entradas	1		2
Número de salidas	3		
Corriente de carga del cargador	60A.	80A.	60A.
Corriente de carga del alternador	80A.	120A.	80A.
Dimensiones LxAxP	175x68x135		320x68x135
Peso	1090g.		1990g.

[1] Valor en funcionamiento continuo.

SISTEMA DE COMPENSACIÓN DE LA CARGA KTB4N

142963

Permite a los cargadores de Baterías SBC NRG de media y alta potencia efectuar la compensación de la tensión de carga en función de la temperatura de las Baterías conectadas.

Características:

- Posibilidad de mesurar la temperatura de 1, 2, 3 ó 4 Baterías (según el Número de sensores conectados).
- Posibilidad de conectar hasta 32 interfaces ref. 142963 al mismo cargador de Baterías.
- Alimentación universal: 12/24V.
- Interface CANBUS para el traspaso de datos.
- Facilidad de instalación.
- Dimensiones: 134x63x94.
- Peso: 180g.

SENSOR DE TEMPERATURA KTBS

119961

Sensor de temperatura de alta precisión para aplicar en las Baterías.

Debe ser utilizado con el interface KTB4N ref. 142963.

REDUCTOR DE TENSIÓN VRS

La larga experiencia en el mundo de la náutica de Quick le ha permitido desarrollar un producto con prestaciones superiores a los standards del mercado.

VENTAJAS:

- Baja ondulación residual en la salida (ripple inferior a 50mV RMS).
- Proteccion contra corto-circuito,sobretensión de salida e inversión de polaridad en la salida.

Modelo	VRS 10	VRS 16	VRS 23
Referencia	119425	119426	119427
Corriente de salida [1]	8A	12A	18A
Carga de salida	10A	16A	23A
Tensión nominal de salida	13,5V.+-0,5V.		
Estabilidad de tensión	1%		
Ondulación residual	30mV max RMS		
Alimentación	20/30V.		
Abscorción máxima	8,3A	11,9A	17,8A
Refrigeración	Natural		
Material	Aluminio		
Dimensiones LxPxA	160x75x35	170x105x35	200x116x41
Peso	390g.	550g.	780g.

[1] Valor en funcionamiento continuo.

REDUCTOR DE TENSIÓN DE ALTA FRECUENCIA VRS HE

Modelo	VRS 30 HE
Referencia	143586
Corriente de salida [1]	30A
Tensión nominal de salida	13,5V
Estabilidad de tensión	1%
Ondulación residual	<15mV RMS
Intervalo tensión alimentación	18/32V.
Alimentación	24V.
Abscorción máxima	24A
Refrigeración	Natural
Eficiencia	>-95%
Material	Aluminio
Dimensiones LxPxA	120x157x40
Peso	500g

[1] Valor en funcionamiento continuo.

RELÉ DE BATERÍA

185800

Para utilizar con sistemas de 2 Baterías. Aísla la batería principal de arranque mientras la segúnda permanece en uso para fuerza auxiliar.

614405

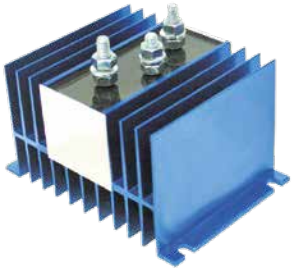

614407

614413

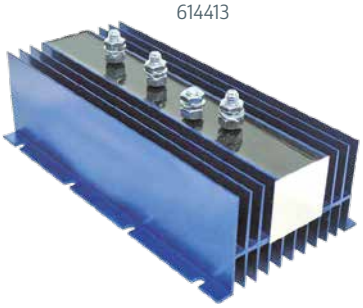

614415

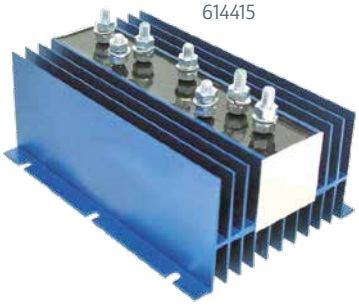

AISLADOR DE BATERÍAS

Actuan como puentes de carga que permiten el paso de la corriente eléctrica en una sola dirección,permitiendo la conexión del alternador directamente a dos o varias Baterías sin temor a que la batería mas cargada se vacie en las de menos carga. Ambas Baterías se cargan automáticamente, en proporción, según sus necesidades, mientras el alternador gire. Cuando el aislador se utiliza en conexión con un selector para proporcionar la carga a la batería mas necesitada.

Referencia	Carga máxima	Alternadores	Baterías
614405	70A	1	2
614406	70A*	1	2
614408	120A	1	2
614410	120A	1	3
614413	70A	2	3
614415	120A	2	2
614418	95A	1	2
614421	160A	1	3

* Terminal regulador alternador

614415

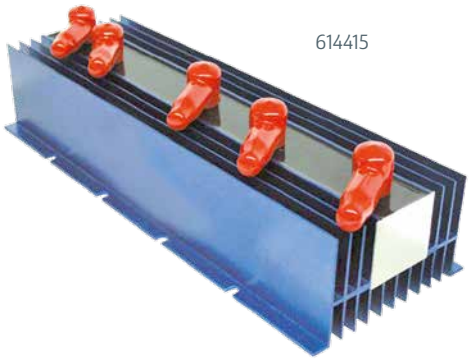

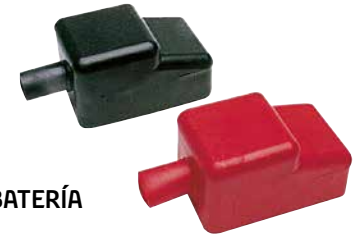

PROTECTORES BORNE DE BATERÍA

101059

Par de protectores rojo y negro para bornes de batería. Fabricado en PVC flexible.

TERMINALES DE BATERÍA

053001

Par de terminales (+/-) de bronce con tornillos de sujeción al borne de acero inoxidable.

CINCHAS DE SUJECIÓN

107717

Cinchas de nylon para sujetar cajas de batería y depósitos de combustible. Longitud 1400mm.

BATERÍAS TITANIUM

Selladas y reforzadas. Disponen de un visor para comprobar el estado de la carga. Placas de aleación Calcio-Calcio. Especialmente diseñadas para el ambiente marino. Bornes situados en los 2 lados, excepto las refs. 034306-7-8-9 que tienen los bornes en el mismo lado.

Referencia	AMP	Arran.	Medidas
034300	50	420	207x175x190
034301	60	600	242x175x190
034302	75	680	278x175x190
034303	95	820	353x175x190
034304	100	750	310x175x215
034305	130	750	344x172x282
034306	140	900	513x189x220
034309	140	900	513x175x220
034307	180	1150	513x223x223
034308	220	1250	518x276x242

CAJAS DE BATERÍA

Fabricados en material plástico resistente, con cinchas de sujeción.

101029 *Tapa Roja*

Dimensiones: 190x270x200mm.

107010

Dimensiones: 197x337x268mm

101028 *Tapa Amarilla*

Dimensiones: 200x410x200mm

113371

Dimensiones: 270x270x520mm. (no incluye chinchas)

BATERIA OPTIMA

034310

· V (Voltaje): 12
· Ah: 50
· Arranque: 815
· Longitud: 254
· Ancho: 175
· Altura: 200
· Peso: 17.4 Kg.
· Disposición: LH+
· Tipo de tecnología: AGM
· Aplicación: Bateria de arranque

034311

V (Voltaje): 12
Ah: 55
Arranque: 750
Longitud: 254
Ancho: 175
Altura: 200
Peso: 19.7
· Disposición: LH+
· Tipo de tecnología: AGM
· Aplicación: Bateria de arranque y ciclo profundo

034312

· V (Voltaje): 12
· Ah: 75
· Arranque: 975
· Longitud: 325
· Ancho: 165
· Altura: 238
· Peso: 26.5
· Tipo de tecnología: AGM
· Aplicación: Arranque y Ciclo profundo

034313

· V (Voltaje): 12
· Ah: 66
· Arranque: 845
· Longitud: 309
· Ancho: 172
· Altura: 200
· AGM para arranque y ciclo profundo.

034320

034321

034322

034325

034326

BATERIAS OPTIMA REDTOP

100% libre de escapes y sin mantenimiento. Las celdas selladas impiden escapes en la bateria aunque se instale de lado. Extraordinaria capacidad de arranque. Alta resistencia a vibraciones, golpes y colisiones. Soporta las condiciones mas duras sin escapes y sin interrupciones. Voltaje: 12V.

Referencia	Capacidad Ah	Arranque A	Largo	Ancho	Alto	**Esquema** (posición bornes)
O34320	50	815	254	172		Centrados. Simétrico
O34321	50	815	254	172	173	Positivo izquierda.
O34322	50	815	254	172	173	Positivo derecha.
O34325	44	730	237	172	168	Positivo izquierda.
O34326	44	730	237	172	168	Positivo derecha

034330

034331

034333

034334

034335

034336

BATERIAS OPTIMA YELLOWTOP

Ciclo profundo para aplicaciones extremas. Garantizan potencia sin interrupción durante todo el ciclo de descarga. Se pueden cargar y descargar muchas veces sin perdida de capacidad, ideal para uso estacional debido a su minimo indice de autodescarga. Resistencia extrema a las vibraciones.

Referencia	Capacidad Ah	Arranque A	Largo	Ancho	Alto	**Esquema** (posición bornes)
O34330	75	975	325	158	218	Centrados.Simétrico.
O34331	55	765	254	172	173	Positivo izquierda.
O34333	48	660	237	172	168	Positivo derecha.
O34334	38	460	237	129	201	Positivo izquierda.
O34335	38	460	237	129	201	Positivo derecha.
O34336	55	765	252	90	185	Centrados. Simétrico.

BATERIAS RITAR

Selladas de tecnologia AGM. Construcción totalmente hermética.

Sin mantenimiento. Construcción en recipiente ABS, especialmente resistente a vibraciones y golpes. Sistema de valvulas de seguridad.

Baja autodescarga. Voltaje: 12V.

Referencia	Capacidad Ah	Largo x alto x hondo
O34350	90	306,5x168,5x235
O34349	100	328x172x222
O34351	120	407x177x225
O34352	150	483x170x240
O34353	180	530x209x219
O34339	200	522x240x224
O34340	230	521x269x208

034350

034353

034418

034423

034424

	Ref. Varta		Ah Capacidad 20 h a 27º	Dimensiones (mm)			Esquema	Borne	Sujeción
				Largo	Ancho	Alto			
034400	A13	12	40	187	140	227	0	3	B01
034401	A14	12	40	187	127	227	0	3	-
034402	A15	12	40	187	127	227	1	3	-
034403	B36	12	44	175	175	190	0	1	B13
034404	B18	12	44	207	175	175	0	1	B13
034405	B31	12	45	238	129	227	0	3	-
034406	B32	12	45	238	129	227	0	1	-
034407	B33	12	45	238	129	227	1	3	-
034408	B34	12	45	238	129	227	1	1	-
034409	C22	12	52	207	175	190	0	1	B13
034410	D43	12	60	242	175	190	1	1	B13
034411	D24	12	60	242	175	190	0	1	B13
034412	D59	12	60	242	175	175	0	1	B13
034413	D47	12	60	232	173	225	0	1	-
034414	D48	12	60	232	173	225	1	1	-
034415	E23	12	70	261	175	220	0	1	B01
034416	E24	12	70	261	175	220	1	1	B01
034417	E43	12	72	278	175	175	0	1	B13
034418	E11	12	74	278	175	190	0	1	B13
034419	E12	12	74	278	175	190	1	1	B13
034420	F16	12	80	315	175	190	0	1	B13
034421	F17	12	80	315	175	175	0	1	B13
034422	G3	12	95	353	175	190	0	1	B13
034423	G7	12	95	306	173	225	0	1	B01
034424	G8	12	95	306	173	225	1	1	B01
034425	A16	12	40	175	175	190	0	1	B13
034426	A17	12	41	207	175	175	0	1	B13
034427	B23	12	45	219	135	225	0	1	B01
034428	B24	12	45	219	135	225	1	1	B01
034429	B19	12	45	207	175	190	0	1	B13
034430	B20	12	45	207	175	190	1	1	B13
034431	C11	12	53	242	175	175	0	1	B13
034432	C14	12	56	242	175	190	0	1	B13

034455

034464

034461

	Ref. Varta		Ah Capacidad 20 h a 27º	Dimensiones (mm)			Esquema	Borne	Sujeción
				Largo	Ancho	Alto			
034433	C15	12	56	242	175	190	1	1	B13
034434	E9	12	70	278	175	175	0	1	B13
034435	E13	12	70	278	175	190	0	1	B13
034436	F5	12	88	353	175	175	0	1	B13
034437	F6	12	90	353	175	190	0	1	B13
034438	H4	12	100	413	175	220	1	1	B00
034439	H5	12	100	413	175	220	0	1	B00
034440	H9	12	100	313	175	205	0	1	B13
034441	H17	12	105	330	172	240	9	1	B01
034442	H16	12	105	330	172	240	9	8	B01
034443	I2	12	110	514	175	210	3	1	B03
034444	I4	12	110	347	173	234	0	1	B00
034445	I5	12	110	347	173	234	1	1	B00
034446	I6	12	110	413	175	220	0	1	B03
034447	I18	12	110	347	173	234	0	1	B01
034448	I8	12	120	513	189	223	3	1	B00
034449	I16	12	120	510	175	235	4	1	B03
034450	J1	12	125	349	175	290	0	1	B00
034451	J2	12	125	349	175	290	1	1	B00
034452	J3	12	125	286	269	230	2	1	B00
034453	J5	12	130	514	218	208	3	1	B00
034454	J8	12	135	360	253	240	6	1	B11
034455	J10	12	135	514	175	210	3	1	B03
034456	K4	12	143	514	218	210	3	1	B03
034457	K11	12	143	508	174	205	0	1	B01
034458	M11	12	154	513	189	223	3	1	B00
034459	L2	12	155	513	223	223	3	1	B00
034460	L5	12	155	510	218	230	4	1	B03
034461	M12	12	180	513	223	223	3	1	B00
034462	M7	12	180	513	223	223	4	1	B03
034463	M10	12	190	513	223	223	4	1	B03
034464	N5	12	220	518	276	242	3	1	B00

Quick®
Nautical Equipment

Hélices de maniobra y Accesorios

PRONAUTIC
TECHNICS

Quick®
Nautical Equipment

- Las hélices de maniobra Quick son el fruto de una busqueda constante en conseguir las máximas prestaciones en cualquier condición y garantizar una larga vida.
- Proyectado y construido integramente en las instalaciones de Quick en Ravenna con componentes fabricados integramente en Italia.
- La calidad superior de las hélices de proa Quick son reconocidas por los mejores astilleros.
- La gama comprende vários modelos,con prestaciones de empuje de los 30 a 400kgf. para embarcaciónes de hasta 30 metros.
- Disponen de motor eléctrico para instalación fija (BTQ), con motor eléctrico en versión retráctil (BTR/ BTVR) y con motor hidráulico (BTH).
- Las hélices de maniobra Quick están estudiadas para ser montadas a proa y popa gracias a los túneles que permiten los 2 tipos de instalación.
- Las hélices Retráctiles BTR o BTVR estan especialmente dotados de un sistema electromecánico que permiten a la hélice el reposo dentro de su estructura.
- Salvaguardando la eficiencia hidrodinámica del barco durante la navegación. Los 2 modelos pueden ser instalados a popa o proa.

Tecnologia y prestaciones

MAYORES PRESTACIONES, MENOR ABSORCIÓN

Las hélices de 4 palas garantizan la máxima prestación de empuje y la reducción en el consumo eléctrico.
Fabricadas en material composite resisten cualquier condición. El sistema contra-rotativo ofrece las mejores prestaciones de empuje.
Las dos hélices han sido diseñadas para dar el mejor empuje a ambos lados (babor y estribor).

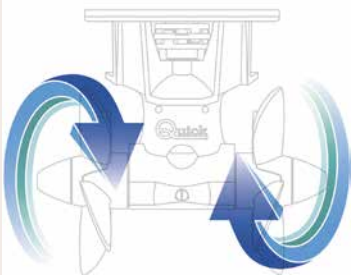

El reductor esta fabricado de manera que no influye en el comportamiento de la hélice en cualquiera de las direcciones. El pie de la hélice en bronce esta dotado de un perfil hidrodinamico que reduce las turbulencias al mínimo.
No requiere mantenimiento ya que gracias a la calidad de los materiales utilizados se puede garantizar un sellado que permiten una perfecta lubricación de por vida. La protección del anodo de zinc es facilmente reemplazable.

La unión elastica que optimiza el alíneamiento entre el motor y el reductor es un proyecto exclusivo de Quick. Este sistema permite mantener el empuje preservando el sistema del impulso de la hélice de proa con resultados netamente superiores a la media. El soporte de unión está fabricado enteramente en aluminio de óxido duro.

BTQ - 1 HÉLICE 12/24V.

Referencia	Voltaje	Potencia	Fuerza de Empuje
BTQ 110-25	12V.	1,3 Kw	25 Kgf.
BTQ 125-30	12V.	1,3 Kw	30 Kgf.
BTQ 125-40	12V.	2,2 Kw.	40 Kgf.
BTQ 140-30	12V.	1,5 Kw.	30 Kgf.
BTQ 140-40	12V.	2,2 Kw.	40 Kgf.
BTQ 185-55	12V./24V.	3 Kw	55 Kgf.
BTQ 185-75	12V./24V.	4 Kw.	75 Kgf.
BTQ 185-95	12V./24V.	6 Kw.	95 Kgf.

BTQ - DOBLE HÉLICE 12/24V.

Referencia	Voltaje	Potencia	Fuerza de Empuje
BTQ 185-65	12/24V.	3,3 Kw.	65 Kgf.
BTQ 185-85	12/24V.	4,3 Kw.	85 Kgf.
BTQ 185-105	12/24V.	6,3 Kw.	105 Kgf.
BTQ 250-140	12/24V.	8 Kw.	140 Kgf.
BTQ 250-240	24V.	10 Kw.	240 Kgf.
BTQ 300-250	24V.	10 Kw.	250 Kgf.
BTQ 300-270	24V.	12 Kw.	270 Kgf.
BTQ 300-300	48V.	15 Kw.	300 Kgf.

BTAC - DOBLE HÉLICE. ALIMENTACIÓN: 380V.

Referencia	Voltaje	Potencia	Fuerza de Empuje
BTAC 250-200	380/690V.	9,2 Kw.	200 Kgf.
BTAC 300-300	380/690V.	15 Kw.	300 Kgf.
BTAC 300-350	380/690V.	22 Kw.	350 Kgf.
BTAC 386-420	380/690V.	22 Kw.	420 Kgf.
BTAC 386-460	380/690V.	30 Kw.	460 Kgf.

BTH - DOBLE HÉLICE. HIDRÁULICA

Referencia	Voltaje	Potencia	Fuerza de Empuje
BTH 185-85	85 Kgf.	6,4 Kw.	85 Kgf.
BTH 185-105	105 Kgf.	8 Kw.	105 Kgf.
BTH 250-150	150 Kgf.	9,2 Kw.	150 Kgf.
BTH 250-220	220 Kgf.	11,2 Kw.	220 Kgf.
BTH 300-240	240 Kgf.	15,5 Kw.	240 Kgf.
BTH 300-300	300 Kgf.	20 Kw.	300 Kgf.
BTH 300-400	400 Kgf.	24 Kw.	400 Kgf.
BTH 386-455	455 Kgf.	34 Kw.	455 Kgf.
BTH 386-580	580 Kgf.	41 Kw.	580 Kgf.

BTR - RETRACTIL. DOBLE HÉLICE. 12/24V.

Referencia	Voltaje	Potencia	Fuerza de Empuje
BTR 140			
BTR 185-65	12/24V.	3,3 Kw.	65 Kgf.
BTR 185-85	12/24V.	4,3 Kw.	85 Kgf.
BTR 185-105	12/24V.	6,3 Kw.	105 Kgf.
BTR 250-140	24V.	8 Kw.	140 Kgf.
BTR 250-240	24V.	10 Kw.	240 Kgf.

BTRH - RETRACTIL. DOBLE HÉLICE. HIDRÁULICA.

Referencia	Voltaje	Potencia	Fuerza de Empuje
BTRH 185-85		6,4 Kw.	85 Kgf.
BTRH 185-105		8 Kw.	105 Kgf.
BTHR 250-150		9,2 Kw.	150 Kgf.
BTHR 250-220		11,2 Kw.	220 Kgf.

ACCESORIOS PARA HÉLICES DE PROA

- Túneles de proa y popa
- Cableados
- Fusibles / Portafusibles
- Mandos de panel
- Mandos a distancia
- Convertidor 12V. a 24V.
- Interruptores

HÉLICES DE PROA CON HÉLICE SIMPLE PARA TUNEL DE 110MM.

Modelo		BTQ 110-25 Ref. 143508
Tipo hélice		Simple
Tunel		110mm.
Voltaje		12V.
Potencia motor		1,3 Kw.
Empuje		25 Kgf.
Eslora embarcación		5 - 7 mts.
Peso		9,8 kgs.
Dimensiones	A	258mm.
	B	110mm.
	C	84mm.
Fusible		143547
Portafusible		140245

Con protector del motor. Estanqueidad IP66

145162 HÉLICE DE PROA BTQ 110-25

145163 HÉLICE DE POPA BTQ 110-25

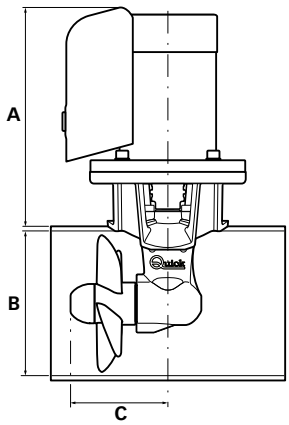

Disponibles con arcasa protectora. Estanqueidad IP66

KIT HÉLICE 25 Kgf.

143589

El kit incluye la hélice ref. 143508, el joystick ref. 119843, el cable de 6 mts. ref. 119844, tunel de 75cm. de longitud ref. 143531, fusible y portafusible.

HÉLICES DE PROA CON HÉLICE SIMPLE PARA TUNEL DE 125 mm.

Modelo		BTQ 125-30 Ref. 143509	BTQ 125-40 Ref. 143510
Tipo hélice		Simple	Simple
Tunel		125mm.	125mm.
Voltaje		12V.	12V.
Potencia motor		1,5 Kw.	2,2 Kw.
Empuje		30 Kgf.	40 Kgf.
Eslora embarcación		7 - 8 mts.	7-9 mts.
Peso		18 Kg.	18,3 Kg.
Dimensiones	A	258mm.	258mm.
	B	125mm.	125mm.
	C	84mm.	84mm.
Fusible		143550	143553
Portafusible		140245	140246

Con protector del motor. Estanqueidad IP66

145164 HÉLICE DE PROA BTQ 125-30

145165 HÉLICE DE POPA BTQ 125-30

145166 HÉLICE DE PROA BTQ 125-40

145167 HÉLICE DE POPA BTQ 125-40

KIT HÉLICE 30 KGF.

143590

El kit incluye la hélice ref. 143509 el joystick ref. 119843, el cable de 6 mts.. ref. 119844, tunel de 75cm. de longitud ref. 143536, fusible y portafusible.

KIT HÉLICE 40 KGF.

143591

El kit incluye la hélice ref. 143510, el joystick ref. 119843, el cable de 6 mts. ref. 119844, tunel de 75 cms. de longitud ref. 143536, fusible y portafusible.

HÉLICES DE PROA CON HÉLICE SIMPLE PARA TUNEL DE 140 mm.

Modelo		BTQ 140-30 Ref. 119830	BTQ 140-40 Ref. 119831
Tipo hélice		Simple	Simple
Tunel		140mm.	140mm.
Voltaje		12V.	12V.
Potencia motor		1,5 Kw.	2,2 Kw.
Empuje		30 Kgf.	40 Kgf.
Eslora embarcación		7-8 mts.	7-9 mts.
Peso		11,8 kgs.	12,4 kg.
Dimensiones	A	268mm.	268mm.
	B	140mm.	140mm.
	C	108mm.	108mm.
Fusible		143547	143550
Portafusible		140245	140245

Con protector del motor. Estanqueidad IP66

145168 HÉLICE DE PROA BTQ 140-30

145169 HÉLICE DE POPA BTQ 140-30

145170 HÉLICE DE PROA BTQ 140-40

145171 HÉLICE DE POPA BTQ 140-40

KIT HÉLICE 40 KGF.

143592

El kit incluye la hélice ref. 119831, joystick ref. 119843, cable de 6 mts. ref. 119844, tunel de 75cm. de longitud ref. 119872, fusible y portafusible.

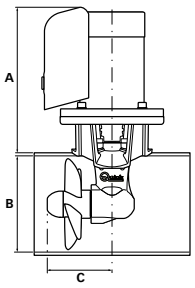

KIT HÉLICE 55 KGF.

143593

El kit incluye la hélice ref. 119832, mando ref. 119842, cable de 12mts. ref. 119845, tunel de 1mt. de longitud, fusible y portafusible.

HÉLICES DE PROA CON HÉLICE SIMPLE PARA TUNEL DE 185 mm.

Modelo		BTQ 185-55 Ref. 119832	BTQ 185-55 Ref. 119833	BTQ 185-75 Ref. 119834	BTQ 185-75 Ref. 119835	BTQ 185-95 Ref. 119836	BTQ 185-95 Ref. 119837
Voltaje		12V.	24V.	12V.	24V.	12V.	24V.
Tipo hélice		Simple		Simple		Simple	
Túnel		185mm.		185mm.		185mm.	
Potencia motor		3 Kw.		4 Kw.		6 Kw.	
Empuje		55 Kgf.		75 Kgf.		95 Kgf.	
Eslora embarcación		8-11mts.		10-13 mt.		12-15 mt.	
Peso		17,2 kg.	17,5kg.	17,5 kg.	20,5 kg.	27,2 kg.	24,4 kg.
Dimensiones	A	292mm.	278mm.	329mm.	280mm.	410mm.	374mm.
	B	185mm.		185mm.		185mm.	
	C	123mm.		123mm.		123mm.	
Fusible		143551	143548	143554	143551	143554	143551
Portafusible		140245	140245	140246	140245	140246	140245

Con protector del motor. Estanqueidad IP66

145172 HÉLICE DE PROA/POPA BTQ 185-65 12V.
145172 HÉLICE DE PROA/POPA BTQ 185-65 24V.
145172 HÉLICE DE PROA/POPA BTQ 185-85 12V.
145172 HÉLICE DE PROA/POPA BTQ 185-85 24V.
145172 HÉLICE DE PROA/POPA BTQ 185-105 24V.

Sin escobillas.

Disponibles con carcasa protectora. Estanqueidad IP66

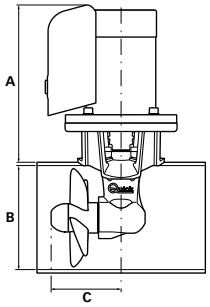

HÉLICES DE PROA CON HÉLICE SIMPLE PARA TUNEL DE 185 mm.

Modelo		BTQ 185-65 Ref. 140056	BTQ 185-65 Ref. 140057	BTQ 185-85 Ref. 140058	BTQ 185-85 Ref. 140059	BTQ 185-105 Ref. 140071	BTQ 185-105 Ref. 140072
Voltaje		12V.	24V.	12V.	24V.	12V.	24V.
Tipo hélice		Doble contra-rotación		Doble contra-rotación		Doble contra-rotación	
Túnel		185mm.		185mm.		185mm.	
Potencia motor		3,3 Kw.		4,3 Kw.		6,3 Kw.	
Empuje		65 Kgf.		85 Kgf.		105 Kgf.	
Eslora embarcación		8 - 11 mt.		10-13 mt.		12-15 mt.	
Peso		18 Kg.	18,3 Kg.	18,3 Kg.	21,3 Kg.	28 Kg.	25,2 Kg.
Dimensiones	A	292mm.	278mm.	329mm.	280mm.	410mm.	374mm.
	B	185mm.		185mm.		185mm.	
	C	265mm.		265mm.		265mm.	
Fusible		143552	143549	143555	143552	143555	143552
Portafusible		140245	140245	140246	140245	140246	140245

HÉLICES DE PROA CON HÉLICE DOBLE PARA TUNEL DE 250 mm.

Modelo		BTQ 250-120 Ref. 140744	BTQ 250-120 Ref. 140754	BTQ 250-140 Ref. 119838	BTQ 250-240 Ref. 119839
Voltaje		12V.	24V.	24V.	24V.
Tipo hélice		Doble contra-rotación			
Túnel		250 mm.	250 mm.	250 mm.	250 mm.
Potencia motor		6,5 Kw.	6,5 Kw.	8 Kw.	10 Kw.
Empuje		120 Kgf.	120 Kgf.	140 Kgf.	240 Kgf.
Eslora embarcación		13-17 mt.	13-17 mt.	14-18 mt.	16-21 mt.
Peso		36,6 Kg.	36,6 Kg.	39,5 Kg.	50 Kg.
Dimensiones	A	390 mm.	390 mm.	394 mm.	471 mm.
	B	250 mm.	250 mm.	250 mm.	250 mm.
	C	373 mm.	373 mm.	373 mm.	373 mm.
Fusible		143556	143552	143552	143556
Portafusible		140246	140245	140245	140246

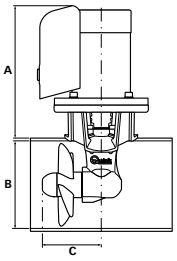

145158 HÉLICE BTQ 250-140

Sin escobillas.

HELICES DE PROA CON HÉLICE DOBLE PARA TUNEL DE 300 mm.

Modelo		BTQ 300-250 Ref. 119840	BTQ 300-270 Ref. 119841
Voltaje		24V.	24V.
Tipo hélice		Doble contra-rotación	
Túnel		300mm.	300mm.
Potencia motor		10 Kw.	12 Kw.
Empuje		250 Kgf.	270 Kgf.
Eslora embarcación		20-26 mt.	23-30 mt.
Peso		48 Kg.	55,2 Kg.
Dimensiones	A	410mm.	481mm.
	B	300mm.	300mm.
	C	436mm.	436mm.
Fusible		143555	143556
Portafusible		140246	140246

HÉLICE DE PROA 48V. CON HÉLICE DOBLE PARA TUNEL DE 300 mm.

Modelo		BTQ 300-300 Ref. 142298
Voltaje		48V.
Tipo hélice		Doble de Nibral contra-rotación
Túnel		300mm.
Potencia motor		15 Kw.
Empuje		300 Kgf.
Eslora embarcación		20-26 mt.
Peso		58,2 Kg.
Dimensiones	A	520mm.
	B	300mm.
	C	434mm.
Fusible		143556
Portafusible		140246

145159 HÉLICE BTQ 2300-300

Sin escobillas.

Opcionales:

Cajas conversión paralelo:

143047

Permite la instalación de hélices de proa de 24V.

En embarcaciónes con funcionamiento a 12V.
Mediante un grupo de Baterías adicional.

143048

Permite la instalación de hélices de proa de 48V.

En embarcaciónes con funcionamiento a 24V.
Mediante un grupo de Baterías adicional.

HÉLICE DE PROA 380V. CON HÉLICE DOBLE PARA TUNEL DE 250 mm.

Modelo		BTAC 250-200 Ref. 142299
Voltaje		400/690V.
Tipo hélice		Doble contra-rotación
Túnel		250mm.
Potencia motor		15 Kw.
Empuje		200 Kgf.
Eslora embarcación		18-22 mt.
Peso		150 Kg.
Dimensiones	A	691 mm.
	B	250 mm.
	C	371 mm.

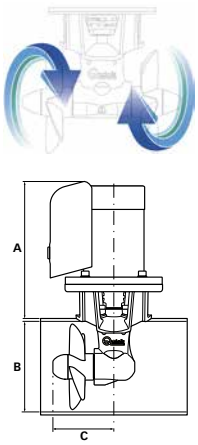

HÉLICES DE PROA 380V. CON HÉLICE DOBLE PARA TUNEL DE 300 mm.

Modelo		BTAC 300-300 Ref. 142302	BTAC 300-350 Ref. 142304
Voltaje		380/690V.	
Tipo hélice		Doble de nibral contra-rotación	
Túnel		300 mm.	
Potencia motor		15 Kw.	22 Kw.
Empuje		300 Kgf.	350 Kgf.
Eslora embarcación		26-30 mt.	28-34 mt.
Peso		155 Kg.	190 Kg.
Dimensiones	A	701 mm.	773 mm.
	B	300 mm.	300 mm.
	C	434 mm.	434 mm.

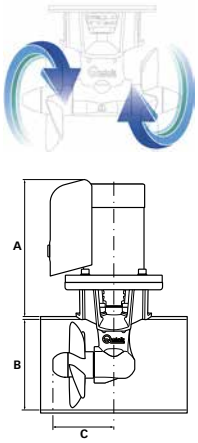

HÉLICES DE PROA 380V. CON HÉLICE DOBLE PARA TUNEL DE 386 mm.

Modelo		BTAC 386-420 Ref. 119967	BTAC 386-460 Ref. 119968
Voltaje		400/690V.	
Tipo hélice		Doble de bronce marino contra-rotación	
Túnel		386 mm.	
Potencia motor		30 Kw.	37 Kw.
Empuje		420 Kgf.	460 Kgf.
Eslora embarcación		22-37 mt.	25-40 mt.
Peso		298 Kg.	306 Kg.
Dimensiones	A	924 mm.	924 mm.
	B	386 mm.	386 mm.
	C	510mm.	510 mm.

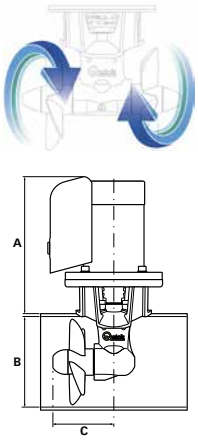

Opcionales:

Cajas paras las Conexiones eléctricas:

142308

Para las helices de 15Kw de 380V.

143049

Para las helices de 22Kw de 380V.

HÉLICES HIDRÁULICAS CON DOBLE HÉLICE PARA TUNEL DE 185 mm.

Modelo		BTH 185-55 Ref. 140217	BBTH 185-105 Ref. 140218
Tipo hélice		Doble contra-rotación	
Tunel		185mm.	
Tipo motor		Reversible y engranajes	
Potencia motor		4,5 cc	6,4 cc
Eslora embarcación		10 - 15 mt.	14 - 18 mt.
Peso		11,4 Kg.	11,8 Kg.
Capacidad**		17,0 lt/min.	28,0 lt/min.
Presión**		250 bar.	190 bar.
Potencia		6,4 Kw.	8,0 Kw.
Empuje		85 Kgf.	105 Kgf.
Dimensiones	A	175mm.	177mm.
	B	185mm.	185mm.
	C	265mm.	265mm.

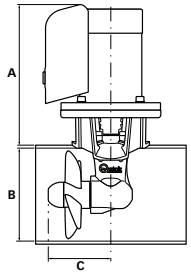

*** Valores de regulación recomendados por Quick.*

HELICES HIDRÁULICAS CON DOBLE HÉLICE PARA TUNEL DE 250 mm.

Modelo		BTH 250-150 Ref. 140219	BTH 250-220 Ref. 140220
Tipo hélice		Doble contra-rotación	
Tunel		250mm.	
Tipo motor		Reversible y engranajes	
Potencia motor		9,6 cc	14,1 cc
Eslora embarcación		16 - 20 mt.	18 - 22 mt.
Peso		16,1 Kg.	16,1 Kg.
Capacidad**		25,5 lt.	41,5 lt.
Presión**		240 bar.	180 bar.
Potencia		9,2 Kw.	11,2 Kg.
Empuje		150 Kgf.	220 Kgf.
Dimensiones	A	201mm.	209mm.
	B	250mm.	250mm.
	C	373mm.	373mm.

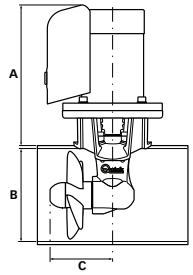

HÉLICES HIDRÁULICAS CON DOBLE HÉLICE PARA TUNEL DE 300 mm.

Modelo		BTH 300-240 Ref. 140221	BTH 300-300 Ref. 140222	BTH 300-400 Ref. 143050
Tipo hélice		Doble contra-rotación		Doble de nibral contra-rotación
Tunel		300mm.		
Tipo motor		Reversible y engranajes		A pistones
Potencia motor		17,9 cc	22 cc	22 cc
Eslora embarcación		22-26 mt.	26 - 30 mt.	26 - 36 mt.
Peso		24,9 Kg.	26,5 Kg.	36 Kg.
Capacidad**		42,5 lt/min.	60 lt/min.	70 lt/min.
Presión**		220 bar	225 bar	230 bar
Potencia		15,5 Kw.	20 Kw.	24 Kw
Empuje		240 Kgf.	300 Kgf.	400 Kgf.
Dimensiones	A	228mm.	246mm.	362mm.
	B	300mm.	300mm.	300 mm.
	C	436mm.	436mm.	434 mm.

140221
140222

143050

HÉLICES HIDRÁULICAS CON DOBLE HÉLICE PARA TUNEL DE 386 mm.

Modelo		BTH 386-455 Ref. 143511	BTH 386-580 Ref. 143512
Tipo hélice		Doble de NIBRAL contra-rotación	
Tunel		386 mm.	
Tipo motor		A pistones	
Potencia motor		32 cc	41 cc
Eslora embarcación		22- 37 mt.	25 - 40 mt.
Peso		75 Kg.	75 Kg.
Capacidad**		90 lt/min.	110 lt/min.
Presión**		250 bar	250 bar
Potencia		34 Kw.	41 Kw.
Empuje		455 Kgf.	580 Kgf.
Dimensiones	A	445 mm.	445 mm.
	B	386 mm.	386 mm.
	C	510 mm.	510 mm.

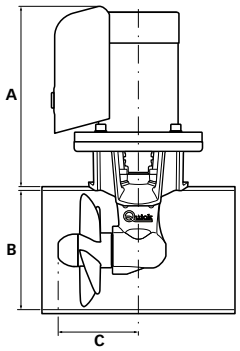

HÉLICES HIDRÁULICAS CON DOBLE HÉLICE PARA TUNEL DE 513 mm.

Modelo		BTH 513-1000 Ref. 145101
Tipo hélice		Doble de NIBRAL contra-rotación
Tunel		513 mm.
Tipo motor		A pistones
Potencia motor		90 cc
Eslora embarcación		30-45 mt.
Peso		400 Kg.
Capacidad**		140 lt/min.
Presión**		250 bar
Potencia		60 Kw.
Empuje		1000 Kgf.
Dimensiones	A	
	B	513 mm.
	C	720 mm.

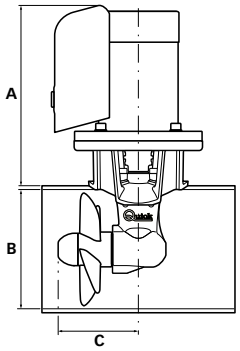

HÉLICES DE MANIOBRA RETRACTILES.

- La presencia del acople en composite, aluminio o acero, separada de la estructura del sistema hacen un sistema seguro y conforme a la normativa vigente en este tipo de instalaciones.
- El motor fijado a la estructura interna de la quilla en una única parte asi como la protección mecánica contra el choque accidental de objetos cuando esta abierta hacen de ella un equipo fiable y segura.
- Materiales de alta calidad, como NIBRAL y acero inoxidable AISI316, asi como un tamaño compacto y los componentes electrónicos utilizados aseguran un correcto funcionamiento.

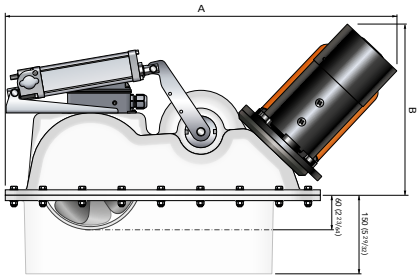

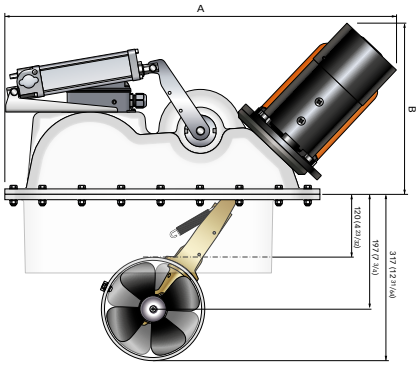

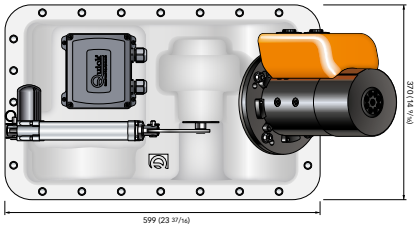

HÉLICES RETRÁCTILES CON DOBLE HÉLICE DE 185 mm.

Modelo		BTR 185-65 Ref. 142945	BTR 185-65 Ref. 140776	BTR 185-85 Ref. 142946	BTR 185-85 Ref. 142947	BTR 185-105 Ref. 142948	BTR 185-105 Ref. 142949
Voltaje		12V.	24V.	12V.	24V.	12V.	24V.
Tipo hélice		Doble contra-rotación		Doble contra-rotación		Doble contra-rotación	
Túnel		185mm.		185mm.		185mm.	
Potencia motor		3,3 Kw.		4,3 Kw.		6,3 Kw.	
Empuje		65 Kgf.		85 Kgf.		105 Kgf.	
Eslora embarcación		8 - 12 mt.		10 - 14 mt.		12 -16 mt.	
Peso		47 Kg.		47,5 Kg.		57 Kg.	
Dimensiones	A	713mm.		743mm.		801 mm.	
	B	292mm.		323mm.		384 mm.	
Fusible		143552	143549	143555	143552	143555	143552
Portafusible		140245	140245	140246	140245	140246	140245

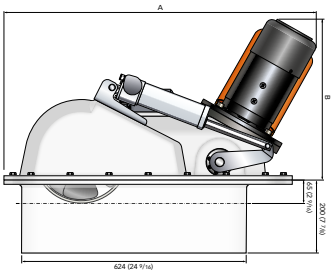

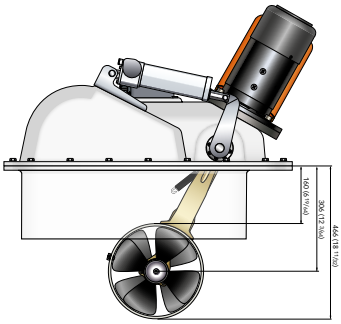

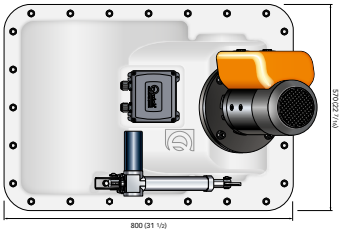

HÉLICES RETRACTILES CON DOBLE HÉLICE DE 24V. PARA TUNEL DE 250 mm.

Modelo		BTR 250-120 Ref. 142314-12V Ref. 142315-24V	BTR 250-140 Ref. 142316	BTR 250-240 Ref. 142317
Voltaje		Ref. 142314-12V Ref. 142315-24V	24V.	24V.
Tipo hélice		Doble contra-rotación		
Túnel		250mm.		
Potencia motor		6,5 Kw.	8 Kw.	10 Kw.
Empuje		120 Kgf.	140 Kgf.	240 Kgf.
Eslora embarcación		13-17 mt.	14 - 18,5 mt.	17 - 24 mt.
Peso		82,3 Kg.	85,2 Kg.	90,2 Kg.
Dimensiones	A	1.011 mm.	1.008 mm.	1.071 mm.
	B	457 mm.	457 mm.	510 mm.
Fusible			143552	143556
Portafusible			140245	140246

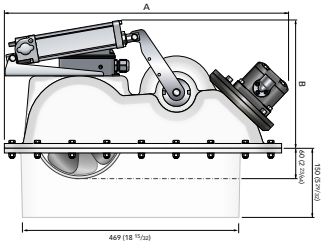

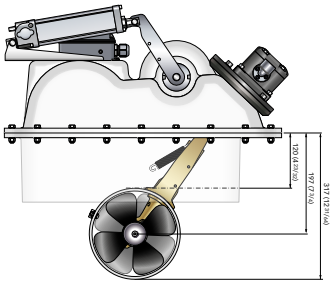

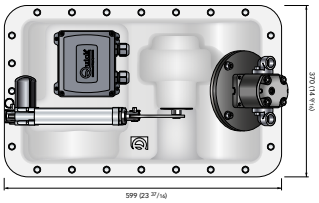

HÉLICES RETRACTILES HIDRÁULICAS CON DOBLE HÉLICE PARA TUNEL DE 185 mm.

Modelo	BTRH 185-85 Ref. 143513	BTRH 185-105 Ref. 143051
Tipo hélice	Doble contra-rotación	
Túnel	185mm.	
Tipo motor	Reversible y a engranajes	
Cilindrada	4,5 cc.	6,4 cc
Eslora embarcación	10 - 15mt.	14 - 18 mt.
Peso	27,3 Kg.	27,5 Kg.
Capacidad**	17 lt/min.	28 lt/min.
Presión**	250 bar	190 bar
Empuje	805 Kgf.	105 Kgf.

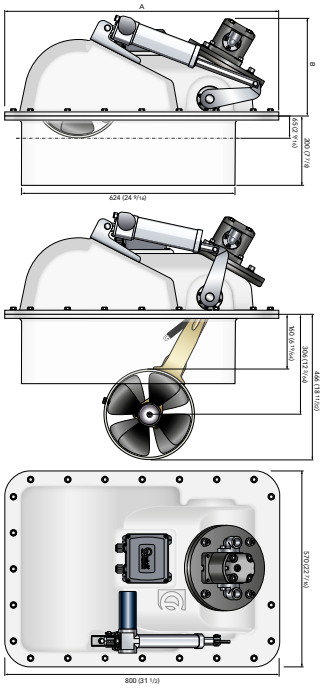

HÉLICES RETRACTILES HIDRÁULICAS CON DOBLE HÉLICE PARA TUNEL DE 250 mm.

Modelo	BTRH 250-150 Ref. 143052	BTRH 250-220 Ref. 143053
Tipo hélice	Doble contra-rotación	
Túnel	250mm.	
Tipo motor	Reversible y a engranajes	
Cilindrada	9,6 cc.	14,1 cc.
Eslora embarcación	16 - 20 mt.	18 - 22 mt.
Peso	65,3 Kg.	65,5 Kg.
Capacidad**	25,5 lt/min.	41,5 lt/min.
Presión**	240 bar	180 bar
Empuje	150 Kgf.	220 Kgf.

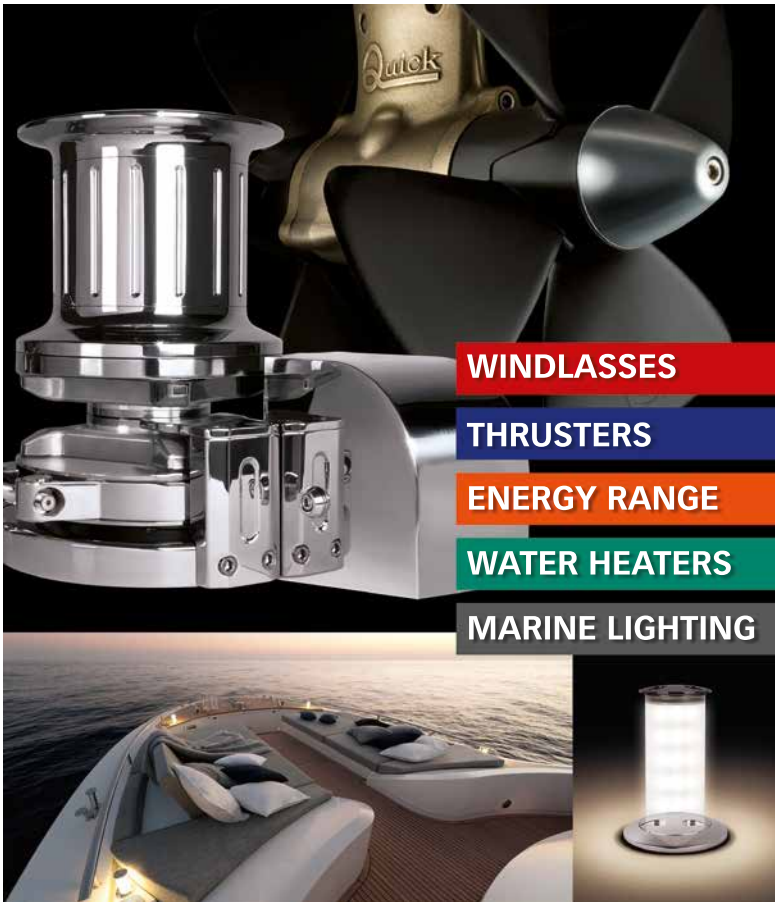

HIGH QUALITY NAUTICAL EQUIPMENT

ANCHORING AND MOORING EQUIPMENT
Windlasses, capstans, thrusters and accessories.
ENERGY RANGE
Battery chargers, charge separators and remote controls.
WATER HEATERS QUICK DIVISION
Nautical water heaters from 16 to 200 litres and accessories.
ACCESSORIES
Hand held remote controls, switches, radio remote controls, chain counters, multi-command devices...
LED LIGHTING
Complete range

QUICK® SPA
www.quickitaly.com

TÚNELES DE PROA

Fabricados de fibra de vidrio. Disponibles en acero inoxidable y aluminio.
Consúltenos.

Referencia	Diámetro	Longitud
143531	110 mm.	75cm.
143532	110 mm.	1 mt.
143533	110 mm.	1,5 mt.
143534	110 mm.	2 mt.
143535	110 mm.	3 mt.
143536	125 mm.	75cm.
143537	125 mm.	1 mt.
143538	125 mm.	1,5 mt.
143539	125 mm.	2 mt.
143540	125 mm.	3 mt.
119872	140 mm.	75cm.
119873	140 mm.	1 mt.
119874	140 mm.	1,5 mt.
119880	140 mm.	2 mt.
140046	140 mm.	3 mt.
140047	185 mm.	75cm.
119875	185 mm.	1 mt.
119890	185 mm.	1,5 mt.

Referencia	Diámetro	Longitud
119891	185 mm.	2 mt.
140048	185 mm.	3 mt.
119876	250 mm.	1 mt.
119877	250 mm.	1,5 mt.
119892	250 mm.	2 mt.
140049	250 mm.	3 mt.
119878	300 mm.	1 mt.
119879	300 mm.	1,5 mt.
119893	300 mm.	2 mt.
140050	300 mm.	3 mt.
143541	386 mm.	1 mt.
143542	386 mm.	1,5 mt.
143543	386 mm.	2 mt.
143544	386 mm.	3 mt.
145138	513 mm.	1 mt.
145139	513 mm.	1,5 mt.
145140	513 mm.	2 mt.

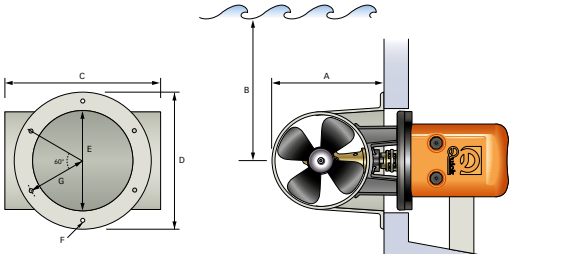

TÚNELES DE POPA

Fabricados de fibra de vidrio. Para fijar al espejo de popa.

Modelo	BTQ 140 Ref. 140223	BTQ 185 Ref. 140224	BTQ 250 Ref. 140225	BTQ 300 Ref. 140226
Tipo hélice	Simple	Simple	Doble contra-rotación	Doble contra-rotación
Túnel	140 mm.	185 mm.	250 mm.	300 mm.
A	176 mm.	260 mm.	325 mm.	380 mm.
B	130 mm.	170 mm.	230 mm.	280 mm.
C	250 mm.	340 mm.	420 mm.	490 mm.
D	250 mm.	300 mm.	380 mm.	380 mm.
E	158 mm.	210 mm.	255 mm.	255 mm.
F	9 mm.	11 mm.	11 mm.	11 mm.
G	105 mm.	128 mm.	160 mm.	160 mm.

DEFLECTORES PARA HÉLICES POPA

Evitan la posible cavitación y aseguran el correcto flujo del agua.

145110

Para tunel de 140 mm.

141014

Para tunel de 185 mm.

141011

Para tunel de 250 mm.

MANDOS DE CONTROL PARA HELICES DE PROA

- Posibilidad de conectar vários mandos en paralelo.
- Protección contra la inversión de polaridad, cortocircuito de salida, actividad prolongada de la hélice.
- Señal acústica opcional. Alimentación: 8 a 31V. Consumo: 4A.
- Protección estanca IP 66 excepto la 140227(IP65).

119842

- Mando con pulsadores.
- Dimensiones: Largo x ancho x alto: 78x78x22.
- Peso: 80gr.

119843

- Mando con joystick.
- Dimensiones: Largo x ancho x alto: 78x78x113mm.
- Peso: 140gr.

140054

- Mando doble con joystick.
- Dimensiones: Largo x ancho x alto: 78x131x113mm.
- Peso: 250gr.

140227

- Mando con joystick e interruptor de paro
- Dimensiones: Largo x ancho x alto: 78x131x113mm.
- Peso: 260gr.

INTERRUPTOR EN LÍNEA

Para el parado de la hélice de proa.

Alimentación: 8 a 31V.

140055

- Interruptor de encendido/apagado. Dimensiones: Largo x ancho x alto: 78x65x78mm.
- Peso: 110gr.

CAJA CONTROL

140062

- Caja control interruptor 140055. Dimensiones: Largo x ancho x alto: 307x257x124mm.
- Peso: 3.900gr.

RECEPTORES PARA MANDOS A DISTANCIA

- Frecuencia 434.420 Mhz.
- Alimentación: 10,5 a 31V.
- Protección IP55.
- Dimensiones: Largo x ancho x alto: 143x142x62mm.

140244

Receptor para los mandos 140763-2-0.

140741

Receptor para el mando 140761.

CAJAS CONVERSIÓN PARALELO:

143047

Permite la instalación de hélices de proa de 24V. En embarcaciónes con funcionamiento a 12V. Mediante un grupo de Baterías adicional.

143048

Permite la instalación de hélices de proa de 48V. En embarcaciónes con funcionamiento a 24V. Mediante un grupo de Baterías adicional.

MANDOS DE CONTROL A DISTANCIA

- Flotantes.
- Frecuencia 434.420 Mhz.
- Iluminación mediante Leds.

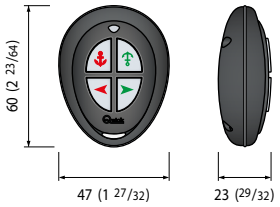

140763

Mando a distancia de bolsillo. 4 funciones. Izquierda / Derecha, Izquierda / Derecha.

140762

Mando a distancia de bolsillo. 4 funciones. Arriba / Abajo, Izquierda / Derecha.

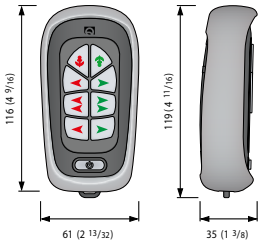

140760

Mando a distancia. 4 funciones.

140761

Mando a distancia. 8 funciones.

CABLEADOS

Para el montaje de las hélices de proa.

142951

Cable de 0,5 mts.

142952

Cable de 1 mts.

142953

Cable de 3 mts.

119844

Cable de 6mts.

119845

Cable de 12mts.

119846

Cable de 18mts.

119847

Cable de 24mts.

119848

Cable splitter (Y) para montaje en doble puente.

FUSIBLES Y PORTAFUSIBLE TIPO CNL DIN

Para el montaje de las hélices de proa.

Referencia	Capacidad
143546	125 A.
143547	130 A.
143548	150 A.
143549	175 A.
141012	200 A.
143550	225 A.
143551	250 A.
143552	275 A.
143553	325 A.
143554	350 A.
143555	400 A.
143556	500 A.
140245	Portafusible hasta 300 A.
140246	Portafusible hasta 600 A.

SISTEMA CONTROL PROPORCIONAL PARA HELICES DE PROA

MANDOS PCS TJ1, TJ2 Y TJ3

- Los mandos de la gama PCS permiten el control proporcional de las helices de maniobra Quick.
- Garantizan una alta precisión y un feedback optimo en las maniobra de atraque.
- Están equipados con testigos luminosos que indican la dirección seleccionada y alarmas que indican el estado de funcionamiento y problemas en las operaciones de maniobra.

Caracteristicas:

- Interface simple e intuitiva.
- Funcionamiento en un amplio rango de temperaturas.
- Posibilidad de conexión a mas mandos de la gama PCS TJ.
- Facilidad de instalación.
- Sistema de prioridad automática.
- Desconexion automática.
- Señalizacion sonora.
- Interface CAN BUS para la transferencia de datos.
- Terminal PCS DTW
- Permiten monitorizar el estado y la configuración de los diferentes parámetros de varias unidades del sistema PCS.
- Interface simple e intuitiva.
- Funcionamiento en un amplio rango de temperaturas.
- Posibilidad de conectar mas terminales PCS DTW
- Facilidad de instalación
- Display LCD
- Compensación de contraste automática en función de la temperatura.
- Display luminoso con 8 niveles de intensidad
- Alarmas sonoras
- Intrucciones en 5 idiomas
- Interface CAN BUS para la transferencia de datos.

PCS_DTW - REF. 140408

MANDOS PCS PARA MOLINETES

PCS WJ1-1 - ref. 140410

Joystick para un molinete

PCS WJ2-2 - ref. 140411

Joysticks para dos molinetes

MANDOS PCS PARA HELICES DE PROA

PCS TJ1- 1 - ref. 140413

Eje

PCS TJ2 - ref- 140415

2 Ejes

PCS TJ3 - ref. 140417

2 Ejes

PAJ_1W

PAJ_2W

PAJ_1T

PAJ_2T

Quick®
Nautical Equipment

Molinetes y Accesorios

PRONAUTIC
TECHNICS

EJE VERTICAL
Con y Sin TAMBOR

Gama PRINCE

Modelo	Potencia	Voltaje
DP1	300W	12V
DP1	500W	12/24V
DP1 Alta velocidad	500W	12/24V
DP2	300W	12V
DP2	500W	12/24V
DP2 Alta velocidad	500W	12/24V
DP2	700W	12/24V
DP2	1000W	12/24V
DP3	700W	12/24V
DP3	1000W	12/24V
DP3	1500W	12/24V
DP2E	500W	12V
DP2E	800W	12V
DP2E	800W	24V.

Gama ALEPH

AL3	700W	12/24V
AL3	1000W	12/24V
AL3	1500W	12/24V

Gama DYLAN H

DH4	1500W	12V
DH4	1700W	12/24V
DH4	2000W	24V

Gama DYLAN

DR4	1500W	12V
DR4	1700W	12/24V
DR4	2000W	24V

Gama DAVE

DV5	1700W	12/24V
DV5	2000W	24V
DV5	2300W	24V
DV5	3000W	24V
DV5 CA	3000W	230/400W

Gama DUKE

DK6	3000W	24V
DK6	3000W	24V
DK6 CA	4000W	230/400V
DK6 CA	5.500W	230/400V
DK6 HYDRO	Motor hidráulico	

BASE REDONDA

Gama RIDER

R1	500W	12/24V
R1 Alta velocidad	500W	12/24V
R3	700W	12/24V
R3	1000W	12/24V
R3	1400W	12/24V

Gama REGAL

RG5	1700W	24V
RG5	2000W	24V
RG5	2300W	24V
RG5	3000W	24V
RG5 CA	3000W	230/400V
RG5 HYDRO	Motor hidráulico	

Gama ROY

RY6	3000W	24V
RY6	3500W	24V
RY6 CA	4000W	230/400V
RY6 CA	5.500W	230/400V
RY6 HYDRO	Motor hidráulico	

Gama XROY

XR7	4000W	24V
XR7 CA	4000W	230/400V
XR7 CA	5.500W	230/400V
XR7 HYDRO	Motor hidráulico	
XR8 CA	5.500W	230/400V
XR8 CA	7.500W	400/690V
XR8 HYDRO	Motor hidráulico	

SOBRE CUBIERTA
EJE HORIZONTAL

Gama GENIUS

GP2	500W	12V
GP2 / Caida libre	250W	12V
GP2 / Caida libre	500W	12V
GP2 / Caida libre	800W	12/24V

Gama HECTOR

HC3	700W	12/24V
HC3	1000W	12/24V
HC3	1500W	12/24V

Gama HEROES

HR5	1700W	12/24V
HR5	2300W	24V
HR5	3500W	24V

Gama EAGLE

E1	300W	12V.
E1	500W.	12V.
E3	700W.	12/24V
E3	1000W	12/24V
E3	1400W	12/24V

Sólo CABO

Gama PT

PTR 350	150W.	12V.
PTR 700	250W.	12V.

Quick® Nautical Equipment

PRINCE DP1

- Potencia: 300W y 500W. Voltaje:12 y 24v.
- Base de acero inoxidable AISI316.
- Disponible con y sin tambor para cabo.
- **Equipado con iman y sensor para la instalación del cuentametros de cadena.**
- Sistema manual de caida libre de la cadena.
- Tapa de inspeccion del tragacadena.
- Motor estanco IP66.
- Reductor de aluminio anodizado.
- Disponible modelo de alta velocidad.
- **Equipamiento de serie: Incluye caja de reles,interruptor de subida/bajada y maneta.**
- **Utiliza cadena de 6mm. DIN766.**

Accesorios

Modelo	Prince 300W	Prince 500W	
Voltaje	12V.	12V.	24V.
Caja de reles	119027	119027	119024
Interruptor magneto-térmico	119023	119190	119022

300-500W.

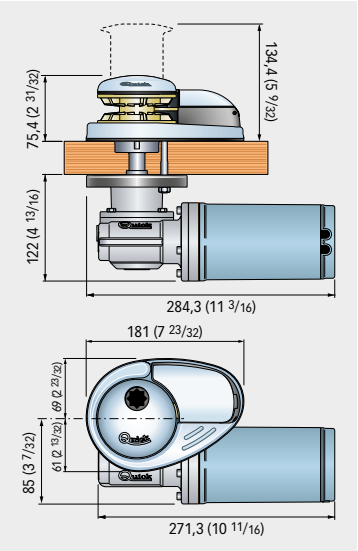

Modelo	142255 Roldana	142256 Roldana y tambor	142257 Roldana	142258 Roldana y tambor	142233 Roldana	142234 Roldana y tambor
Potencia	300W.		500W.		500 W.	
Voltaje	12 V.		12 V.		24V.	
Carga de arranque máxima	370 Kg.		660 Kg.		660 Kg.	
Carga de trabajo máxima	120 Kg.		200 Kg.		220 Kg.	
Carga de trabajo	40 Kg.		65 Kg.		70 Kg.	
Consumo con carga de trabajo	60 A		80 A		40 A	
Velocidad de recogida máxima	26,3 mt/min.		25,2 mt/min.		25,2 mt/min.	
Velocidad de recogida con carga de trabajo	22,5mm.		18,5mm.		19,3 mt/min.	
Peso sin tambor	7,4 Kg.		7,4 Kg.		7,4 Kg.	
Peso con tambor	8,8 Kg.		8,8 Kg.		8,8 Kg.	
Eslora embarcación	5 - 7 mts.		5 - 7 mts.		5 - 7 mts.	

PRINCE DP2

- Potencia: 300, 500, 700 y 1.000W. Voltaje: 12 y 24V.
- Base de acero inoxidable AISI316.
- Disponible con y sin tambor para cabo.
- Funciona con cabo y cadena con una unica roldana gracias a su pestaña guia-cabo. **Equipado con iman y sensor para la instalación del cuentametros de cadena.**
- Sistema manual de caida libre de la cadena.
- Tapa de inspección del tragacadena.
- Motor estanco IP67 (700-1000W) IP66 (300-500W).
- Reductor de aluminio anodizado.
- Disponible modelo de alta velocidad.
- **Equipamiento de serie: Incluye caja de reles, interruptor de subida/bajada y maneta de plástico (300-500W) o aluminio (700-1000W).**
- Soporta cadena de 6-7 y 8mm. DIN766. **Los modelos de 300-500 y 700W llevan instalada la roldana de 6mm. El modelo de 1000W la de 8mm.**
- En caso de desear una roldana diferente a la que viene equipada de serie avise al realizar el pedido.

Accesorios

Modelo	Prince 300W	Prince 500W		Prince 700W		Prince 1.000W	
Voltaje	12V.	12V.	24V.	12V.	24V.	12V.	24V.
Caja de reles	119027	119027	119024	119025	119026	119025	119026
Interruptor magneto-térmico	119023	119190	119191	119023	119022	119191	119023

300-500W.

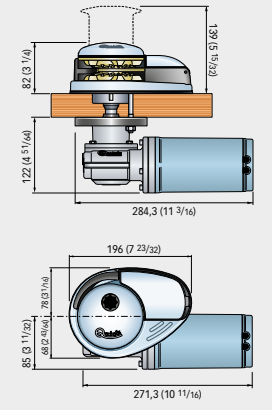

700W.

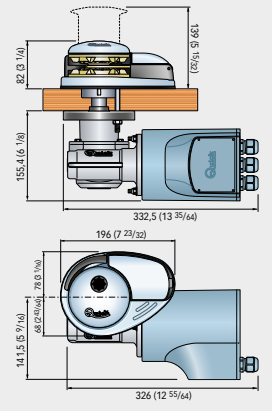

1.000W.

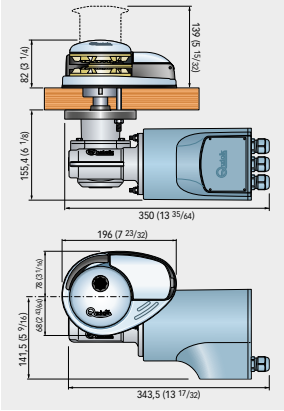

Modelo	142259 Roldana 142260 Roldana y tambor	142261 Roldana 142262 Roldana y tambor	142263 Roldana 142264 Roldana y tambor	142265 Roldana 142266 Roldana y tambor	142267 Roldana 142268 Roldana y tambor	142269 Roldana 142270 Roldana y tambor	142271 Roldana 142272 Roldana y tambor
Potencia	300W.	500W.	500W.	700W.	700W.	1.000W.	1000 W.
Voltaje	12 V.	12 V.	24V.	12V.	24V.	12V.	24V.
Carga de arranque máxima	370 Kg.	660 Kg.	660 Kg.	680 Kg.	680 Kg.	930 Kg.	930 Kg.
Carga de trabajo máxima	120 Kg.	200 Kg.	220 Kg.	300 Kg.	320 Kg.	420 Kg.	480 Kg.
Carga de trabajo	40 Kg.	65 Kg.	70 Kg.	100 Kg.	107 Kg.	140 Kg.	160 Kg.
Consumo con carga de trabajo	65 A	80 A	40 A	95 A	50 A	130 A	75 A
Velocidad de recogida máxima	29,2 mt/min.	28,9 mt/min.	28,2 mt/min.	22,6 mt/min.	25,3 mt/min.	31,2 mt/min.	30,1 mt/min.
Velocidad de recogida con carga de trabajo	24,4 mt/min.	24,3 mt/min.	24,1 mt/min.	11,6 mt/min.	14,4 mt/min.	16,5 mt/min.	19,1 mt/min.
Peso sin tambor	9,8 Kg.	9,8 Kg.	9,8 Kg.	15,6 Kg.	15,6 Kg.	16,7 Kg.	16,7 Kg.
Peso con tambor	10,7 Kg.	10,7 Kg.	10,7 Kg.	16,3 Kg.	16,3 Kg.	17,4 Kg.	17,4 Kg.
Eslora embarcación	5 - 7 mts.	5 - 7 mts.	5 - 7 mts.	7 - 10 mts.	7 - 10 mts.	10 - 13 mts.	10 - 13 mts.

PRINCE DP2E

- Potencia:500 y 800W. Voltaje: 12 y 24V.
- Base de acero inoxidable AISI316.
- Disponible con y sin tambor para cabo.
- Funciona con cabo y cadena con una unica roldana gracias a su pestaña guia-cabo.
- **Equipado con iman y sensor para la instalación del cuentametros de cadena.**
- Sistema manual de caida libre de la cadena.
- Tapa de inspección del tragacadena.
- Motor estanco IP66.
- Reductor de aluminio anodizado.
- **Equipado con un sistema de reductores epicicloidal que permite un ahorro en el consumo de un 40%.**
- **Equipamiento de serie: Incluye caja de reles,interruptor de subida/bajada y maneta de plástico.**
- Soporta cadena de 6-7 y 8mm. DIN766. **La roldana que viene instalada de serie es de 6mm.**
- En caso de desear una roldana diferente a la que viene equipada de serie avise al realizar el pedido.

Accesorios

Modelo	Prince 500W	Prince 800W	
Voltaje	12V.	12V.	24V.
Caja de reles	119027	119027	119024
Interruptor magneto-térmico	119023	119191	119022

500-800W.

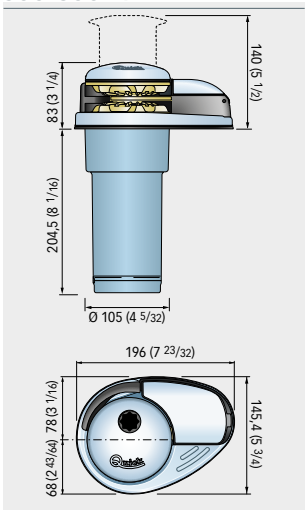

Modelo	**142794** Roldana **142795** Roldana y Tambor	**142796** Roldana **142797** Roldana y Tambor	**142798** Roldana **142799** Roldana y Tambor
Potencia	**500W.**	**800W.**	**800W.**
Voltaje	12V.	12V.	24V.
Carga de arranque máxima	620 Kg.	820 Kg.	820 Kg.
Carga de trabajo máxima	200 Kg.	290 Kg.	290 Kg.
Carga de trabajo	65 Kg.	95 Kg.	95 Kg.
Consumo con carga de trabajo	60 A	84 A	53 A
Velocidad de recogida máxima	22,9 mt/min.	22,5 mt/min.	22,6 mt/min.
Velocidad de recogida con carga de trabajo	18,6 mt/min.	15,2 mt/min.	16,8 mt/min.
Peso sin tambor	9,5 Kg.	9,5 Kg.	9,5 Kg.
Peso con tambor	10,7 Kg.	10,7 Kg.	10,7 Kg.
Eslora embarcación	6 - 9 mts.	8 - 10 mts.	8 - 10 mts.

PRINCE DP3

- Potencias: 700, 1000 y 1.500W. Voltaje: 12 y 24V.
- Base de acero inoxidable AISI316.
- Disponible con y sin tambor para cabo.
- Funciona con cabo y cadena con una unica roldana gracias a su pestaña guia-cabo.
- **Equipado con iman y sensor para la instalación del cuentametros de cadena.**
- Sistema manual de caida libre de la cadena.
- Tapa de inspección del tragacadena.
- Motor estanco IP67.
- Reductor de aluminio anodizado.
- **Equipamiento de serie: Incluye caja de reles,interruptor de subida/ bajada y maneta de aluminio.**
- Soporta cadena de 8 y 10mm. DIN766. **Los modelos de 700 llevan instalada la roldana de 8mm. El modelo de 1.000W. y 1.500W. la de 10mm.**
- En caso de desear una roldana diferente a la que viene equipada de serie avise al realizar el pedido.

Accesorios

Modelo	Prince 700W		Prince 1.000W		Prince 1.500W	
Voltaje	12V.	24V.	12V.	24V.	12V.	24V.
Caja de reles	119025	119026	119025	119026	119025	119026
Interruptor magneto-térmico	119023	119022	119191	119023	119192	119023

700W.

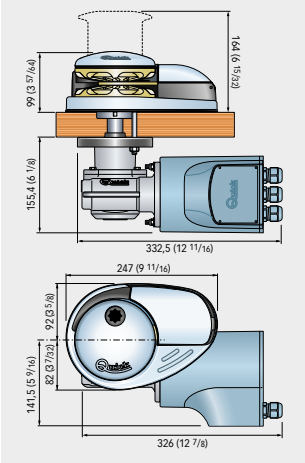

1.000W.

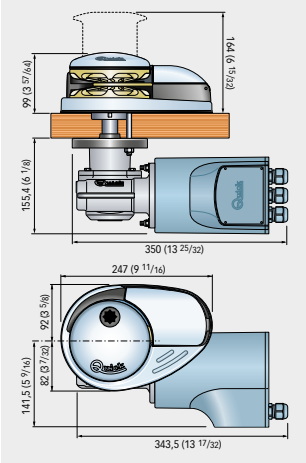

1.500W.

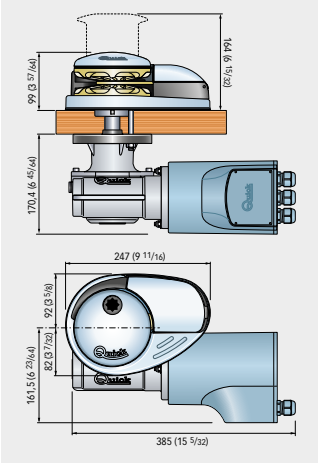

Modelo	142273 Roldana 142274 Roldana y tambor	142275 Roldana 142276 Roldana y tambor	142277 Roldana 142278 Roldana y tambor	142279 Roldana 142280 Roldana y tambor	142281 Roldana 142282 Roldana y tambor	142283 Roldana 142284 Roldana y tambor
Potencia	**700W.**	**700W.**	**1.000W.**	**1.000W.**	**1.500W.**	**1.500W.**
Voltaje	12V.	24V.	12V.	24V.	12V.	24V.
Carga de arranque máxima	850 Kg.	850 Kg.	1000 Kg.	1000 Kg.	1100 Kg.	1100 Kg.
Carga de trabajo máxima	250 Kg.	300 Kg.	370 Kg.	450 Kg.	470 Kg.	540 Kg.
Carga de trabajo	80 Kg.	100 Kg.	120 Kg.	150 Kg.	160 Kg.	180 Kg.
Consumo con carga de trabajo	90 A	55 A	140 A	80 A	155 A	85 A
Velocidad de recogida máxima	27,4 mt/min.	26,4 mt/min.	39,6 mt/min	40,9 mt/min.	29,2 mt/min.	29,7 mt/min.
Velocidad de recogida con carga de trabajo	14,4 mt/min.	14,8 mt/min.	20,4 mt/min.	21,4 mt/min.	16,3 mt/min.	19 mt/min.
Peso sin tambor	17 Kg.	17 Kg.	18,1 Kg.	18,1 Kg.	20,4 Kg.	20,4 Kg.
Peso con tambor	18 Kg.	18 Kg.	19,1 Kg.	19,1 Kg.	21,4 Kg.	21,4 Kg.
Eslora embarcación	7 - 10 mts.	7 - 10 mts.	10 - 13 mts.	10 - 13 mts.	12 - 15 mts.	12 - 15 mts.

ALEPH AL3

- Potencias: 700, 1000 y 1.500W. Voltaje: 12 y 24V.
- Base de aluminio anodizado en óxido duro.
- Disponible con y sin tambor para cabo.
- Funciona con cabo y cadena con una unica roldana gracias a su pestaña guia-cabo.
- **Equipado con iman y sensor para la instalación del cuentametros de cadena.**
- Sistema manual de caida libre de la cadena.
- Sistema de recuperación manual de emergencia.
- Tapa de inspección del tragacadena.
- Motor estanco IP67.
- Reductor de aluminio anodizado.
- **Equipamiento de serie : Incluye caja de reles,interruptor de subida/bajada y maneta de aluminio.**
- Soporta cadena de 8 y 10mm. DIN766. **Los modelos de 700 y 1.000W. llevan instalada la roldana de 8mm., el modelo de 1.500W. la de 10mm.**
- En caso de desear un roldana diferente a la que viene equipada de serie avise al realizar el pedido.

Accesorios

Modelo	Aleph 700W.		Aleph 1.000W.		Aleph 1.500W.	
Voltaje	12V.	24V.	12V.	24V.	12V.	24V.
Caja de reles	119025	119026	119025	119026	119025	119026
Interruptor magneto-térmico	119023	119022	119191	119023	119192	119023

700W.

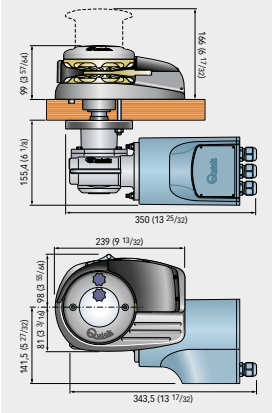

1.000W.

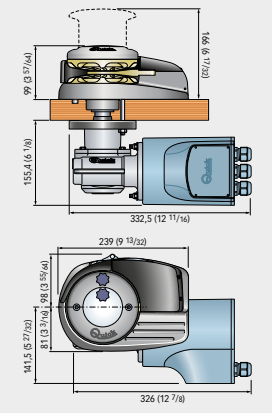

1.500W.

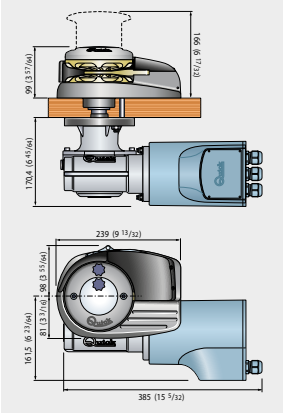

Modelo	119896 Roldana 119897 Roldana y tambor	119898 Roldana 119899 Roldana y tambor	119900 Roldana 119901 Roldana y tambor	119902 Roldana 119903 Roldana y tambor	119904 Roldana 119905 Roldana y tambor	119906 Roldana 119907 Roldana y tambor
Potencia	**700W.**	**700W.**	**1000W**	**1.000W.**	**1500 W.**	**1.500W.**
Voltaje	12V.	24V.	12V.	24V.	12V.	24V.
Carga de arranque máxima	850 Kg.	850 Kg.	1000 Kg.	1000 Kg.	1100 Kg.	1100 Kg.
Carga de trabajo máxima	250 Kg.	300 Kg.	370 Kg.	450 Kg.	470 Kg.	540 Kg.
Carga de trabajo	80 Kg.	100 Kg.	120 Kg.	150 Kg.	160 Kg.	180 Kg.
Consumo con carga de trabajo	90 A	55 A	140 A	80 A	155 A	85 A
Velocidad de recogida máxima	27,4 mt/min.	26,4 mt/min.	39,6 mt/min.	40,9 mt/min.	29,2 mt/min.	29,7 mt/min.
Velocidad de recogida con carga de trabajo	14,4 mt/min.	14,8 mt/min.	20,4 mt/min.	21,4 mt/min.	16,3 mt/min.	19 mt/min.
Peso sin tambor	16,4 Kg.	16,4 Kg.	17,5 Kg.	17,5 Kg.	20,8 Kg.	20,8 Kg.
Peso con tambor	17,8 Kg.	17,8 Kg.	18,9 Kg.	18,9 Kg.	22,2 Kg.	22,2 Kg.
Eslora embarcación	7 - 10 mts.	7 - 10 mts.	10 - 13 mts.	10 - 13 mts.	12 - 15 mts.	12 - 15 mts.

DYLAN DH4

- Potencias: 1500, 1700 y 2.000W. Voltaje: 12 y 24V.
- Base de aluminio anodizado en óxido duro.
- Disponible con y sin tambor para cabo.
- Funciona con cabo y cadena con una unica roldana gracias a su pestaña guia-cabo.
- **Equipado con iman y sensor para la instalación del cuentametros de cadena.**
- Sistema manual de caida libre de la cadena.
- Sistema de recuperación manual de emergencia.
- Tapa de inspección de la tragacadena.
- Motor estanco IP67 (1500 y 1700W) y IP66 (2000W).
- Reductor de aluminio anodizado.
- **Equipamiento de serie: Incluye caja de reles,interruptor de subida/bajada y maneta de aluminio.**
- Soporta cadena de 10 y 12mm. DIN766. **Los modelos de 1.500 y 1.700W. lleva instalada la roldana de 10mm. y el modelo de 2.000W. La de 12mm**.
- En caso de desear una roldana diferente a la que viene equipada de serie avise al realizar el pedido.

Accesorios

Modelo	Dylan 1.500W	Dylan 1.700W		Dylan 2.000W
Voltaje	12V.	12V.	24V.	24V.
Caja de reles	119025	119025	119026	119026
Interruptor magneto-térmico	119192	119192	119190	119191

Disponible DYLAN AC e Hidráulico.
Consúltenos.

1.500W.

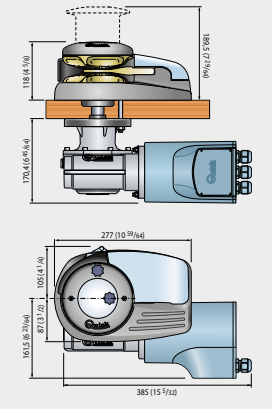

1.700W.

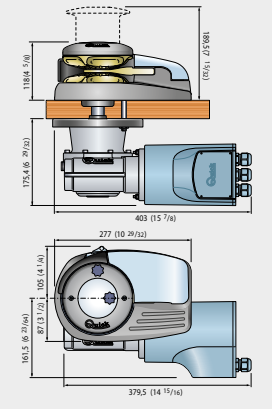

2.000W.

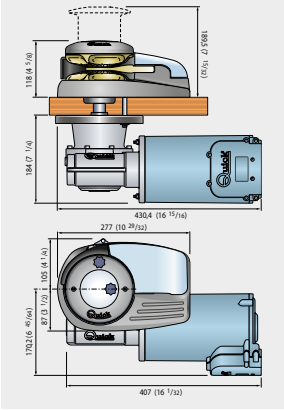

Modelo	142910 Roldana 142911 Roldana y tambor	142912 Roldana 142913 Roldana y tambor	142914 Roldana 142915 Roldana y tambor	142916 Roldana 142917 Roldana y tambor
Potencia	1.500W.	1700W.	1700W.	2.000W.
Voltaje	12V.	12V.	24V.	24V.
Carga de arranque máxima	1100 Kg.	1150 Kg.	1200 Kg.	1600 Kg.
Carga de trabajo máxima	400 Kg.	470 Kg.	570 Kg.	750 Kg.
Carga de trabajo	135 Kg.	155 Kg.	190 Kg.	250 Kg.
Consumo con carga de trabajo	150 A	170 A	95 A	105 A
Velocidad de recogida máxima	35,2 mt/min.	33,5 mt/min.	39 mt/min.	35 mt/min.
Velocidad de recogida con carga de trabajo	19 mt/min.	16,2 mt/min.	20,8 mt/min.	22,3 mt/min.
Peso sin tambor	23,2 Kg.	25,1 Kg.	25,1 Kg.	30,7 Kg.
Peso con tambor	24,5 Kg.	26,4 Kg.	26,4 Kg.	32 Kg.
Eslora embarcación	12 - 15 mts.	14 - 16 mts.	14 - 16 mts.	15 - 20 mts.

DYLAN DR4

- Potencias: 1500, 1700 y 2.000W. Voltaje: 12 y 24V.
- Base de acero inoxidable AISI316 y aluminio anodizado de óxido duro.
- Disponible con y sin tambor para cabo.
- Funciona con cabo y cadena con una unica roldana gracias a su pestaña guia-cabo.
- **Equipado con iman y sensor para la instalación del cuentametros de cadena.**
- Sistema manual de caida libre de la cadena.
- Sistema de recuperación manual de emergencia.
- Tapa de inspección del tragacadena.
- Motor estanco IP67 (1500 y 1700W) y IP66 (2000W).
- Reductor de aluminio anodizado.
- **Equipamiento de serie:Incluye caja de reles,interruptor de subida/bajada y maneta de aluminio.**
- Soporta cadena de 10 y 12mm. DIN766. **Los modelos de 1500 y 1700W. lleva instalada la roldana de 10mm. y el modelo de 2000W. la de 12mm.**
- En caso de desear una roldana diferente a la que viene equipada de serie avise al realizar el pedido.

Accesorios

Modelo	Dylan 1.500W	Dylan 1.700W		Dylan 2.000W
Voltaje	12V.	12V.	24V.	24V.
Caja de reles	119025	119025	119026	119026
Interruptor magneto-térmico	119192	119192	119190	119191

Disponible DYLAN AC e Hidráulico.
Consúltenos.

1.500W.

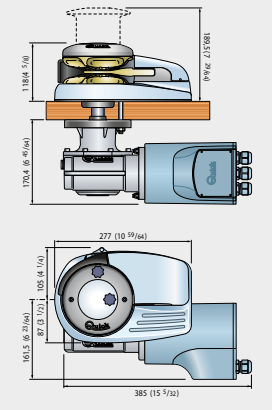

1.700W.

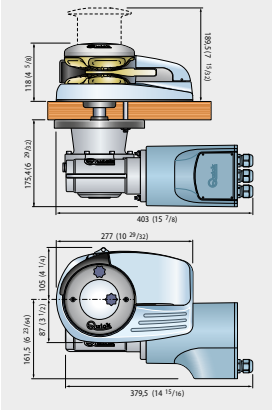

2.000W.

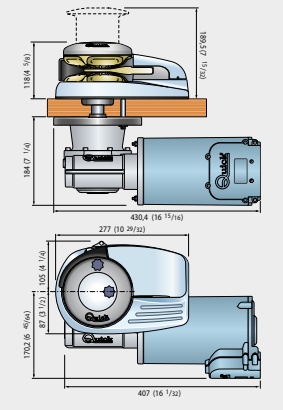

Modelo	119908 Roldana 119909 Roldana y tambor	119910 Roldana 119911 Roldana y tambor	119912 Roldana 119913 Roldana y tambor	119914 Roldana 119915 Roldana y tambor
Potencia	**1.500W.**	**1700W.**	**1700W.**	**2.000W.**
Voltaje	12V.	12V.	24V.	24V.
Carga de arranque máxima	1100 Kg.	1150 Kg.	1200 Kg.	1600 Kg.
Carga de trabajo máxima	400 Kg.	470 Kg.	570 Kg.	750 Kg.
Carga de trabajo	135 Kg.	155 Kg.	190 Kg.	250 Kg.
Consumo con carga de trabajo	150 A	170 A	95 A	105 A
Velocidad de recogida máxima	35,2 mt/min.	33,5 mt/min.	39 mt/min.	35 mt/min.
Velocidad de recogida con carga de trabajo	19 mt/min.	16,2 mt/min.	20,8 mt/min.	22,3 mt/min.
Peso sin tambor	23,7 Kg.	25,6 Kg.	25,6 Kg.	31,2 Kg.
Peso con tambor	25 Kg.	26,9 Kg.	26,9 Kg.	32,5 Kg.
Eslora embarcación	12 - 15 mts.	14 - 16 mts.	14 - 16 mts.	15 - 20 mts.

DAVE DV5 X/Y

- Potencias: 1700, 2000, 2300 y 3000W. Voltaje: 12,24V. 230/400V. AC e hidráulico.
- Base de acero inoxidable AISI316 y aluminio de óxido duro,
- Disponible con y sin tambor para cabo.
- Funciona con cabo y cadena con una unica roldana gracias a su pestaña guia-cabo.
- **Equipado con iman y sensor para la instalación del cuentametros de cadena.**
- Sistema manual de caida libre de la cadena.
- Freno mecanico de seguridad.
- Tapa de inspección del tragacadena.
- Motor estanco IP67 (1700W) y IP66 (2000 y 2300W).
- Reductor de aluminio anodizado.
- **Equipamiento de serie: Incluye caja de reles y maneta de acero inoxidable en los modelos de 12 y 24V. En los modelos de 230/400V. AC e hidráulico se incluye la maneta de acero inoxidable.**
- **Soporta cadena de 10, 12 y 14mm. DIN766. Indique la cadena que desee al realizar el pedido.**
- Tragacadenas a izquierda o derecha.

Accesorios

Modelo	Dave 1.700W	Dave 2.000W	Dave 2.300W	Dave 3.000W	
Voltaje	12V.	24V.	24V.	24V.	24V.
Caja de reles	119025	119026	119026	119026	119024
Interruptor magneto-térmico	119192	119190	119191	119191	119192

1.700W.

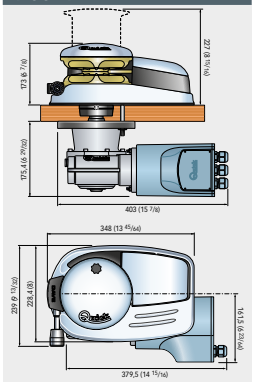

2.000W.

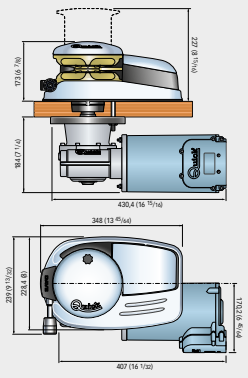

2.300W.

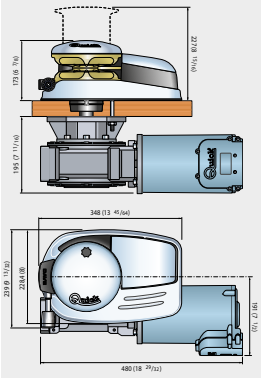

3.000W.

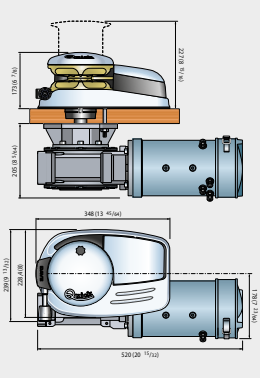

3.000W. AC

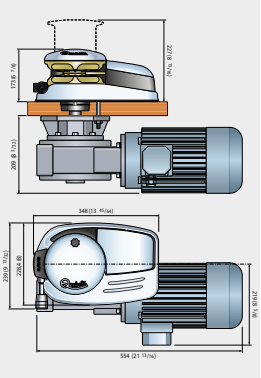

Modelo	Dave 1700		Dave 2000	Dave 2300	Dave 3000	Dave 3000 AC
Potencia	**1700W.**	**1700W.**	**2000W**	**2.300W.**	**3000 W.**	**3.000W.**
Voltaje	12V.	24V.	24V.	24V.	24V.	230/400V.AC
Carga de arranque máxima	1100 Kg.	1200 Kg.	1260 Kg.	2400 Kg.	3100 Kg.	2800 Kg.
Carga de trabajo máxima	470 Kg.	570 Kg.	750 Kg.	850 Kg.	1200 Kg.	930 Kg.
Carga de trabajo	155 Kg.	190 Kg.	250 Kg.	285 Kg.	400 Kg.	
Consumo con carga de trabajo	175 A	100 A	115 A	120 A	145 A	
Velocidad de recogida máxima	36,1 mt/min.	38,3 mt/min.	41,2 mt/min.	29,9 mt/min.	39,2 mt/min.	15,2 mt/min.
Velocidad de recogida con carga de trabajo	20,6 mt/min.	20,8 mt/min.	22,3 mt/min.	23,3 mt/min.	19,3 mt/min.	
Peso sin tambor	33,6 Kg.	33,6 Kg.	39,3 Kg.	51 Kg.	61,3 Kg.	57,2 Kg.
Peso con tambor	37 Kg.	37 Kg.	42,7 Kg.	54,4 Kg.	64,7 Kg.	59,4 Kg.
Eslora embarcación	12 - 16 mts.	12 - 16 mts.	16 - 20 mts.	20 - 24 mts.	20 - 24 mts.	15 - 20 mts.

Dave hidráulico

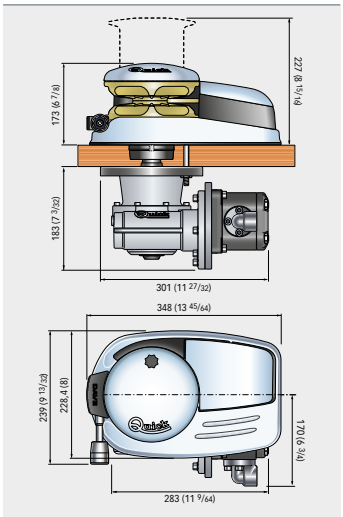

Modelo	Dave Hidráulico
Presión máxima	210 bar
Caudal máximo	40 lt/min.
Capacidad de levantamiento	2000 Kg.
Velocidad máxima de recuperación	23 mts/min.
Peso sin tambor	31,8 kg.
Peso con tambor	37 Kg.
Eslora embarcación	15 - 20 mts.

DAVE DV5 X/DX

Tragacadenas a la Derecha (mirando de popa a proa).

119267	Dave 1700W.	12V.
119278	Dave 1700W.	con tambor 12V.
119286	Dave 1700W.	24V.
119287	Dave 1700W.	con tambor 24V.
119270	Dave 2.000W.	24V.
119358	Dave 2.000W.	con tambor 24V.
119288	Dave 2.300W.	24V.
119290	Dave 2.300W.	con tambor 24V.
119291	Dave 2.300W.	24V.
119292	Dave 2.300W.	con tambor 24V.
119293	Dave 3.000W.	230/400V. AC.
119296	Dave 3.000W.	con tambor 230/400V.AC.
142978	Dave hidráulico	
142979	Dave hidráulico	con tambor

DAVE DV5 Y/DY

Tragacadenas a la Izquierda (mirando de popa a proa).

142241	Dave 1700W.	12V.
142242	Dave 1700W.	con tambor 12V.
142243	Dave 1700W.	24V.
142244	Dave 1700W.	con tambor 24V.
142245	Dave 2.000W.	24V.
142246	Dave 2.000W.	con tambor 24V.
142247	Dave 2.300W.	24V.
142248	Dave 2.300W.	con tambor 24V.
142249	Dave 3.000W.	24V.
142250	Dave 3.000W.	con tambor 24V.
142251	Dave 3.000W.	230/400AC
142252	Dave 3.000W.	con tambor 230/400V.AC.
142253	Dave hidráulico	
142254	Dave hidráulico	con tambor

DUKE DK6 X/Y

- Potencias: 3000, 3500, 4000 y 5.500W. Voltaje:24V, 230/400 AC e hidráulico.
- Base de acero inoxidable AISI316 y aluminio anodizado de óxido duro.
- Disponible con y sin tambor para cabo.
- Tambor y tapa de la roldana de acero inoxidable AISI316.
- **Equipado con iman y sensor para la instalación del cuentametros de cadena.**
- Freno mecanico de seguridad.
- Reductor de aluminio anodizado.
- **Equipamiento de serie: Incluye caja de reles y maneta de acero inoxidable en los modelos de 24V. En los modelos de 230/400W. AC se incluye la maneta de acero inoxidable.**
- **Soporta cadena de 12-13, 14 y 16mm. Indique la cadena que desee al realizar el pedido.**
- Tragacadenas a izquierda o derecha.

Accesorios

Modelo	Duke 3.000W.	Duke 3.500W.
Voltaje	24V.	24V.
Caja de reles	119026	119026
Interruptor magneto-térmico	119192	119192

3.000W.

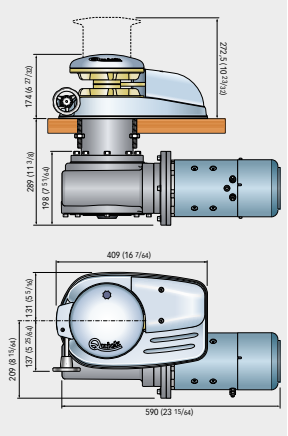

3.500W.

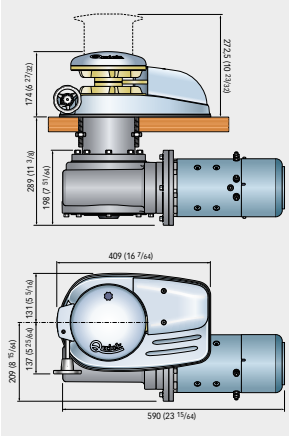

5.500W. AC

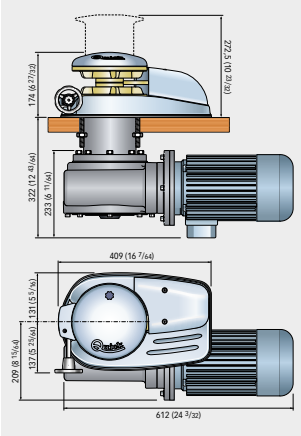

Modelo	Duke 3000	Duke 3500	Duke 4000 AC	Duke 5500 AC
Potencia	**3.000W.**	**3.500W.**	**4000W**	**5.500W.**
Voltaje	24V.	24V.	230/400 AC	230/400 AC
Carga de arranque máxima	3000 Kg.	4000 Kg.	4000 Kg.	4500 Kg.
Carga de trabajo máxima	1200 Kg.	1500 Kg.	1500 Kg.	1700 Kg.
Carga de trabajo	600 Kg.	700 Kg.		
Consumo con carga de trabajo	173 A	197 A		
Velocidad de recogida máxima	31 mt/min.	27,6 mt/min.	16 mt/min.	16 mt/min.
Velocidad de recogida con carga de trabajo	15,1 mt/min.	14,7 mt/min.		
Peso sin tambor	92,5 Kg.	97,5 Kg.	87 Kg.	107 Kg.
Peso con tambor	93,5 Kg.	98,5 Kg.	94 Kg.	110 Kg.
Eslora embarcación	18 - 26 mts.	22 - 29 mts.	18 - 29 mts.	22 - 32 mts.

Duke hidráulico

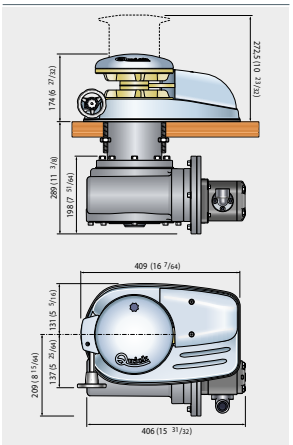

Modelo	Duke Hidráulico
Presión máxima	210 bar.
Caudal máximo	50 lt/min.
Capacidad de levantamiento	2500 Kg.
Velocidad máxima de recuperación	15 mt/min.
Peso sin tambor	72,5 Kg.
Peso con tambor	77,5 Kg.
Eslora embarcación	20 - 32 mts.

DUKE Y

Tragacadenas a la Izquierda (mirando de popa a proa).

140187	Duke 3.000W.	24V.
140191	Duke 3.500W.	24V.
140195	Duke 4.000W.	220/380V.
140706	Duke 5.500W.	220/380V.
140710	Duke Hidráulico	

DUKE X

Tragacadenas a la Derecha (mirando de popa a proa).

140185	Duke 3.000W.	24V.
140189	Duke 3.500W.	24V.
140193	Duke 4.000W.	220/380V.
140704	Duke 5.500W.	220/380V.
140708	Duke Hidráulico	

DUKE DY

Tragacadenas a la Izquierda con Tambor (mirando de popa a proa).

140188	Duke 3.000W.	24V.
140192	Duke 3.500W.	24V.
140196	Duke 4.000W.	220/380 AC.
140707	Duke 5.500W.	220/380 AC.
140711	Duke Hidráulico	

DUKE DX

Tragacadenas a la Derecha con Tambor (mirando de popa a proa).

140186	Duke 3.000W.	24V.
140190	Duke 3.500W.	24V.
140194	Duke 4.000W.	220/380 AC.
140705	Duke 5.500W.	220/380 AC.
140709	Duke Hidráulico	

RIDER R1

- Potencia: 500, 700, 1000 y 1400W. Voltaje: 12 y 24V.
- Base circular de aluminio anodizado.
- Disponible con y sin tambor para cabo.
- **Equipado con iman y sensor para la instalación del cuentametros de cadena.**
- Sistema manual de caida libre de la cadena.
- Motor estanco IP67.
- Reductor de aluminio anodizado.
- **Equipamiento de serie: Incluye caja de reles,interruptor de subida/bajada y maneta de plástico.**
- El modelo de 500W.soporta únicamente roldana para cadena de 6mm.DIN766. Los modelos de 700, 1000 y 1400W. Soportan cadena de 8 y 10mm.DIN766.
- **Los modelos de 700 y 1.000W. llevan instalada la roldana de 8mm. y el de 1400W. La de 10mm.** En caso que desee una roldana diferente a la instalada de serie indiquelo al realizar el pedido.

Accesorios

Modelo	Rider 500W	
Voltaje	12V.	24V.
Caja de reles	119027	119024
Interruptor magneto-térmico	119190	119022

500W.

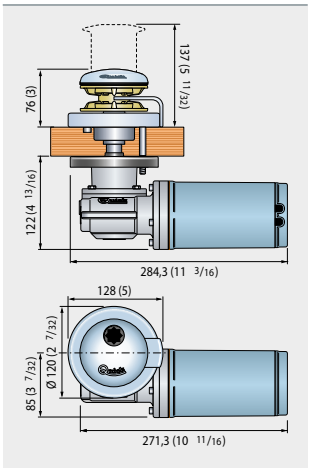

Modelo	119302 Roldana 119311 Roldana y tambor	119318 Roldana 119319 Roldana y tambor
Potencia	**500W.**	**500W.**
Voltaje	12V.	24V.
Carga de arranque máxima	660 Kg.	660 Kg.
Carga de trabajo máxima	200 Kg.	220 Kg.
Carga de trabajo	65 Kg.	70 Kg.
Consumo con carga de trabajo	80 A	40 A
Velocidad de recogida máxima	25,2 mt/min.	25,2 mt/min.
Velocidad de recogida con carga de trabajo	18,5 mt/min.	19,3 mt/min.
Peso sin tambor	7,4 Kg.	7,4 Kg.
Peso con tambor	8,5 Kg.	8,5 Kg.
Eslora embarcación	5 - 7 mts.	5 - 7 mts.

RIDER R3

- Potencia: 500, 700, 1000 y 1400W. Voltaje: 12 y 24V.
- Base circular de aluminio anodizado.
- Disponible con y sin tambor para cabo.
- **Equipado con iman y sensor para la instalación del cuentametros de cadena.**
- Sistema manual de caida libre de la cadena.
- Motor estanco IP67.
- Reductor de aluminio anodizado.
- **Equipamiento de serie: Incluye caja de reles,interruptor de subida/bajada y maneta de plástico.**
- El modelo de 500W. soporta únicamente roldana para cadena de 6mm.DIN766. Los modelos de 700,1000 y 1400W. soportan cadena de 8 y 10mm. DIN766.
- **Los modelos de 700 y 1.000W. llevan instalada la roldana de 8mm. y el de 1400W. La de 10mm.** En caso que desee una roldana diferente a la instalada de serie indiquelo al realizar el pedido.

Accesorios

Modelo	Rider 700W		Rider 1.000W	
Voltaje	12V.	24V.	12V.	24V.
Caja de reles	119025	119026	119025	119026
Interruptor magneto-térmico	119023	119022	119191	119023

700W.

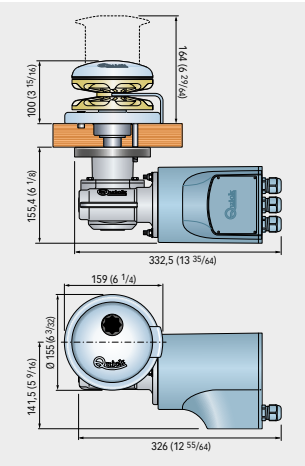

1.000W.

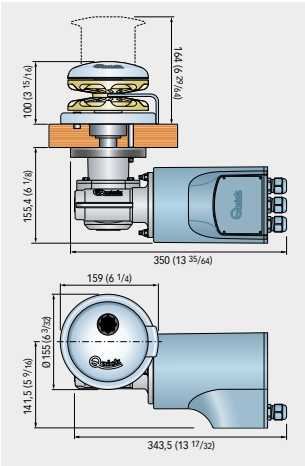

Modelo	119303 Roldana 119312 Roldana y tambor	119309 Roldana 119320 Roldana y tambor	119304 Roldana 119250 Roldana y tambor	119305 Roldana 119313 Roldana y tambor
Potencia	**700W.**	**700W.**	**1.000W.**	**1.000W.**
Voltaje	12V.	24V.	12V.	24V.
Carga de arranque máxima	850 Kg.	850 Kg.	1000 Kg.	1000 Kg.
Carga de trabajo máxima	250 Kg.	300 Kg.	370 Kg.	450 Kg.
Carga de trabajo	80 Kg.	100 Kg.	120 Kg.	150 Kg.
Consumo con carga de trabajo	90 A	55 A	140 A	80 A
Velocidad de recogida máxima	27,4 mt/min.	26,4 mt/min.	39,6 mt/min.	40,9 mt/min.
Velocidad de recogida con carga de trabajo	14,4 mt/min.	14,8 mt/min.	20,4 mt/min.	21,4 mt/min.
Peso sin tambor	16 Kg.	16 Kg.	17,1 Kg.	17,1 Kg.
Peso con tambor	18 Kg.	18 Kg.	19,1 Kg.	19,1 Kg.
Eslora embarcación	7 - 10 mts.	7 - 10 mts.	10 - 13 mts.	10 - 13 mts.

RIDER R3

- Potencia: 500, 700, 1000 y 1400W. Voltaje: 12 y 24V.
- Base circular de aluminio anodizado.
- Disponible con y sin tambor para cabo.
- **Equipado con iman y sensor para la instalación del cuentametros de cadena.**
- Sistema manual de caida libre de la cadena.
- Motor estanco IP67.
- Reductor de aluminio anodizado.
- **Equipamiento de serie: Incluye caja de reles,interruptor de subida/ bajada y maneta de plástico.**
- El modelo de 500W.soporta únicamente roldana para cadena de 6mm. DIN766.Los modelos de 700,1000 y 1400W.
- Soportan cadena de 8 y 10mm.DIN766.
- **Los modelos de 700 y 1.000W. llevan instalada la roldana de 8mm. y el de 1400W. la de 10mm.**
- En caso que desee una roldana diferente a la instalada de serie indiquelo al realizar el pedido.

Accesorios

Modelo	Rider 1.400W	
Voltaje	12V.	24V.
Caja de reles	119025	119026
Interruptor magneto-térmico	119192	119023

1.400W.

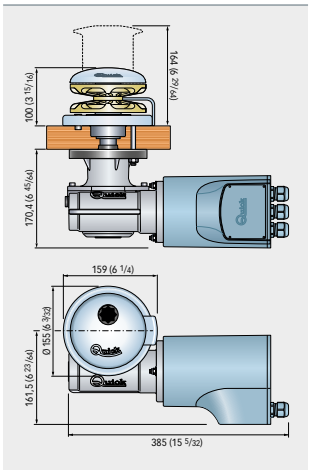

Modelo	119306 Roldana 119314 Roldana y tambor	119307 Roldana 119315 Roldana y tambor
Potencia	**1.400W.**	**1.400W.**
Voltaje	12V.	24V.
Carga de arranque máxima	1100 Kg.	1100 Kg.
Carga de trabajo máxima	470 Kg.	540 Kg.
Carga de trabajo	160 Kg.	180 Kg.
Consumo con carga de trabajo	155 A	85 A
Velocidad de recogida máxima	29,2 mt/min.	29,7 mt/min.
Velocidad de recogida con carga de trabajo	16,3 mt/min.	19 mt/min.
Peso sin tambor	19,4 Kg.	19,4 Kg.
Peso con tambor	21,4 Kg.	21,4 Kg.
Eslora embarcación	12 - 15 mts.	12 - 15 mts.

REGAL RG5 X/Y

- Potencias:1700, 2000, 2300 y 3.000W. Voltaje: 24V.,230/400V. AC e hidráulico.
- Base de aluminio anodizado.
- Disponible con y sin tambor para cabo.
- **Equipado con iman y sensor para la instalación del cuentametros de cadena.**
- Sistema manual de caida libre de la cadena.
- Motor estanco IP67(1700W.) y IP66(2000,2.300W.).
- Reductor de aluminio anodizado.
- **Equipamiento de serie: En los modelos de 24V. Se incluye la caja de reles,el interruptor de subida/bajada y la maneta de acero inoxidable.**
- **En los modelos de 220/380V.AC e hidráulico se incluye el interruptor subida/bajada y la maneta de acero inoxidable.**
- Soporta cadena de 10,12-13 y 14mm.
- El modelo hidráulico soporta 12-13,14 y 16mm.
- Indique la roldana que desea al realizar el pedido.
- Tragacadenas a derecha o izquierda.

Accesorios

Modelo	Regal 1.700W	Regal 2.000W	Regal 2.300W
Voltaje	24V.	24V.	24V.
Caja de reles	119026	119026	119026
Interruptor magneto-térmico	119190	119191	119191

1.700W.

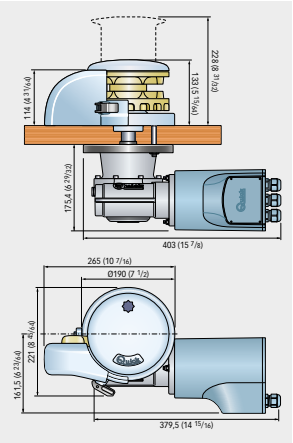

2.000W.

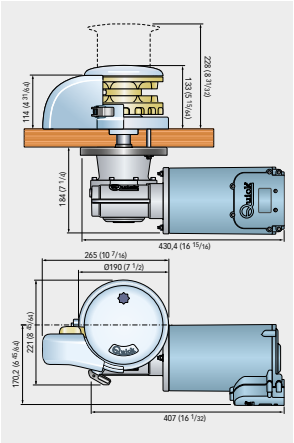

2.300W.

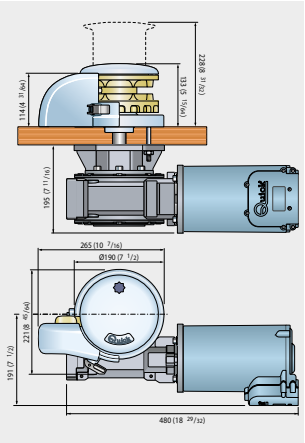

3.000W.

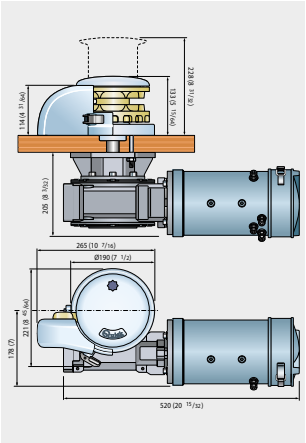

Modelo	Regal 1.700	Regal 2.000	Regal 2.300	Regal 3.000	Regal 3.000 AC
Potencia	**1700W.**	**2.000W.**	**2.300W.**	**3.000W.**	**3.000W.**
Voltaje	24V.	24V.	24V.	24V.	230/400V.AC.
Carga de arranque máxima	1200 Kg.	1260 Kg.	2400 Kg.	3100 Kg.	2800 Kg.
Carga de trabajo máxima	570 Kg.	750 Kg.	850 Kg.	1200 Kg.	930 Kg.
Carga de trabajo	190 Kg.	250 Kg.	285 Kg.	400 Kg.	
Consumo con carga de trabajo	100 A	115 A	120 A	145 A	
Velocidad de recogida máxima	38,3 mt/min.	41,2 mt/min.	41,2 mt/min.	39,2 mt/min.	15,4 mt/min.
Velocidad de recogida con carga de trabajo	20,8 mt/min.	22,3 mt/min.	23,3 mt/min.	19,3 mt/min.	
Peso sin tambor	34,6 Kg.	39,5 Kg.	48,7 Kg.	59,4 Kg.	64 Kg.
Peso con tambor	39 Kg.	43,9 Kg.	53,1 Kg.	63,8 Kg.	66,2 Kg.
Eslora embarcación	12 - 16 mts.	16 - 20 mts.	20 - 24 mts.	18 - 26 mts.	18 - 26 mts.

Regal hidráulico

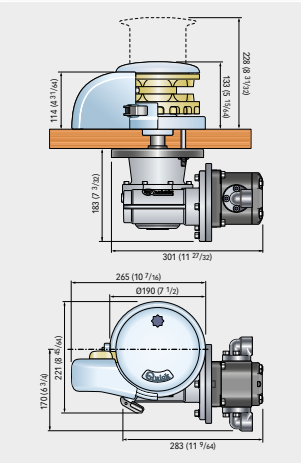

Modelo	Duke Hidráulico
Presión máxima	210 bar.
Caudal máximo	40 lt/min.
Capacidad de levantamiento	2000 Kg.
Velocidad máxima de recuperación	23 mt/min.
Peso sin tambor	29 Kg.
Peso con tambor	34,4 Kg.
Eslora embarcación	12,24 mts.

REGAL X

Tragacadenas a la Derecha (mirando de popa a proa).

119338	Regal 1700W.	24V.
119340	Regal 2.000W.	24V.
140004	Regal 2.300W.	24V.
140008	Regal 3.000W.	24V.

REGAL Y

Tragacadenas a la Izquierda (mirando de popa a proa).

119339	Regal 1700W.	24V.
119341	Regal 2.000W.	24V.
140006	Regal 2.300W.	24V.
140010	Regal 3.000W.	24V.

REGAL DX

Tragacadenas a la Derecha con Tambor (mirando de popa a proa).

119342	Regal 1700W.	24V.
119344	Regal 2.000W.	24V.
140005	Regal 2.300W.	24V.
140009	Regal 3.000W.	24V.

REGAL DY

Tragacadenas a la Izquierda con tambor (mirando de popa a proa).

119343	Regal 1700W.	24V.
119345	Regal 2.000W.	24V.
140007	Regal 2.300W.	24V.
140011	Regal 3.000W.	24V.

ROY RY6

- Potencias: 3000, 3500, 4000 y 5.500W. Voltaje: 24V., 230/400 AC e hidráulico.
- Base, tambor y tapa de la roldana de acero inoxidable AISI316.
- Disponible con y sin tambor para cabo.
- **Equipado con iman y sensor para la instalación del cuentametros de cadena.**
- Freno mecanico de seguridad.
- Reductor de aluminio anodizado.
- **Equipamiento de serie: En los modelos de 24V. Se incluye la caja de reles,el interruptor de subida/bajada y la maneta de acero inoxidable.**
- **En los modelos de 220/380V.AC e hidráulico se incluye el interruptor de subida/bajada y la maneta de acero inoxidable.**
- Soporta cadena de 12-13,14 y 16mm. DIN766.
- Indique la roldana que desee al realizar el pedido.

Accesorios

Modelo	Roy 3.000W	Roy 3.500W
Voltaje	24V.	24V.
Caja de reles	119026	119026
Interruptor magneto-térmico	119192	119192

Modelo	**140726** Roldana-Hidráulico **140727** Roldana y tambor Hidráulico
Presión máxima	210 bar
Caudal máximo	50 lt/min.
Capacidad de levantamiento	2500 Kg.
Velocidad máxima de recuperación	15 mt/min.
Peso sin tambor	72 ,5 Kg.
Peso con tambor	77 ,5 Kg.
Eslora embarcación	20 - 32 mts.

3.000W.

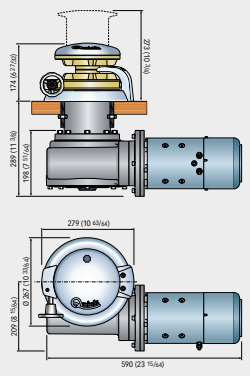

3.500W.

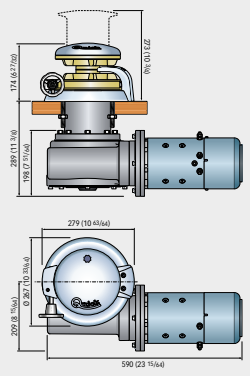

4.000W. AC

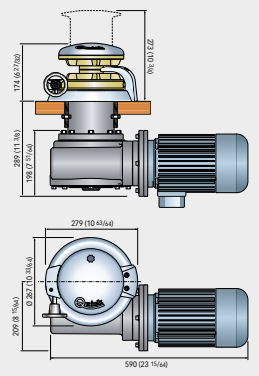

5.500W. AC

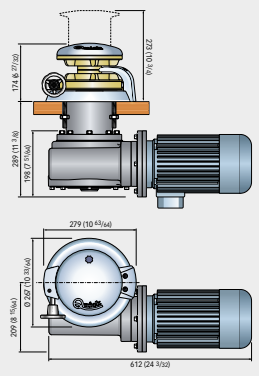

Roy Hidraúlico

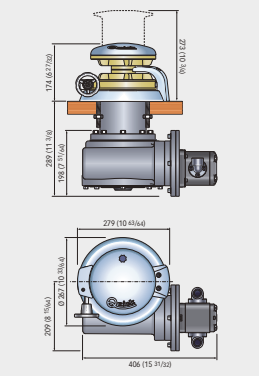

Modelo	**140179** Roldana **140180** Roldana y tambor	**140181** Roldana **140182** Roldana y tambor	**140183** Roldana **140184** Roldana y tambor	**140724** Roldana **140725** Roldana y tambor
Potencia	**3.000W.**	**3.500W.**	**4.000W.**	**5.500W.**
Voltaje	24V.	24V.	230/400V. AC.	230/400V. AC.
Carga de arranque máxima	3000 Kg.	4000 Kg.	4000 Kg.	4500 Kg.
Carga de trabajo máxima	1200 Kg.	1500 Kg.	1500 Kg.	1700 Kg.
Carga de trabajo	600 Kg.	700 Kg.		
Consumo con carga de trabajo	173 A	197 A	Velocidad máxima de recuperación	
Velocidad de recogida máxima	31 mt/min.	27 ,6 mt/min.	16 mt/min.	16 mt/min.
Velocidad de recogida con carga de trabajo	15 ,1 mt/min.	14 ,7 mt/min.		
Peso sin tambor	93 ,5 Kg.	94 ,5 Kg.	87 Kg.	107 Kg.
Peso con tambor	98 ,5 Kg.	99 ,5 Kg.	94 Kg.	110 Kg.
Eslora embarcación	18 - 26 mts.	22 - 29 mts.	18 - 29 mts.	22 - 32 mts.

XROY XR7 Y XR8

- Potencias: 4000, 5500, 7.500W Voltaje: 24V., 230/400V. AC e hidráulico.
- Base y tambor de acero inoxidable AISI316.
- Disponible con y sin tambor para cabo.
- **Equipado con iman y sensor para la instalación del cuentametros de cadena.**
- Freno mecanico de seguridad.
- Reductor varnizado a triple espesor.
- **Equipamiento de serie: En el modelo de 24V.**
- **Se incluye la caja de reles,el interruptor de subida/bajada y la maneta de acero inoxidable.**
- **En los modelos de 230/400V. e hidráulico se incluye el interruptor de subida y bajada y la maneta de acero inoxidable.**
- Soporta cadena de 12, 14 y 16mm. DIN766. y los modelos de 5500 y 7.500W. 19, 20,5 y 22mm.

Accesorios

Modelo	XRoy 4.000W
Voltaje	24V.
Caja de reles	119026
Interruptor magneto-térmico	143489

Disponible modelo XR9 de 11Kw. AC e hidráulicos.
Consúltenos.

Modelo	XRoy Hidráulico	Roy X8 Hidráulico
Presión máxima	210 bar	210 bar
Caudal máximo	50 lt/min.	60 lt/min.
Capacidad de levantamiento	3000 Kg.	5000 Kg.
Velocidad máxima de recuperación	12,5 mt/min.	12,5 mt/min.
Peso sin tambor	165 Kg.	
Peso con tambor	22 - 35 mts.	
Peso con campana		225 Kg.
Eslora embarcación	20 - 32 mts.	32 - 50 mts.

4.000W.

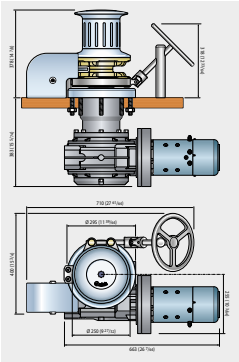

7.500W.

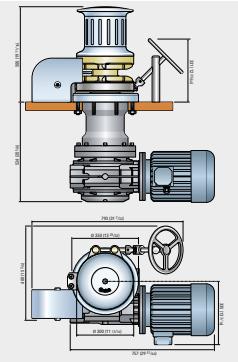

4.000 / 5.000W. AC

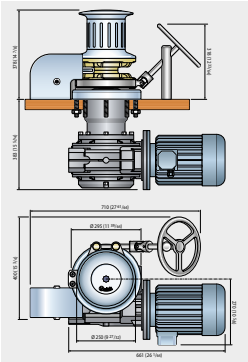

5.500W. AC

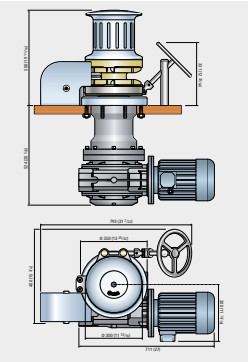

XRoy 8 Hidraúlico

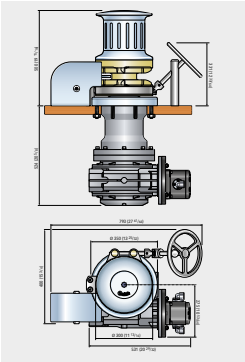

Modelo	XRoy XR7 4.000W	XRoy XR7 4.000W AC	XRoy XR7 5.500W AC	Roy XR8 5.500 AC	Roy XR8 7.500 AC
Potencia	**4.000W.**	**4.000W.**	**55.000W.**	**5.500W.**	**7.500W.**
Voltaje	24V.	230/400 V.AC.	230/400V.AC.	230/400V.AC.	400/690V. AC
Carga de arranque máxima	4000 Kg.	4000 Kg.	4500 Kg.	4500 Kg.	5000 Kg.
Carga de trabajo máxima	1500 Kg.	2000 Kg.	2350 Kg.	2000 Kg.	2500 Kg.
Carga de trabajo	700 Kg.				
Consumo con carga de trabajo	190 A				
Velocidad de recogida máxima	29 mt/min.	12´5 mt/min.	12´5 mt/min.	Velocidad máxima de recuperación	
Velocidad de recogida con carga de trabajo	15 mt/min.			12,5 mt/min.	12,5 mt/min.
Peso sin tambor				240 Kg.	245 Kg.
Peso con tambor	170 Kg.	180 Kg.	185 Kg.	32 - 41 mts.	32 - 50 mts.
Eslora embarcación	22 - 30 mts.	22 - 32 mts.	22 - 35 mts.	18 - 29 mts.	22 - 32 mts.

XROY XR9AC

- Molinete vertical
- Base y tambor fabricado de acero inoxidable.
- Equipado con iman y sensor integrado para la instalación del cuentametros de cadena.
- Freno de seguridad incorporado.
- Reductor barnizado a triple espesor.
- Soporta cadena de 22-24 y 26mm. Studlink.

- Tragacadenas a derecha o izquierda

Modelo	XR9 AC X/Y
Potencia motor	11 kw.
Voltaje	400/690
Carga de arranque máxima	8.000 Kg.
Carga de trabajo máxima	6.000 Kg.
Velocidad máxima de recuperación	15 mt/min.
Peso	580 Kg.
Eslora embarcación	50 - 70 mts.

**Consultar dimensiones.*

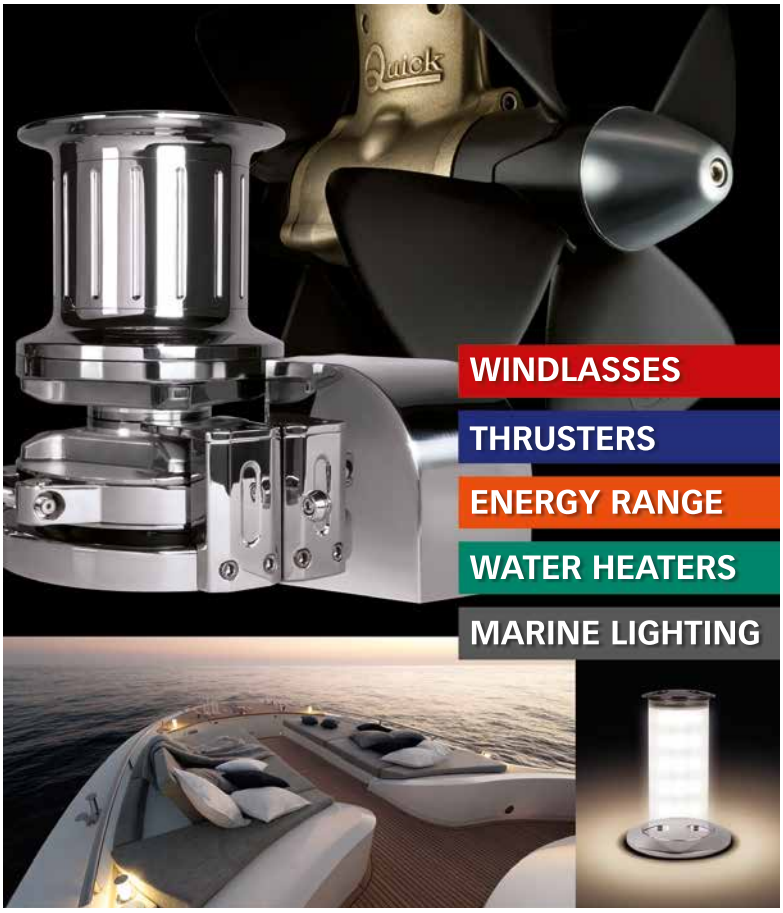

HIGH QUALITY NAUTICAL EQUIPMENT

ANCHORING AND MOORING EQUIPMENT
Windlasses, capstans, thrusters and accessories.
ENERGY RANGE
Battery chargers, charge separators and remote controls.
WATER HEATERS QUICK DIVISION
Nautical water heaters from 16 to 200 litres and accessories.
ACCESSORIES
Hand held remote controls, switches, radio remote controls, chain counters, multi-command devices...
LED LIGHTING
Complete range

QUICK® SPA
www.quickitaly.com

XROY XR9AC

- Molinete vertical
- Base y tambor fabricado de acero inoxidable.
- Equipado con iman y sensor integrado para la instalación del cuentametros de cadena.
- Freno de seguridad incorporado.
- Reductor barnizado a triple espesor.
- Soporta cadena de 22-24 y 26mm. Studlink.
- Tragacadenas a derecha o izquierda.

Modelo	XR9 Hydro X/Y
Presión máxima	180 bar
Capacidad máxima	70 lt/min.
Carga de arranque máxima	8.000 Kg.
Carga de trabajo máxima	6.000 Kg.
Velocidad máxima de recuperación	15 mt/min.
Peso	500 Kg.
Eslora embarcación	50 - 70 mts.

**Consultar dimensiones.*

QUICK® PRODUCTS ARE DISTRIBUTED WORLDWIDE AND CHOSEN BY THE BEST BOAT-BUILDERS

Quick Nautical Equipment Quick MARINE LIGHTING

QUICK® SPA
www.quickitaly.com

GENIUS GP2

- Potencias: 150, 250, 500 y 800W. Voltaje: 12 y 24V.
- Montaje sobre-cubierta.
- Cuerpo de aluminio anodizado de óxido duro excepto el modelo de 150W. que es de composite blanco.
- Disponible con y sin tambor para cabo excepto el modelo de 150W. que lleva únicamente roldana.
- Disponibles modelos con sistema de caída automática de la cadena. Consúltenos.
- **Equipado con imán y sensor para la instalación del cuentametros de cadena.**
- Funciona con cabo y cadena gracias a su pestaña guia-cabo.
- Motor estanco IP66.
- **Los modelos de 500 y 800W. Funcionan con un sistema de engranajes epicicloidal que permite un mejor rendimiento y un ahorro de un 40% en el consumo eléctrico.**
- Equipamiento de serie: Incluye caja de relés, interruptor de subida/bajada y maneta de plástico.
- Soporta cadenas de 6, 7 y 8mm. DIN766.
- **Todos los modelos se suministran con roldana de 6mm. excepto el modelo de 800W que lleva instaladala roldana de 8mm.** En caso que deseen una roldana diferente a la instalada de serie indiquelo al realizar el pedido.

Accesorios

Modelo	Genius 500W	Genius 1.200W	Genius 1.500W	Genius 2.000W
Voltaje	12V.	12V.	12V.	24V.
Caja de reles	142941	119027	119027	119024
Interruptor magneto-térmico	119022	119022	119191	119022

150 / 250W.

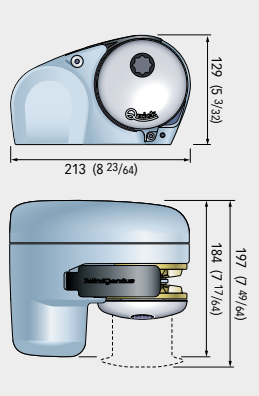

500 / 800W.

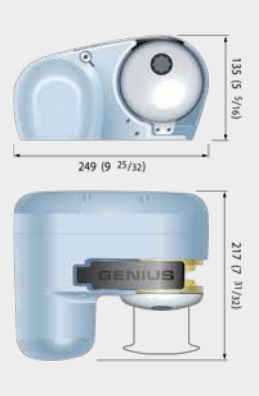

Modelo	140002 Roldana	119859 Roldana 119860 Roldana y tambor	119299 Roldana 119460 Roldana y tambor	119297 Roldana 119461 Roldana y tambor	119298 Roldana 119462 Roldana y tambor
Potencia	**150W.**	**250W.**	**500W.**	**800W.**	**800W.**
Voltaje	12V.	12V.	12V.	12V.	24V.
Carga de arranque máxima	220 Kg.	550 Kg.	680 Kg.	900 Kg.	900 Kg.
Carga de trabajo máxima	70 Kg.	170 Kg.	250 Kg.	350 Kg.	350 Kg.
Carga de trabajo	35 Kg.	50 Kg.	85 Kg.	120 Kg.	120 Kg.
Consumo con carga de trabajo	29 A	35 A	76 A	96 A	50 A
Velocidad de recogida máxima	38,9 mt/min.	31,2 mt/min.	25,5 mt/min.	29,6 mt/min.	29,6 mt/min.
Velocidad de recogida con carga de trabajo	28,5 mt/min.	25,1 mt./min.	10,3 mt/min.	20 mt/min.	20,1 mt/min.
Peso sin tambor	6 Kg.	8 Kg.	10,2 Kg.	10,2 Kg.	10,2 Kg.
Peso con tambor		9 Kg.	11,5 Kg.	11,5 Kg.	11,5 Kg.
Eslora embarcación	6 - 7 mts.	6 - 7 mts.	6 - 9 mts.	8 - 12 mts.	8 - 12 mts.

HECTOR HC3

- Potencias: 700, 1000 y 1.500W. Voltaje:12 y 24V.
- Montaje sobre-cubierta.
- Parte delantera de aluminio de óxido duro y parte posterior en aluminio de óxido duro o composite.
- Disponible con y sin tambor.El tambor puede ir instalado sobre la roldana o en el lado contrario a la roldana.
- **Equipado con iman y sensor para la instalación del cuentametros de cadena.**
- Funciona con cabo y cadena gracias a su pestaña guia-cabo.
- Caja de reles integrada en la parte posterior (permite su desmontaje).
- Sistema de recuperación manual de emergencia.
- Sistema manual de caida libre de la cadena.
- Motor estanco IP66.
- **Equipamiento de serie: Incluye caja de reles(integrada),interruptor de subida/bajada y maneta de aluminio.**
- Soporta cadena de 8 y 10mm. DIN766.
- **Los modelos de 700 y 1.000W. llevan instalada la roldana de 8mm. y el de 1.500W. la de 10mm.**
- Si desean una roldana diferente a la instalada de serie indiquelo al realizar el pedido.

Accesorios

Modelo	Hector 700W		Hector 1.000W		Hector 1.500W	
Voltaje	12V.	24V.	12V.	24V.	12V.	24V.
Interruptor magneto-térmico	119190	119022	119191	119023	119192	119023

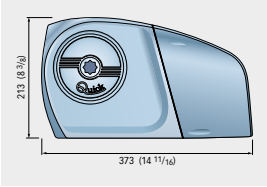

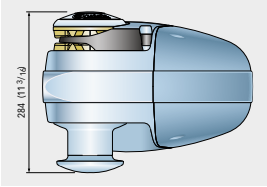

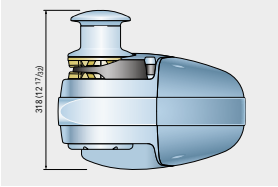

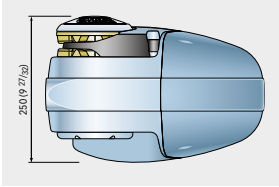

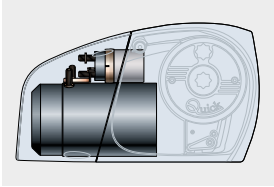

Modelo	**119716** Roldana **119717** Roldana y tambor **119730** Roldana aluminio **119731** Roldana / tambor aluminio	**119718** Roldana **119719** Roldana y tambor **119732** Roldana aluminio **119733** Roldana / tambor aluminio	**119720** Roldana **119721** Roldana y tambor **119734** Roldana aluminio **119735** Roldana / tambor aluminio	**119722** Roldana **119723** Roldana y tambor **119736** Roldana aluminio **119737** Roldana / tambor aluminio	**119724** Roldana **119725** Roldana y tambor **119738** Roldana aluminio **119739** Roldana / tambor aluminio	**119726** Roldana **119727** Roldana y tambor **119740** Roldana aluminio **119741** Roldana / tambor aluminio
Potencia	**700W.**	**700W.**	**1.000W.**	**1.000W.**	**1.500W.**	**1.500W.**
Voltaje	12V.	24V.	12V.	24V.	12V.	24V.
Carga de arranque máxima	1100 Kg.	1100 Kg.	1300 Kg.	1300 Kg.	1500 Kg.	1500 Kg.
Carga de trabajo máxima	300 Kg.	370 Kg.	400 Kg.	490 Kg.	450 Kg.	550 Kg.
Carga de trabajo	100 Kg.	125 Kg.	130 Kg.	160 Kg.	150 Kg.	185 Kg.
Consumo con carga de trabajo	90 A	50 A	140 A	80 A	150 A	85 A
Velocidad de recogida máxima	27,4 mt/min.	32,2 mt/min.	32,4 mt/min.	40,9 mt/min.	32,4 mt/min.	40,9 mt/min.
Velocidad de recogida con carga de trabajo	14 mt/min.	15,2 mt/min.	17,8 mt/min.	21 mt/min.	17,8 mt/min.	19,2 mt/min.
Peso sin tambor	22,6 Kg.	22,6 Kg.	23,9 Kg.	23,9 Kg.	24 Kg.	24 Kg.
Peso con tambor	24 Kg.	24 Kg.	25,3 Kg.	25,3 Kg.	25,4 Kg.	25,4 Kg.
Peso tambor sobre roldana (DB)	25,2 Kg.	25,2 Kg.	26,5 Kg.	26,5 Kg.	26,6 Kg.	26,6 Kg.
Peso sin tambor-aluminio	24,1 Kg.	24,1 Kg.	25,4 Kg.	25,4 Kg.	25,5 Kg.	25,5 Kg.
Peso con tambor-aluminio	25,5 Kg.	25,5 Kg.	26,8 Kg.	26,8 Kg.	26,9 Kg.	26,9 Kg.
Peso tambor sobre roldana (DB)-aluminio	26,7 Kg.	26,7 Kg.	28 Kg.	28 Kg.	28,1 Kg.	28,1 Kg.
Eslora embarcación	7 - 10 mts.	7 - 10 mts.	10 - 13 mts.	10 - 13 mts.	12 - 15 mts.	12 - 15 mts.

HECTOR HC3

Modelos de molinetes con el tambor montado sobre la roldana en el mismo lado (DB).

140013	Molinete Hector 700W.	12V. Tambor y roldana a la derecha.
140017	Molinete Hector aluminio 700W.	12V. Tambor y roldana a la derecha.
140014	Molinete Hector 700W.	24V.tambor y roldana a la derecha.
140018	Molinete Hector aluminio 700W.	24V.tambor y roldana a la derecha
1197211	Molinete Hector 1000W.	12V.tambor y roldana a la derecha.
140019	Molinete Hector aluminio 1000W.	12V.tambor y roldana a la derecha.
140015	Molinete Hector 1000W.	24V.tambor y roldana a la derecha.
140020	Molinete Hector aluminio 1000W.	24V.tambor y roldana a la derecha.
1197251	Molinete Hector 1500W.	12V. Tambor y roldana a la derecha.
140021	Molinete Hector aluminio 1500W.	12V.tambor y roldana a la derecha
140016	Molinete Hector 1500W.	24V. Tambor y roldana a la derecha
140022	Molinete Hector aluminio 1500W.	24V. Tambor y roldana a la derecha

HEROES HR5

- Potencias: 1700, 2300 y 3.500W. Voltaje: 12 y 24V.
- Montaje sobre-cubierta.
- Cuerpo de aluminio barnizado (RAL9010).
- Disponible con y sin tambor para cabo.
- Caja de reles integrada.
- Sistema de recuperación manual de emergencia.
- Sistema manual de caida libre de la cadena.
- Freno mecanico de seguridad.
- **Equipamiento de serie: Caja de reles (integrada), interruptor de subida/bajada y maneta de acero inoxidable.**
- Motor estanco IP66.
- Soporta cadena de 10, 12-13 y 14mm. DIN766. Indique la roldana que desea al realizar el pedido.

Accesorios

Modelo	Heroes 1.700W		Heroes2.300W	Heroes3.500W
Voltaje	12V.	24V.	24V.	24V.
Interruptor magneto-térmico	119192	119190	119191	119192

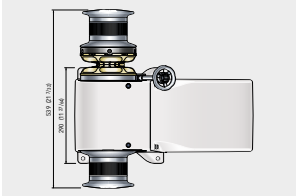

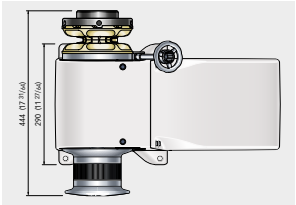

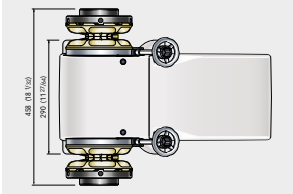

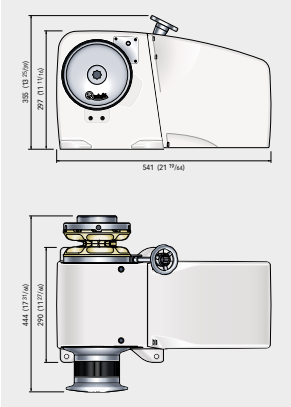

Modelo	Heroes 1.700		Heroes 2.300	Heroes 3.500 AC
Potencia	**1.700W.**	**1.700W.**	**2.300W**	**3.500W.**
Voltaje	12V.	24V.	24V.	24V.
Carga de arranque máxima	1700 Kg.	1700 Kg.	2400 Kg.	3500 Kg.
Carga de trabajo máximo	500 Kg.	600 Kg.	850 Kg.	1500 Kg.
Carga de trabajo	200 Kg.	250 Kg.	285 Kg.	500 Kg.
Consumo con carga de trabajo	180 A	110 A	120 A	145 A
Velocidad máxima de recuperación	24,2 mt/min.	34,5 mt/min.	29,9 mt/min.	39,2 mt/min.
Velocidad con carga de trabajo	15,3 mt/min.	16,9 mt/min.	23,3 mt/min.	19,3 mt/min.
Peso XD-BX / XB-DX	59 Kg.	59 Kg.	64 Kg.	76 Kg.
Peso DB-DX / XD-BC	64 Kg.	64 Kg.	69 Kg.	81 Kg.
Peso XB-BX	66 Kg.	66 Kg.	71 Kg.	83 Kg.
Eslora embarcación	12 - 16 mts.	12 - 16 mts.	15 - 20 mts.	20 - 24 mts.

La posición se indica mirando de popa a proa.

Referencia	Descripción
143054	Molinete Heroes 1700W. 12V. con roldana y tambor a la derecha y roldana y tambor a la izquierda.
143055	Molinete Heroes 1700W. 12V. con roldana y tambor a la izquierda y roldana a la derecha.
142999	Molinete Heroes 1700W. 12V. con roldana y tambor a la izquierda y tambor a la derecha.
143056	Molinete Heroes 1700W. 12V. con roldana a la izquierda y tambor y roldana a la derecha.
143000	Molinete Heroes 1700W. 12V. con roldana a la derecha e izquierda.
142998	Molinete Heroes 1700W. 12V. con roldana a la izquierda y tambor a la derecha.
142997	Molinete Heroes 1700W. 12V. con tambor a la izquierda y roldana y tambor a la derecha
142996	Molinete Heroes 1700W. 12V. con tambor a la izquierda y roldana a la derecha
143057	Molinete Heroes 1700W. 12V. con tambor y roldana a la derecha
143058	Molinete Heroes 1700W. 12V. con roldana a la derecha
143061	Molinete Heroes 1700W. 24V. con roldana y tambor a la derecha y roldana y tambor a la izquierda.
143062	Molinete Heroes 1700W. 24V. con roldana y tambor a la izquierda y roldana a la derecha
143004	Molinete Heroes 1700W. 24V. con roldana y tambor a la izquierda y tambor a la derecha
143461	Molinete Heroes 1700W. 24V. con roldana a la izquierda y tambor y roldana a la derecha
143005	Molinete Heroes 1700W. 24V. con roldana a la derecha y a la izquierda.
143003	Molinete Heroes 1700W. 24V. con roldana a la izquierda y tambor a la derecha.
143002	Molinete Heroes 1700W. 24V. con tambor a la izquierda y roldana y tambor a la derecha.
143001	Molinete Heroes 1700W. 24V. con tambor a la izquierda y roldana a la derecha
143059	Molinete Heroes 1700W. 24V. con roldana y tambor a la derecha
143060	Molinete Heroes 1700W. 24V. con roldana a la derecha
143063	Molinete Heroes 2300W. 24V. con roldana y tambor a la derecha y roldana y tambor a la izquierda.
143064	Molinete Heroes 2300W. 24V. con roldana y tambor a la izquierda y roldana a la derecha.
143009	Molinete Heroes 2300W. 24V. con roldana y tambor a la izquierda y tambor a la derecha.
143065	Molinete Heroes 2300W. 24V. con roldana a la izquierda y roldana y tambor a la derecha.
143010	Molinete Heroes 2300W. 24V. con roldana a la derecha y a la izquierda.
143008	Molinete Heroes 2300W. 24V. con roldana a la izquierda y tambor a la derecha.
143007	Molinete Heroes 2300W. 24V. con tambor a la izquierda y roldana y tambor a la derecha.
143006	Molinete Heroes 2300W. 24V. con tambor a la izquierda y roldana a la derecha.
143067	Molinete Heroes 2300W. 24V. con roldana y tambor a la derecha
143068	Molinete Heroes 2300W. 24V. con roldana a la derecha
143066	Molinete Heroes 3500W. 24V. con roldana y tambor a la izquierda y roldana y tambor a la derecha.
143069	Molinete Heroes 3500W. 24V. con roldana y tambor a la izquierda y roldana a la derecha.
143014	Molinete Heroes 3500W. 24V. con roldana y tambor a la izquierda y tambor a la derecha
143070	Molinete Heroes 3500W. 24V. con roldana a la izquierda y roldana y tambor a la derecha.
143015	Molinete Heroes 3500W. 24V. con roldana a la derecha y roldana a la izquierda.
143013	Molinete Heroes 3500W. 24V. con roldana a la izquierda y tambor a la derecha.
143012	Molinete Heroes 3500W. 24V. con tambor a la izquierda y roldana y tambor a la izquierda.
143011	Molinete Heroes 3500W. 24V. con tambor a la izquierda y roldana a la izquierda.
143074	Molinete Heroes 3500W. 24V. con roldana y tambor a la derecha.
143075	Molinete Heroes 3500W. 24V. con roldana a la derecha
143076	Molinete Heroes 2200W. 230/400V. con roldana y tambor a la izquierda y roldana y tambor a la derecha.
143077	Molinete Heroes 2200W. 230/400V. con roldana y tambor a la izquierda y roldana a la derecha.
143078	Molinete Heroes 2200W. 230/400V. con roldana y tambor a la izquierda y tambor a la derecha.
143079	Molinete Heroes 2200W. 230/400V. con roldana a la izquierda y roldana y tambor a la derecha
143080	Molinete Heroes 2200W. 230/400V. con roldana a la derecha y a la izquierda.
143081	Molinete Heroes 2200W. 230/400V. con roldana a la izquierda y tambor a la derecha.
143082	Molinete Heroes 2200W. 230/400V. con tambor a la izquierda y roldana y tambor a la derecha.
143083	Molinete Heroes 2200W. 230/400V. con tambor a la izquierda y roldana a la derecha.
143084	Molinete Heroes 2200W. 230/400V. con roldana y tambor a la derecha.
143085	Molinete Heroes 2200W. 230/400V. con roldana a la derecha.

EAGLE E1 Y E3

- Potencias: 300, 500, 700, 1000 y 1.400W. Voltaje: 12 y 24V.
- Disponible con y sin tambor para cabo.
- **Equipado con iman y sensor para la instalación del cuentametros de cadena.**
- Sistema manual de caida libre de la cadena.
- **Equipamiento de serie: Incluye caja de reles,interruptor de subida/bajada y maneta.**
- El modelo de 300 y 500W. soporta únicamente cadena de 6mm. DIN766. Los modelos de 700, 1000 y 1400W. soportan cadena de 6 y 8mm. DIN766.
- **El modelo de 700W. se suministra con roldana para cadena de 6mm. y los modelos de 1.000 y 1.400W. con roldana para cadena de 8mm**.
- Si desea una medida diferente de la que se suministra de serie indiquelo al realizar el pedido.

Accesorios

Modelo	Eagle 300W.	Eagle 500W.	Eagle 700W.		Eagle 1.000W.		Eagle 1.400W.	
Voltaje	12V.	12V.	12V.	24V.	12V.	24V.	12V.	24V.
Caja de reles	119027	119027	119025	119026	119025	119026	119025	119026
Interruptor magneto-térmico	119023	119190	119191	119022	119191	119023	119192	119023

300 / 500W.

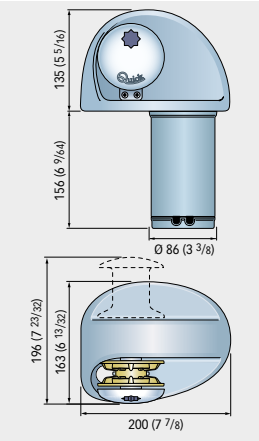

700W.

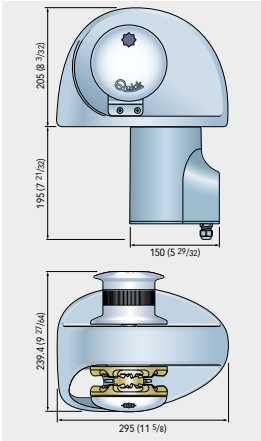

1.000 / 1.400W.

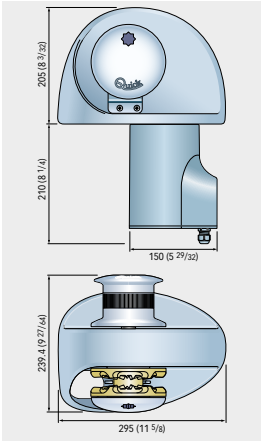

Modelo	119327 Roldana 119230 Roldana y tambor	119237 Roldana 119231 Roldana y tambor	119232 Roldana y tambor	119346 Roldana y tambor	119233 Roldana y tambor	119234 Roldana y tambor	119347 Roldana y tambor	119348 Roldana y tambor
Potencia	**300W.**	**500W.**	**700W.**	**700W.**	**1.000W.**	**1.000W.**	**1.400W.**	**1.400W.**
Voltaje	12V.	12V.	12V.	24V.	12V.	24V.	12V.	24V.
Carga de arranque máxima	380 Kg.	630 Kg.	1070 Kg.	1070 Kg.	1250 Kg.	1250 Kg.	1450 Kg.	1450 Kg.
Carga de trabajo máxima	100 Kg.	250 Kg.	300 Kg.	370 Kg.	390 Kg.	490 Kg.	450 Kg.	500 Kg.
Carga de trabajo	30 Kg.	80 Kg.	100 Kg.	125 Kg.	130 Kg.	160 Kg.	150 Kg.	185 Kg.
Consumo con carga de trabajo	60 A	90 A	90 A	60 A	140 A	80 A	150 A	85 A
Velocidad de recogida máxima	22,8 mt/min.	22,2 mt/min.	28,7 mt/min.	33,5 mt/min.	37,6 mt/min.	47,8 mt/min.	37,6 mt/min.	47,8 mt/min.
Velocidad de recogida con carga de trabajo	22,5 mt/min.	16,5 mt/min.	15,8 mt/min.	15 mt/min.	17,8 mt/min.	20,9 mt/min.	17,5 mt/min.	18,7 mt/min.
Peso sin tambor	8 Kg.	8 Kg.						
Peso con tambor	9,3 Kg.	9,3 Kg.	22,2 Kg.	22,2 Kg.	23,5 Kg.	23,5 Kg.	23,5 Kg.	23,5 Kg.
Eslora embarcación	5 - 7 mts.	6 - 9 mts.	7 - 10 mts.	7 - 10 mts.	10 - 13 mts.	10 - 13 mts.	12 - 15 mts.	12 - 15 mts.

PTR

- Potencias: 150, 250 y 350W. Voltaje: 12 y 24V.
- Montaje sobre-cubierta.Puede utilizarse para pesca,izado de auxiliares o molinete.
- Capacidad de la bobina: 30 mts. de cabo.de 6mm.
- Equipamiento de serie: Caja de reles, 30 mts. de cabo de Dyneema, interruptor de subida y bajada.
- Cuerpo de acero inoxidable AISI316 y aluminio.
- Motor estanco IP66.

Accesorios
Polea de acero inoxidable BRX
Polea de aluminio anodizado negro BR AL.

Modelo	PTR 150W.	PTR 250W.	PTR 350W.
Voltaje	12V.	12V.	24V.
Caja de reles	Integrado	142941	T6411-PT

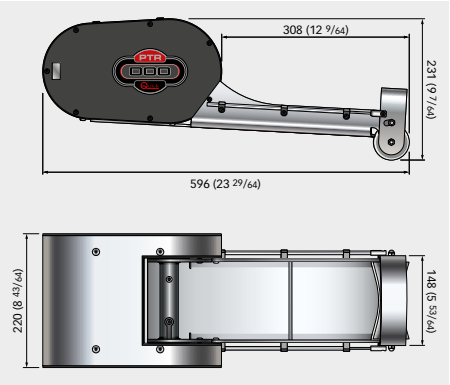

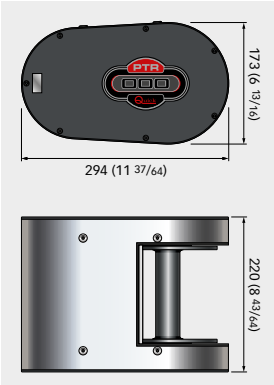

Modelo	140728	140729	140730
Potencia	**150W.**	**250W**	**350W.**
Voltaje	12V.	12v.	24V.
Carga de arranque máxima	260 Kg.	600 Kg.	750 Kg.
Carga de trabajo máximo	100 Kg.	220 Kg.	250 Kg.
Carga de trabajo	40 Kg.	80 Kg.	100 Kg.
Consumo con carga de trabajo	12 AMP.	23 A	15 A
Velocidad máxima de recuperación	20,8 mt/min.	20,8 mt/min.	21,5 mt/min.
Velocidad con carga de trabajo	19,3 mt/min.	18,1 mt/min.	18,3 mt/min.
Peso sin tambor	10 Kg.	10,2 Kg.	10,2 Kg.
Eslora embarcación	6 - 9 mts.	8 - 12 mts.	8 - 12 mts.

GAMA DE MOLINETES DE MANIOBRA.

GAMA TUMBLER		
Modelo	Potencia	Voltaje
TB2	500W	12/24V
TB3	700W	12/24V
TB3	1000W	12/24V
TB4	1000W	12/24V
TB4	1500W	12/24V
TB5	1700W	12/24V
TB5 AC	3000W	230/400V
TB5 Hydro	Motor hidraulico	
TB6	2300W	24V
TB6	3000W	24V
TB6 AC	4000W	230/400V
TB6 HYDRO	Motor hidraulico	

TB7	3500W	24V
TB7 AC	3000W	230/400V
TB7 AC	4000W	230/400V
TB7 Hydro	Motor hidraulico	
TB8	3500W	24V
TB8 AC	5500W	230/400V
TB8 AC	7500W	400/690V
TB8 HYDRO	Motor hidraulico	
TB9 HYDRO	Motor hidraulico	

GAMA TOTEM TM3		
TM3	500W	12V
TM3	800W	12V
TM3	800W	24V

MOLINETES PARA EL IZADO DE EMBARCACIÓNES AUXILIARES.

GAMA TOTEM G		
Modelo	Potencia	Voltaje
TMG	500W	12V
TMG	800W	12V
TMG	800W	24V

GAMA PTG		
PTG	150W	12V
PTG	250W	12V
PTG	350W	24V

GAMA THG		
THG	500W	12/24V
THG	1000W	12/24V
THG	1500W	12/24V

TUMBLER TB2

- Potencia: 500W. Voltaje: 12 y 24V.
- Molinete de maniobras.
- Base y tambor de acero inoxidable AISI316.
- Motor estanco IP66.
- **Equpamiento de serie: Incluye caja de reles, interruptor de subida/bajada y maneta de plástico.**
- Reductor de aluminio anodizado.

Accesorios

Modelo	Tumbler 500W.	
Voltaje	12V.	24V.
Caja de reles	119027	119024
Interruptor magneto-térmico	119190	119022

500W.

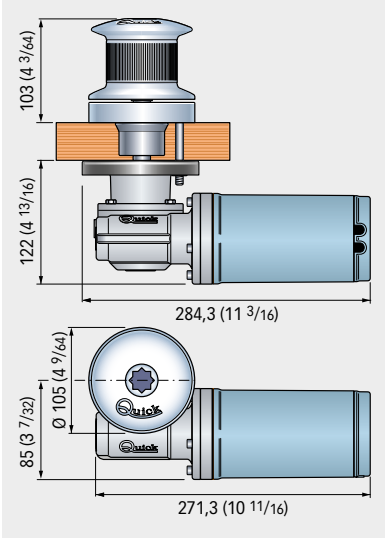

Modelo	140203	140204
Potencia	**500W.**	**500W**
Voltaje	12V	24V.
Carga de arranque máxima	660 Kg.	660 Kg.
Carga de trabajo máximo	200 Kg.	220 Kg.
Carga de trabajo	65 Kg.	70 Kg.
Consumo con carga de trabajo	80 A	40 A
Velocidad máxima de recuperación	29 mt/min.	29mt/min.
Velocidad con carga de trabajo	19 mt/min.	21,1 mt/min.
Tambor	105mm.	105mm.
Peso	7,6 Kg.	7,6 Kg.
Eslora embarcación	6 - 7 mts.	6 - 7 mts.

TUMBLER TB3, TB4

- Potencia: 700, 1.000 y 1.500W. Voltaje: 12 y 24V.
- Molinete de maniobras.
- Base y tambor de acero inoxidable AISI316.
- Motor estanco IP66.
- **Equipamiento de serie: Caja de reles, interruptor de subida/ bajada y maneta de plástico.**
- Reductor de aluminio anodizado.
- El modelo de 1.000W. permite instalar el tambor de 130mm. ó 142mm.

Accesorios

Modelo	Tumbler 700W.		Tumbler 1.000W.		Tumbler 1.500W.	
Voltaje	12V.	24V.	12V.	24V.	12V.	24V.
Caja de reles	119025	119026	119025	119026	119025	119026
Interruptor magneto-térmico	119023	119022	119191	119023	119192	119023

700W.

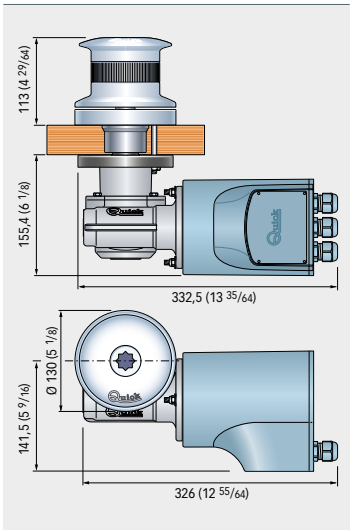

1.000W. Tambor 130mm.

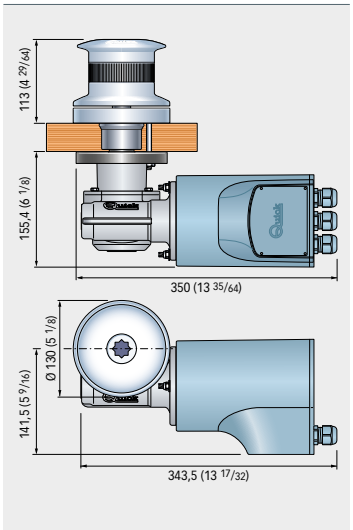

1.500W.

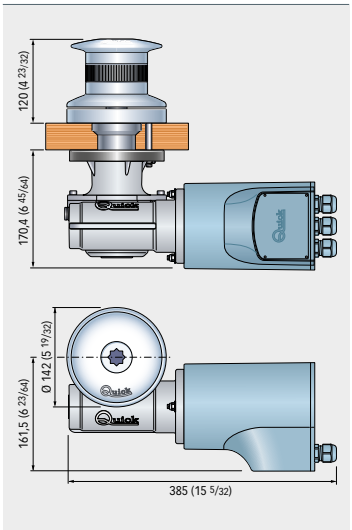

Modelo	140205	140206	140208	140207	140210	140209	140211	140212
Potencia	**700W.**	**700W.**	**1.000W.**	**1.000W.**	**1.000W.**	**1.000W.**	**1.500W.**	**1.500W.**
Voltaje	12V.	24V.	12V.	12V.	24V.	24V.	12V.	24V.
Carga de arranque máxima	850 Kg.	850 Kg.	1000 Kg.	1000 Kg.	1000 Kg.	1000 Kg.	1100 Kg.	1100 Kg.
Carga de trabajo máximo	250 Kg.	300 Kg.	370 Kg.	370 Kg.	450 Kg.	450 Kg.	450 Kg.	500 Kg.
Carga de trabajo	80 Kg.	100 Kg.	120 Kg.	120 Kg.	150 Kg.	150 Kg.	150 Kg.	170 Kg.
Consumo con carga de trabajo	90 A	55 A	140 A	140 A	80 A	80 A	155 A	85 A
Velocidad máxima de recuperación	21 mt/min.	22 mt/min.	25 mt/min.	25 mt/min.	27 mt/min.	26 mt/min.	25 mt/min.	26 mt/min.
Velocidad con carga de trabajo	12 mt/min.	14 mt/min.	16,5 mt/min.	17,5 mt/min.	17,5 mt/min.	18 mt/min.	16,5 mt/min.	17 mt/min.
Tambor	130mm.	130mm.	130mm.	142mm.	130mm.	142mm.	142mm.	142mm.
Peso	15,4 Kg.	15,4 Kg.	16,8 Kg.	17,3 Kg.	16,8 Kg.	17,3 Kg.	21,2 Kg.	21,2 Kg.
Eslora embarcación	7 - 10 mts.	7 - 10 mts.	10 - 13 mts.	14 - 18 mts.	10 - 13 mts.	14 - 18 mts.	16 - 22 mts.	16 - 22 mts.

TUMBLER TB5, TB6, TB7, TB8

- Potencia: 1700, 2000, 2300, 3000 y 3500W. Voltaje: 24V.
- Molinete de maniobras.
- Base y tambor de acero inoxidable AISI316.
- Motor estanco IP67 (1700W) IP66 (2000-2300W) excepto 3000 y 3500W.
- **Equipamiento de serie: Incluye caja de reles, interruptor de subida/bajada y maneta de plástico.**
- Reductor de aluminio anodizado.
- El modelo de 3.500W. permite instalar el tambor de 250mm. ó 300mm.

Accesorios

Modelo	Tumbler 1.700W.	Tumbler 2.000W.	Tumbler 2.300W.	Tumbler 3.000W.	Tumbler 3.500W.
Voltaje	24V.	24V.	24V.	24V.	24V.
Caja de reles	119026	119026	119026	119024	119024
Interruptor magneto-térmico	119190	119191	119191	119192	143489

TB5 1.700W.

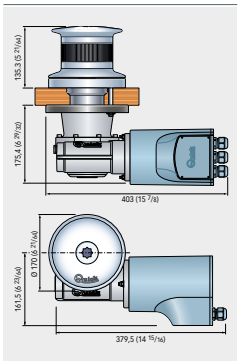

TB5 2.000W.

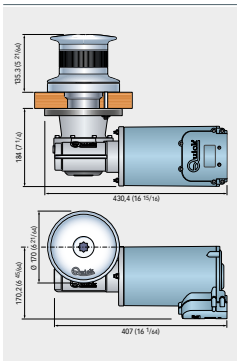

TB6 2.300W.

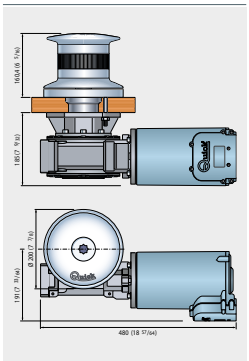

TB6 3.000W.

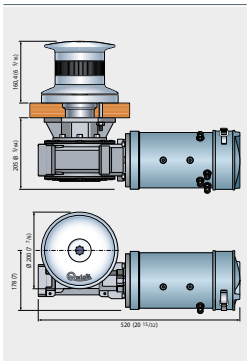

TB7 3.500W.
Tambor 250mm

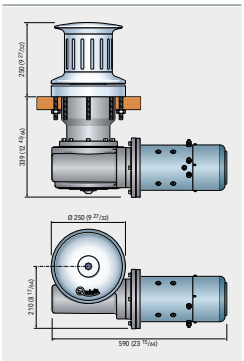

Modelo	140213 TB5	140214 TB5	140215 TB6	140216 TB6	143462 TB7	143463 TB8
Potencia	1.700W.	2.000W.	2.300W.	3.000W.	3.500W.	3.500W.
Voltaje	24V.	24V.	24V.	24V.	24V.	24V.
Carga de arranque máxima	1200 Kg.	1260 Kg.	2400 Kg.	3100 Kg.	3500 Kg.	3500 Kg.
Carga de trabajo máximo	570 Kg.	750 Kg.	850 Kg.	1200 Kg.	1500 Kg.	1500 Kg.
Carga de trabajo	190 Kg.	250 Kg.	285 Kg.	400 Kg.	700 Kg.	700 Kg.
Consumo con carga de trabajo	100 A	115 A	120 A	145 A	197 A	197 A
Velocidad máxima de recuperación	33,1 mt/min.	35,2 mt/min.	40 mt/min.	37,2 mt/min.	29,1 mt/min.	29,1 mt/min.
Velocidad con carga de trabajo	18,2 mt/min.	19,9 mt/min.	33,1 mt/min.	20,2 mt/min.	15 mt/min.	15 mt/min.
Tambor	170mm.	170mm.	200mm.	200mm.	250mm.	300mm.
Peso	39 Kg.	42 Kg.	45 Kg.	55,7 Kg.	90 Kg.	120 Kg.
Eslora embarcación	18 - 24 mts.	20 - 28 mts.	24 - 30 mts.	26 - 34 mts.	28 - 36 mts.	36 - 42 mts.

TUMBLER TB5, TB6, TB7, TB8, TB9

- Potencias: 3000, 4000, 5000 y 7500W. Voltaje: 230/400V. AC.
- Molinete de maniobras.
- Base y tambor de acero inoxidable AISI316.
- Equipamiento de serie: Interruptor de subida/bajada y maneta de plástico.
- Reductor de aluminio anodizado (3000 y 4000W. con tambor de 170mm.) y barnizado a triple espesor (resto de modelos).

3.000W. AC

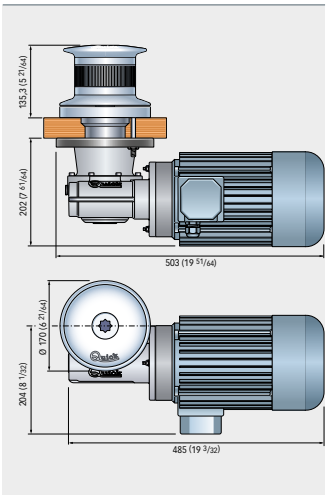

4.000W. AC

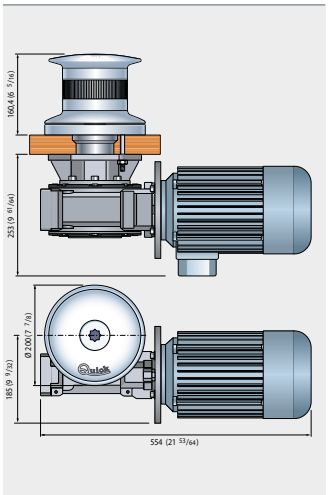

7.500W. AC

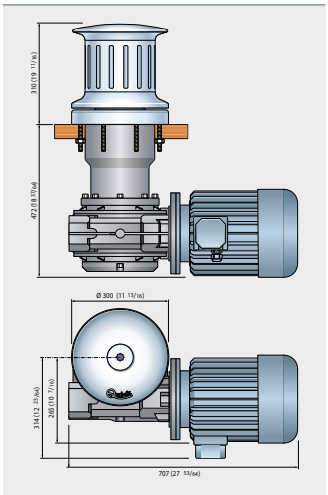

Modelo	140732 TB5 AC	143016 TB7 AC	140734 TB6 AC	143017 TB7 AC	143018 TB8 AC	143019 TB8 AC	145137 TB9 AC
Potencia	**3.000W.**	**3.000W.**	**4.000W.**	**4.000W.**	**5.500W.**	**7.500W.**	**11 KW.**
Voltaje	230/400V.AC	230/400V.AC	230/400V.AC	230/400V.AC	230/400V.AC	400/690V.AC	400/690V.AC
Carga de arranque máxima	2.800 Kg.	2.800 Kg.	3.000 Kg.	3.000 Kg.	4.500 Kg.	5.000 Kg.	8.000 Kg.
Carga de trabajo máximo	930 Kg.	930 Kg.	1.000 Kg.	1.000 Kg.	2.000 Kg.	2.500 Kg.	6.000 Kg.
Velocidad máxima de recuperación	15 mt/min.	15 mt/min.	15 mt/min.	15 mt/min.	12,5 mt/min.	12,5 mt/min.	15 mt/min.
Tambor	170mm.	250mm.	200mm.	250mm.	300mm.	300mm.	420mm.
Peso	49,7 Kg.	83 Kg.	51,7 Kg.	100 Kg.	120 Kg.	135 Kg.	580 Kg.
Eslora embarcación	26 - 34 mts.	30 - 36 mts.	30 - 36 mts.	32 - 38 mts.	34 - 40 mts.	36 - 42 mts.	50 -70 mts.

TUMBLER TB5, TB6, TB7, TB8, TB9

- Potencia: Hidráulicos
- Molinete de maniobras.
- Base y tambor de acero inoxidable AISI316.
- Motor estanco IP67.
- Reductor de aluminio anodizado y barnizado a triple espesor.
- **Equipamiento de serie: Maneta de plástico.**

170mm.

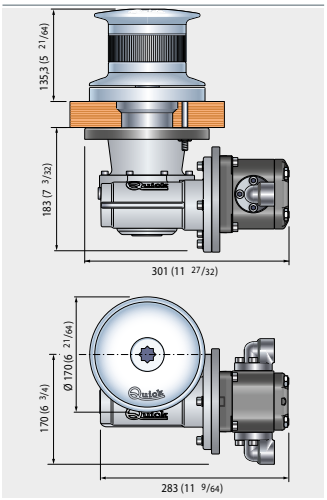

200mm.

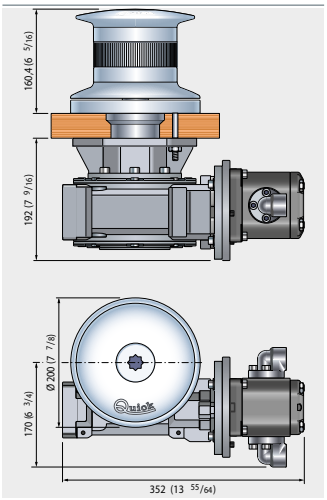

250mm.

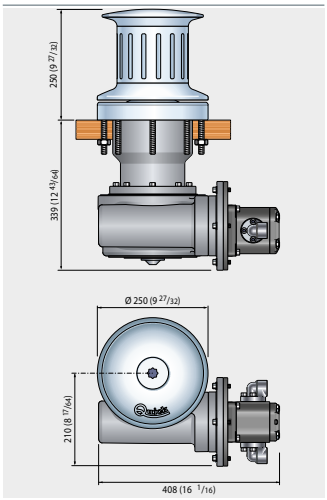

300mm.

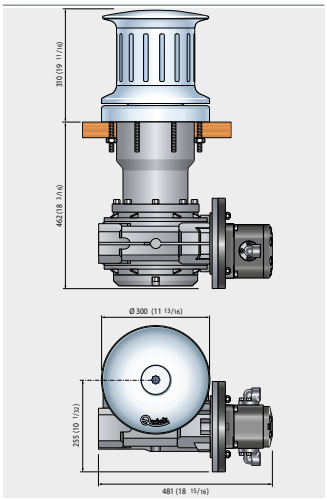

Modelo	140736 TB5	140737 TB6	143462 TB7	143021 TB8	TB9
Presión máxima	210 bar	210 bar	210 bar.	210 bar.	210 bar.
Capacidad máxima	40 lt/min.	40 lt/min.	50 lt/min.	40 lt/min.	40 lt/min.
Capacidad de levantamiento	2000 Kg.	2500 Kg.	3000 Kg.	2500 Kg.	2500 Kg.
Velocidad máxima de recuperación	11,5 mt/min.	13 mt/min.	12,5 mt/min.	13 mt/min.	13 mt/min.
Tambor	**170mm.**	**200mm.**	**250mm.**	**300mm.**	**300mm.**
Peso	25 Kg.	31,2 Kg.	84 Kg.	160 Kg.	160 Kg.
Eslora embarcación	26 - 34 mts.	30 - 36 mts.	32 - 40 mts.	36 - 50 mts.	50 - 70 mts.

TOTEM TM3

- Potencias: 500 y 800W. Voltaje: 12 y 24V.
- Molinete de maniobras.
- Base y tambor de acero inoxidable AISI316.
- Motor estanco vertical para una Fácil y rápida instalación.
- **Sistema de engranajes epicicloidal que permite un ahorro del 40% en el consumo eléctrico.**
- **Equipamiento de serie: Incluye caja de reles,interruptor de subida/bajada y maneta de plástico.**
- Reductor de aluminio anodizado.

Totem

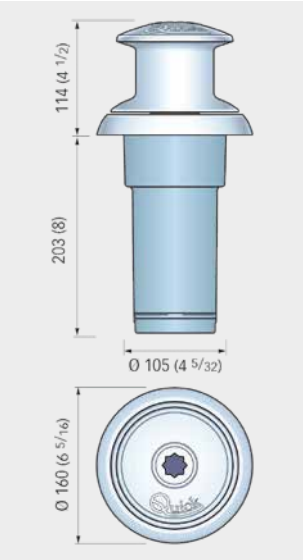

Accesorios

Modelo	Totem 500W.	Totem 800W.	
Voltaje	12V.	12V.	24V.
Caja de reles	119027	119027	119024
Interruptor magneto-térmico	119023	119191	119022

Modelo	119444	119445	119446
Potencia	**500W.**	**800W.**	**800W.**
Voltaje	12V.	12V.	24V.
Carga de arranque máxima	620 Kg.	820 Kg.	820 Kg.
Carga de trabajo máximo	200 Kg.	290 Kg.	290 Kg.
Carga de trabajo	65 Kg.	95 Kg.	95 Kg.
Consumo con carga de trabajo	40 A	80 A.	40 A
Velocidad máxima de recuperación	15,4 mt/min.	25,8 mt/min.	25,8 mt/min.
Velocidad con carga de trabajo	11,9 mt/min.	16,8 mt/min.	16,8 mt/min.
Tambor	130mm.	130mm.	130mm.
Peso	8,1 Kg.	8,1 Kg.	8,1 Kg.
Eslora embarcación	8 - 12 mts.	11 - 14 mts.	11 - 18 mts.

TOTEM G TM3 G

- Potencias: 500 y 800W. Voltaje: 12 y 24V.
- Molinete para recuperación de embarcaciónes auxiliares.
- Tambor de acero inoxidable AISI316.
- Motor estanco.
- **Sistema de engranajes epicicloidal que permite un ahorro del 40% en el consumo eléctrico.**
- **Equipamiento de serie: Incluye caja de reles,interruptor de subida/bajada y maneta de plástico.**
- Reductor de aluminio anodizado.
- Uso con cincha no incuída,

Totem G

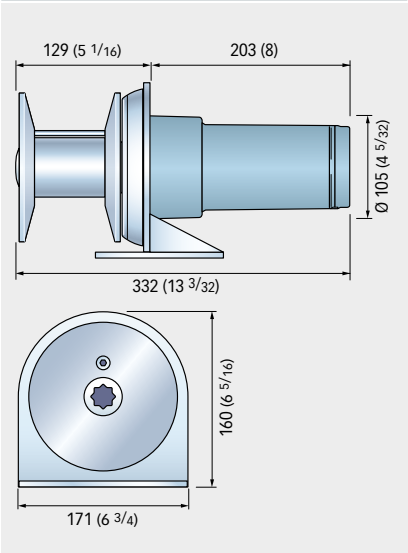

Accesorios

Modelo	Totem 500W.	Totem 800W.	
Voltaje	12V.	12V.	24V.
Caja de reles	119027	119027	119024
Interruptor magneto-térmico	119023	119191	119022

Modelo	119746	119747	119748
Potencia	**500W.**	**800W.**	**800W.**
Voltaje	12V.	12V.	24V.
Carga de arranque máxima	620 Kg.	820 Kg.	820 Kg.
Carga de trabajo máximo	200 Kg.	290 Kg.	290 Kg.
Carga de trabajo	65 Kg.	95 Kg.	95 Kg.
Consumo con carga de trabajo	40 A	80 A	40 A
Velocidad máxima de recuperación	15,4 mt/min.	25,8 mt/min.	25,8 mt/min.
Velocidad con carga de trabajo	11,9 mt/min.	16,8 mt/min.	16,8 mt/min.
Peso	9,5 Kg.	9,5 Kg.	9,5 Kg.

PTG

- Potencias: 150, 250 y 350W. Voltaje: 12 y 24V.
- Molinete para recuperación de embarcaciónes auxiliares.
- Tambor de acero inoxidable AISI316 y aluminio anodizado.
- Motor estanco IP66.
- **Equipamiento de serie: Incluye caja de reles(modelo de 350W. Integrada), interruptor de subida/bajada.**
- El rulo tiene una capacidad de 7,5mts. de longitud para una correa de 48mm. máximo no incuída.

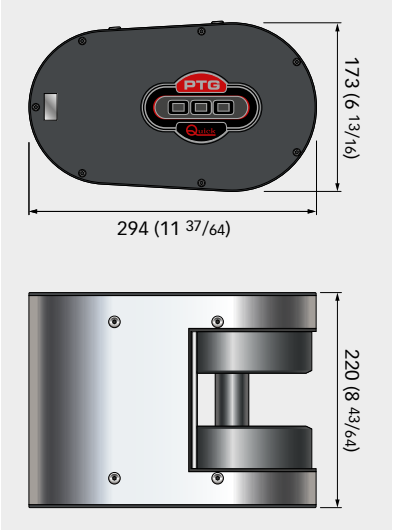

Accesorios

Modelo	PTG 350W.	PTG 250W.	PTG 350W.
Voltaje	12V.	12V.	24V.
Caja de reles	Integrada	142941	T6411-PT

Modelo	140738	140739	140740
Potencia	**150W.**	**250W.**	**350W.**
Voltaje	12V.	12V.	24V.
Carga de arranque máxima	260 Kg.	600 Kg.	750 Kg.
Carga de trabajo máximo	100 Kg.	220 Kg.	250 Kg.
Carga de trabajo	40 Kg.	80 Kg.	100 Kg.
Consumo con carga de trabajo	12 AMP.	23 A	15 A
Velocidad máxima de recuperación	20,8 mt/min.	20,8 mt/min.	21,5 mt/min.
Velocidad con carga de trabajo	19,3 mt/min.	18,1 mt/min.	18,3 mt/min.
Peso	10 Kg.	10,2 Kg.	10,2 Kg.

THG

- Para uso con correa (no incluida).
- Base y tambor de aluminio anodizado.
- Motor estanco IP67(1000/1500W) y IP66 (500W).
- Reductor de aluminio anodizado.
- ISO 8846 bajo demanda
- Protector de plastico.

THG500

THG1000

Modelo	143464 THG 500	143465 THG 500	143466 THG 1000	143467 THG 1000	143468 THG 1500	143469 THG 1500
Potencia motor	**500W**	**500W**	**1000W**	**1000W**	**1500W**	**1500W**
Voltaje	12V	24V	12V	24V	12V	24V
Carga de arranque maxima	1200 Kg.	1200 Kg.	1700 Kg.	1700 Kg.	2000 Kg.	2000 Kg.
Carga de trabajo maximo	600 Kg.	600 Kg.	750 Kg.	750 Kg.	1000 Kg.	1200 Kg.
Carga de trabajo	200 Kg.	200 Kg.	300 Kg.	300 Kg.	400 Kg.	500 Kg.
Consumo a carga de trabajo	85A	50A	70A	40A	108 A	66 A
Velocidad maxima de recuperacion	6,6 mt/min.	7,1 mt/min.	6,2 mt/min.	6 mt/min.	6 mt/min.	8 mt/min.
Velocidad a carga de trabajo	5,5 mt/min.	5,8 mt/min.	4,2 mt/min.	4,2 mt/min.	5,5 mt/min.	6,8 mt/min.
Tambor	60 mm.	60 mm.	60 mm.	60 mm.	60 mm.	60mm.
Peso	14 Kg.	14 Kg.	18,9 Kg.	18,9 Kg.	18,9 Kg.	18,9 Kg.

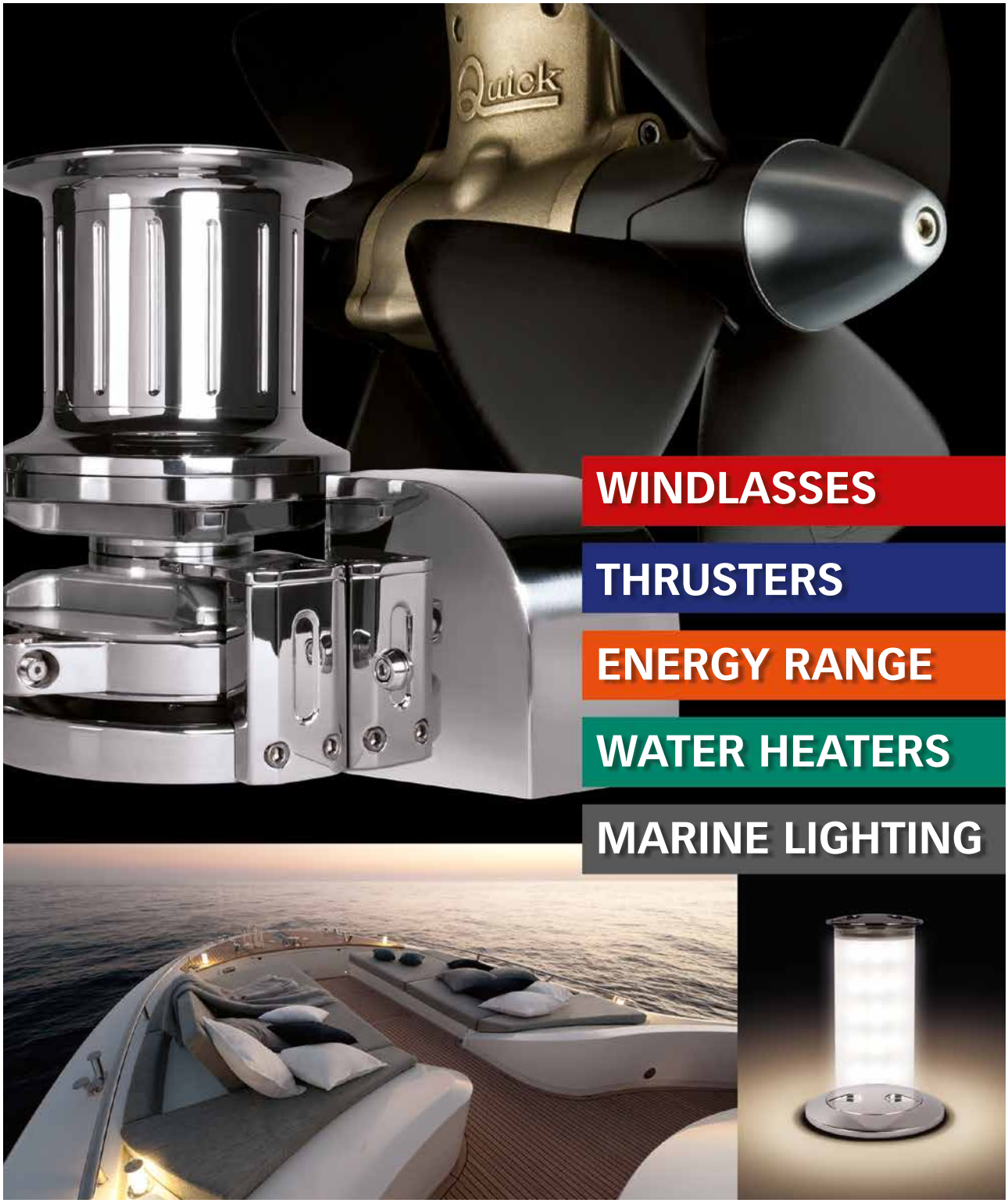

HIGH QUALITY NAUTICAL EQUIPMENT

QUICK® PRODUCTS ARE DISTRIBUTED WORLDWIDE AND CHOSEN BY THE BEST BOAT-BUILDERS

Quick® Nautical Equipment Quick® MARINE LIGHTING

QUICK® SPA
www.quickitaly.com

THOR TH

- Potencias: 700, 1000 y 1400W. Voltaje: 12 y 24V.
- Molinete para recuperación de embarcaciónes auxiliares.
- Tambor y base de aluminio anodizado.
- Motor estanco IP67.
- **Equipamiento de serie:**
  Caja de reles e interruptor de subida/bajada.
- Reductor de aluminio anodizado.
- Tambor de 190mm.

Accesorios opcionales:

Modelo	Thor 700W.		Thor 1.000W.		Thor 1.400W.	
Voltaje	12V.	24V.	12V.	24V.	12V.	24V.
Caja de reles	119025	119026	119025	119026	119025	119026
Interruptor magneto-térmico	119023	119022	119191	119023	119192	119023

700W.

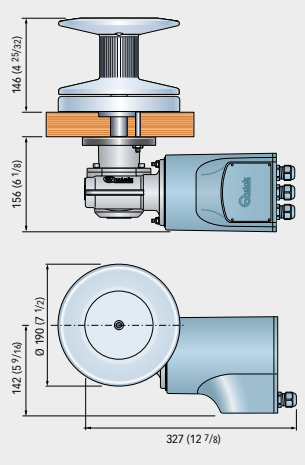

1.000W.

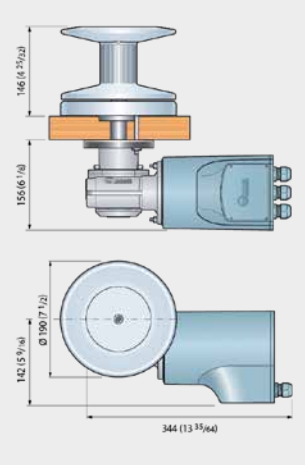

1.400W.

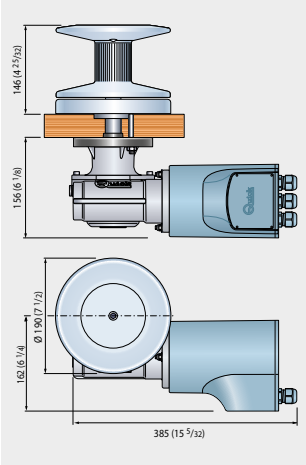

Modelo	140197	140198	140199	140200	140201	140202
Potencia	**700W.**	**700W.**	**1.000W.**	**1.000W.**	**1.400W.**	**1.400W.**
Voltaje	12V.	24V.	12V.	24V.	12V.	24V.
Carga de arranque máxima	850 Kg.	850 Kg.	1000 Kg.	1000 Kg.	1100 Kg.	1100 Kg.
Carga de trabajo máximo	250 Kg.	300 Kg.	370 Kg.	450 Kg.	450 Kg.	500 Kg.
Carga de trabajo	80 Kg.	100 Kg.	120 Kg.	150 Kg.	150 Kg.	170 Kg.
Consumo con carga de trabajo	90 A	55 A	140 A	80 A	155 A	85 A
Velocidad máxima de recuperación	27,4 mt/min.	26,4 mt/min.	39,6 mt/min.	40,9 mt/min.	33 mt/min.	29,7 mt/min.
Velocidad con carga de trabajo	14,4 mt/min.	14,8 mt/min.	20,4 mt/min.	21,4 mt/min.	17,5 mt/min.	20,5 mt/min.
Peso	14,2 Kg.	14,2 Kg.	15,5 Kg.	15,5 Kg.	18,5 Kg.	18,5 Kg.

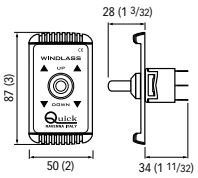

INTERRUPTOR DE PANEL

110266

Interruptor de subida/bajada para control de molinetes.3 posiciones. Incluido como equipamiento standard en la mayoria de molinetes.

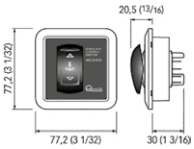

INTERRUPTOR DE PANEL

119966

DISYUNTOR

Interruptor magneto-térmico que funciona como fusible de protección para el molinete en caso de sobretensión interrumpiendo el circuito eléctrico. Rearme manual. Voltaje: 12 y 24V.

119022 / 40 A

119023 / 50 A

119190 / 60 A

119191 / 80 A

119192 / 100 A

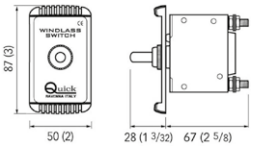

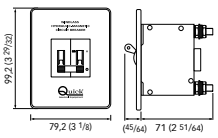

DISYUNTOR

143489 150A

143490 200A

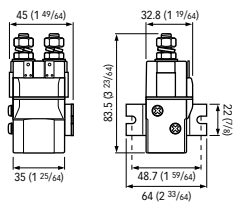

CAJAS DE RELES

Contienen los reles internos y Conexiones ya preparadas para las operaciones de los molinetes. Bloque sellado con una estanqueidad IP66. Con elementos de conexión externa para adaptar todo tipo de interruptores y accesorios mas habituales en los molinetes y otros equipos como pasarelas, gruas etc. Incluidos como equipamiento de serie en mayoria de molinetes.

119164

Rele T6215-12. 2500W. 12V.

119165

Rele T6215-24. 3500W. 24V.

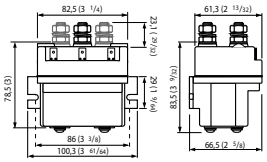

119024

Caja de reles T6415-24. 3500W. 24V.

119027

Caja de reles T6415-12. 2500W. 12V.

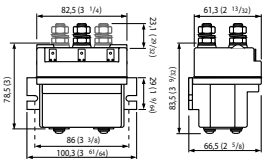

119025

Caja de reles T6315-12. 2500W. 12V.

119026

Caja de reles T6315-24. 3500W. 24V.

PULSADOR DE PIE

Equipado con protección para evitar la presión accidental del pulsador.

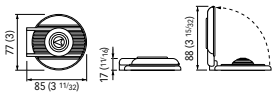

110287 Blanco-gris

Bajar-down.

110288 Blanco-rojo

Subir-up.

119819 Blanco-azul

119820 negro-azul

110289 Negro-gris

Bajar-down.

110290 Negro-rojo

Subir-up.

119579

Recambio goma roja.

140001

Recambio goma gris.

PULSADOR DE PIE

143496 Acero inoxidable

Indicador up/down ajustable.

143495 Blanco

Indicador up/down ajustable.

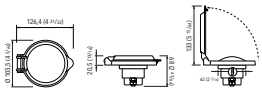

PULSADOR DE PIE TAPA INOX

143492 Blanco-gris.

Bajar-down.

143491 Blanco-rojo.

Subir-up.

143494 Negro-gris.

Bajar-down.

143493 Negro-rojo.

Subir-up.

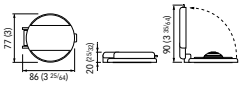

MOTORES PARA LA GAMA PRINCE

119277

Motor 300W 12V

119411

Motor 500W 12V

119260

Motor 700W 12V

119265

Motor 700W 24V

119261

Motor 1.000W 12V

119331

Motor 1.000W 24V

Disponibilidad de juegos de escobillas según modelos. Consultenos.

ROLDANAS Y VARIOS PARA LA GAMA PRINCE

119145

Roldana 6 mm. para DP1

119256

Roldana 6 mm. para DP2

119091

Roldana 8 mm. para DP2

119111

Roldana 8 mm. para DP3

119110

Roldana 10 mm. para DP3

119276

Maneta de plástico

119380

Kit pestaña 500W.

*** Para consultas de recambios, visite la web:**

www.quickitaly.com dónde encontrará todos los despieces de los molinetes.

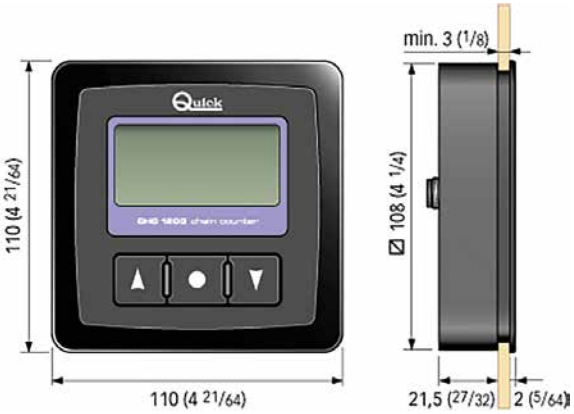

CUENTAMETROS DE CADENA CHC 1203

119761

Es un instrumento completo y fiable para acciónar el molinete a distancia y controlar al mismo tiempo la longitud de la cadena librada mediante el display LCD. Los molinetes Quick se suministran con el sensor y el iman ya instalados en la base del molinete por lo que la conexión con el cuentametros es sencilla y rápida.

Permite una instalación versatil:

- Montaje en panel.
- Montaje empotrado.
- Montaje en superficie. Menús de uso simple e intuitivo.
- Menús disponibles en cinco idiomas (castellano incluido).
- Función de ahorro de energía automático.
- Función de alarma.
- Función de bloqueo.
- Gestión del molinete con caida libre.
- Visualización de la velocidad del movimiento de la cadena.
- Visualización de la tensión de alimentación.
- Reloj,calendario.
- Visualización de la medida de cadena largada en metros o pies.
- Display LCD con elevado angulo de visión.
- Display retro-iluminado con 8 niveles de intensidad.
- Compensación automática del contraste del display en función de la temperatura ambiente.
- Voltaje: 12 y 24V.
- Botones retroiluminados.
- Interface CANBUS para la transferencia de datos.
- Protección estanca IP67 excluiendo la zona de Conexiones eléctricas.

119143

Recambio sensor con imanes.

119407

Recambio tapa. CHC 1202 (modelo antiguo).

MANDOS A DISTANCIA

HRC es un instrumento estudiado para acciónar a distancia vários sistemas a bordo de la embarcación como gruas, pasarelas, escaleras de baño, molinetes etc. Fabricado con inserciones de goma para garantizar una elevado resistencia, duración, perfecta impermiabilidad y agarre seguro. El cable es extensible hasta los 4,2 mts. y se completa con un conector de cubierta de fácil extracción después del uso. Disponible con y sin luz de LED en el frontal. No requiere mantenimiento.

119821
2 pulsadores

119822
2 pulsadores con led

119823
4 pulsadores

119824
4 pulsadores con led

119825
6 pulsadores

119826
6 pulsadores con led

119827
8 pulsadores

119828
8 pulsadores con led

RECAMBIOS

119944	Cable con conector macho para mando 119821.
119945	Cable con conector macho para mando 119822.
119946	Cable con conector macho para mando 119823.
119947	Cable con conector macho para mando 119824.
119948	Cable con conector macho para mando 119825.
119949	Cable con conector macho para mando 119826.
119950	Cable con conector macho para mando 119827.
119951	Cable con conector macho para mando 119828.
119936	Conector hembra de cubierta para mando 119821.
119937	Conector hembra de cubierta para mando 119822.
119938	Conector hembra de cubierta para mando 119823.
119939	Conector hembar de cubierta para mando 119824.
119940	Conector hembra de cubierta para mando 119825.
119941	Conector hembra de cubierta para mando 119826.
119942	Conector hembra de cubierta para mando 119827.
119943	Conector hembra de cubierta para mando 119828.
119357	Soporte de recambio.

Modelo	119821	119822	119823	119824	119825	119826	119827	119828
Capacidad de los contacto	5 Amp.							
Alimentación	6/30V.							
Consumo LED	100mA.							
Temperatura operativa	¨-15 a +70ºC.							
Proteccion	IP67							
Peso	460 gr.	500 gr.	600 gr.	740 gr.	720 gr.	930 gr.	830 gr.	1030 gr.

MANDO A DISTANCIA CON CUENTAMETROS

119818

CHC 1102M es un instrumento completo y fiable que permite el accionamiento a distancia del molinete y controlar los metros de cadena largada a través de la pantalla LCD.

Los molinetes Quick ya llevan instalado de serie el sensor y el iman en la base del molinete por lo que la conexión es rápida y sencilla.

- Menús disponibles en 5 idiomas (incluyendo castellano).
- Función de apagado automático.
- Función de alarma en salida.
- Función de bloqueo.
- Control del molinete con caida libre de la cadena.
- Valido también para operaciones de maniobra.
- Visualización de la tensión de alimentación.
- Reloj/calendario.
- Visualización de la cadena largada en metros o pies.
- Display LCD gráfico con elevado angulo de visión.
- Display retro-iluminado con 8 niveles de intensidad.
- Compensación automática en función de la temperatura ambiente.
- Alimentación: 12 y 24V.
- Botones retroiluminados. Interface CANBUS para la transferencia de datos.
- Protección estanca IP67 excepto las Conexiones eléctricas.

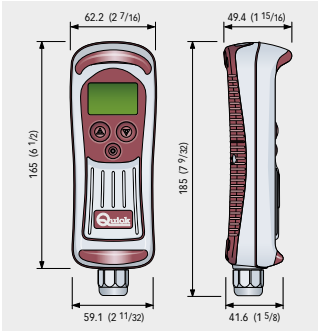

119357
Soporte de recambio.

TRANSMISORES

- Funcionamiento gestionado por micro-controladores.
- Posibilidad de progamar mas receptores con el mismo transmisor.
- Posibilidad de utilizar dos funciones al mismo tiempo.
- Flotante.
- Estanqueidad IP67.
- Funciona con pilas recargables.
- Botones de silicona retroiluminados.
- Equipados con cincha.
- Indicador de estado de carga.
- Peso de los modelos de bolsillo: 35 gr. otros modelos: 135 gr.
- Frecuencia: 434.42 Mhz.
- Fabricados de goma antideslizante y resistente a los golpes.

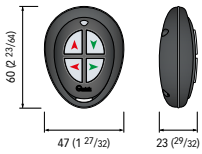

140240

Transmisor de bolsillo. 2 funciones/canales.

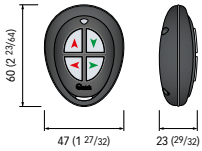

140241

Transmisor de bolsillo. 4 funciones/canales.

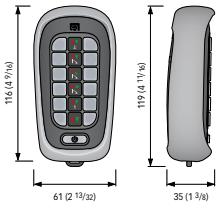

140237

Transmisor.2 funciones/canales.

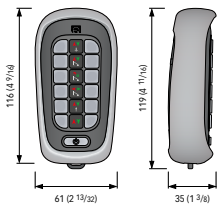

140238

Transmisor. 4 funciones/canales.

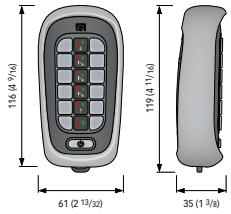

140239

Transmisor 12 funciones/canales.

RECEPTORES

- Amplia gama de Alimentación (de 10,5 a 31V).
- Funcionamiento gestionado por micro-controladores.
- Frecuencia 434.420 Mhz.
- Protección: IP55-Indicación del estado de funcionamiento, errores y problemas del sistema a través de LED y display de siete segmentos.
- Protección contra la inversión de polaridad.
- Protección contra la descarga de la batería.
- Posibilidad de programar hasta 50 transmisores.
- Posibilidad de activar varios receptores con un único transmisor.
- Posibilidad de activar 2 funciones simultáneamente.
- Posibilidad de conectar una antena externa para mejorar la cobertura.

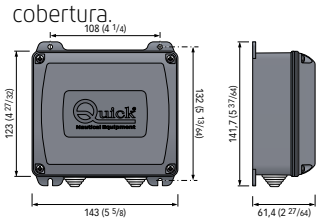

140242

Receptor de 2 canales.

140244

Receptor de 4 canales.

140741

Receptor de 6 canales.

140742

Receptor de 8 canales.

140743

Receptor de 10 canales.

140243

Receptor de 12 canales.

140038

Antena externa.

Quick®
Nautical Equipment

Calentadores de Agua

PRONAUTIC
TECHNICS

CALENTADOR NÁUTICO BK2

Disponible con 1 ó 2 resistencias eléctricas.

- Contenedor en PVC y material composite.
- Depósito en acero inoxidable.
- Ventajas: Elevada calidad de los materiales.
- Intercambiador de calor de elevada superficie de calentamiento.
- Posibilidad de producir agua caliente con la resistencia eléctrica, con termostato de seguridad regulable.
- Válvula de seguridad y de retención que permite la descarga del depósito en caso de no uso.
- Indicador de la temperatura de agua acumulada. Soporte de apoyo a suelo regulable.
- Características: El intercambiador de calor de los calentadores de la serie BK están fabricados en acero inoxidable AISI 316 y desarrolla una gran capacidad de calentamiento superior a otros calentadores del mercado.
- El depósito de acero inoxidable AISI 316 está soldado en una atmósfera protegida de gas Argón, partícularmente resistente a los agentes corrosivos.
- Resistencia fabricada en incoloy®
- Aislamiento térmico asegurado gracias a la espuma de poliuretano de alto espesor que rodea todo el calentador y permite el mejor aislamiento térmico.
- Indicador temperatura del agua acumulada.
- Flexibilidad de montaje.
- Altura 160 Lt.: 1.194mm. 200Lts: 1.544mm. Diámetro: 551mm.

140092
Calentador 160 lts. 2.000W / 230V

140097
Calentador 160 lts. 2.000W / 230V. Doble resisténcia.

140093
Calentador 200 lts.

140098
Calentador 200 lts. Doble resisténcia.

	160 Lts.	200 Lts.	
Presión Depósito (testado)	800 KPa(1)	800 KPa(1)	
Presión máx. ejercicio	1000 KPa(1)	1000 KPa(1)	
Tensión resistencia	230 Vac	230 Vac	400/3Vdc
Potencia resistencia	2.000 W	2.000 W	4.000 W
Diámetro rácords	3/4"	3/4"	

BK2 - 160 Lts.

BK3 - 200 Lts.

CALENTADOR NÁUTICO BK3

- Capacidad 200 lts.
- Altura: 1.454mm. Diámetro: 553mm.
- Sin intercambiador de calor.
- Doble resisténcia eléctrica.
- Depósito acer inoxidable AIS316.
- Aislado con poliuretano rígido inyectado.
- Soportes de montaje vertical o horizontal.

140088 230V.

140099 400V.

CALENTADOR DE AGUA "NAUTIC"

- Calentadores fabricados en acero inoxidable AISI 316.
- Calentador de agua para embarcaciónes.
- Funcionamiento mediante selección de alimentación a 220-240v. o por circulación del agua de refrigeración del motor, indistintamente.
- Consta de un depósito de acero tratado de elevado espesor con protección interna galvanizada, porcelana vitrificada y aislante exterior de poliuretano expandido de células cerradas, para conservar el calor.
- El depósito de los modelos de 16 lt., está construido en acero inoxidable. intercambiador de calor de gran superfície, que asegura el suministro de agua caliente mediante el agua de refrigeración y reduce la diferencia de temperaturas. La tapa base del intercambiador y resistencia, puede desmontarse para la inspección interna del depósito (excepto el de 16lt.).
- Todos los calentadores "NAUTIC" están protegidos contra los efectos naturales de electrólisis mediante un ánodo de magnesio y están equipados con una válvula de bola para el vaciado del agua no utilizada.
- Bridas y soportes de acero inox Al316 incluidas para montaje vertical u horizontal.
- Resistencia eléctrica de 230v. 1200w. con termostato ajustable.
- Presión máxima 8 bars.
- Tensión resistencia: 220/110v. Válvula de seguridad 3,5bars.
- Diámetro rácords: 1/2".
- Dimensiones calentadores rectangulares: AxBxC.

119759

119757

119751

Referencia	Capacidad	Ø Exterior	Longitud	Peso
119750	15 lts	300 mm	405 mm	9,5 kg
119751	20 lts	300 mm	500 mm	10,9 kg
119752	25 lts	300 mm	605 mm	12,3 kg
119753	30 lts	360 mm	495 mm	12,6 kg
119754	40 lts	360 mm	620 mm	14,7 kg
119755	50 lts	400 mm	610 mm	17 kg
119756	60 lts	400 mm	715 mm	19 kg
119757	80 lts	400 mm	905 mm	22,7 kg
140089	100 lts	400 mm	1.105 mm	26,4 kg
119760	16 lts	rectangular	520x350x180 mm	10,5 kg
119758	25 lts	rectangular	480x330x330 mm	13,5 kg
119759	40 lts	rectangular	560x380x380 mm	17 kg

RESISTENCIA

119121

1.200W. 220V.

ÁNODO

119772

TERMOSTATO

119158

KIT MEZCLADOR DE AGUA

119010

Kit válvula mezclador agua.

CALENTADOR DE AGUA BOILER B3

- Funcionamiento mediante selección de alimentación a 220-240v. o por circulación del agua de refrigeración del motor, indistintamente.
- Calentadores con contenedor exterior en composite y depósito en acero inoxidable AISI 316 de 1,5mm. de espesor.
- El material compuesto de la cubierta es uno de los rasgos principales de la nueva gama de calentadores Quick: esto garantiza alta resistencia a los impactos e inconvenientes en el entorno marino, además favorece e incrementa la manejabilidad durante la instalación.
- Intercambiador de calor de gran superficie, que asegura el suministro de agua caliente mediante el agua de refrigeración y reduce la diferencia de temperaturas.
- Todos los equipos están equipados con una válvula de bola para vaciado de agua no utilizada.
- Soportes en acero inoxidable para una rápida y fácil instalación.
- Resistencia eléctrica de 230v. 1200w. con termostato ajustable.
- Presión máxima: 8bars.

RESISTENCIA	ÁNODO	TERMOSTATO
119121	*119772*	*119158*
1.200W. 220V.		

Referencia	Capacidad	Ø Exterior	Longitud	Peso
119862	15 lts	300 mm	405 mm	7 kg
119863	20 lts	300 mm	500 mm	8,1 kg
119864	25 lts	300 mm	605 mm	8,5 kg
119865	30 lts	360 mm	495 mm	10,5 kg
119866	40 lts	360 mm	620 mm	11,7 kg
119869	60 lts	400 mm	721 mm	14,6 kg
119870	80 lts	400 mm	921 mm	17,8 kg

MANGUERA AGUA CALIENTE

Manguera de goma idóneo para uso con agua caliente.
Temperatura de -40ºC a 120ºC

Diámetro	Ref. Tramo 10mts	Ref. Granel 40mts
13mm	**1360251**	**136025**
16mm	**1360261**	**136026**
19mm	**1360271**	**136027**
25mm	**1360281**	**136028**

DOMETIC

TECMA

Inodoros

PRONAUTIC
TECHNICS

Disponemos de una amplia gama de accesorios y articulos para el mantenimiento y limpieza de inodoros. Consultenos.

DEPÓSITOS DE AGUAS NEGRAS/GRISES

BOMBAS PARA INODOROS

PRODUCTOS PARA LA LIMPIEZA Y EL MANTENIMIENTO DE INODOROS

JABSCO

INODORO LITE FLUSH

Ligero y compacto. Bajada de la tapa progresiva. Conector de entrada para manguera de 19mm. y salida de 38mm. Se adapta a los agujeros de montaje de los inodoros manuales. Dimensiones: Alto x ancho x profundo: 373x401x402mm. Peso: 14,20Kg.

003667

Voltaje:12V. Fusible de 25A. Con interruptor pulsador de pie.

003668

Voltaje:24V. Fusible de 15A. Con interruptor pulsador de pie.

003669

Voltaje:12V. Fusible de 25A. Con interruptor de panel.

003670

Voltaje:24V. Fusible de 15A. Con interruptor de panel.

JABSCO

INODORO DELUXE FLUSH 17”

Conector de entrada para manguera de 19mm. y salida de 38mm. Dimensiones: Alto x ancho x profundo: 445x375x450mm. Peso: 27Kg.

002544

Voltaje:12V. Fusible de 25A. Inclinación posterior.

002415

Voltaje:24V. Fusible de 15A. Inclinación posterior.

003661

Voltaje:12V.Fusible de 25A. Recto en la parte posterior.

003662

Voltaje:24V. Fusible de 15A. Recto en la parte posterior.

JABSCO

INODORO BOMBA HORIZONTAL

Fabricado de porcelana vitrificada,con asiento y tapa de plástico resistente. Bomba autoaspirante con trituradora incorporada. Conector de entrada para manguera de 16-19mm. y salida de 25-38mm. Dimensiones: Alto x ancho x profundo: 355x352x451 mm. Peso: 14,5Kg.

002401

Voltaje:12V. Fusible de 25A.

002402

Voltaje:24V. Fusible de 15A.

002009

Recambio de la tapa del inodoro.

JABSCO

INODORO QUIET FLUSH SILENCIOSO

Diseñado para reducir los niveles de ruido de la bomba. Silencioso. Se suministra con bomba de presión y filtro. Conector de entrada para manguera de 19mm. y salida de 25mm. ó 38mm. (adaptador incluido). Dimensiones: Longitud: 350x420x345mm. Peso: 17,2Kg.

003644

Voltaje: 12V. Fusible de 25A.

003645

Voltaje: 24V. Fusible de 15A.

JABSCO

INODORO BOMBA VERTICAL

Fabricado de porcelana vitrificada,con asiento y tapa de plástico resistente. Bomba autoaspirante con trituradora incorporada. Conector de entrada para manguera de 19mm. y salida de 38mm. Dimensiones: Longitud: 450mm. x Altura: 340mm. x Anchura: 410mm. Peso:11,4Kg.

010405

Voltaje: 12V. Fusible de 25A.

010406

Voltaje: 24V. Fusible de 15A.

002009

Recambio de la tapa del inodoro.

502246

INODORO

Fabricado de porcelana vitrificada, bomba autoaspirante de doble cuerpo con trituradora incorporada y tapa de plástico. Conector de entrada para manguera de 19mm. y salida de 38mm. Incluye un conector reductor de 28 a 19mm. y otro conector de 28 a 42mm. y interruptor.

Dimensiones: Longitud: 350mm. x Anchura: 400mm., Altura: 330mm.

502245

Voltaje: 12V. Fusible de 25A.

502244

Voltaje:24V. Fusible de 15A.

502246

Recambio de base y motor 12V. para inodoro 502245.

502247

Recambio de base y motor 24V. para inodoro 502244.

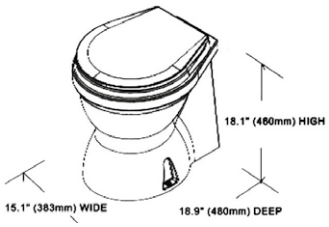

INODORO DELUXE

Fabricado de porcelana vitrificada, bomba autoaspirante de doble cuerpo con trituradora incorporada y tapa de plástico. Conector de entrada para manguera de 19mm. y salida de 38mm.

502008

Voltaje: 12V. Fusible 25A.

502009

Voltaje: 24V. Fusible 15A.

DOMETIC

INODORO DE VACIO DOMETIC 4800

Muy poco consumo de agua en dos modos de funcionamiento. Asiento con cierre suave automático. Descarga por la parte trasera. Peso: 28 Kg.

073649

Voltaje:12V. Consumo: 2A. Fusible: 5A. Dimensiones (AnxAlxF): 375x460x473.

073651

Voltaje:24V. Consumo: 1A. Fusible: 5A. Dimensiones (AnxAlxF): 375x460x473.

DOMETIC

INODORO DE VACIO DOMETIC 5000

Pedal para activar el inodoro de vacio bajo o de altura estándar. Muy bajo consumo de agua (0,47lt/aclarado). Ocupa poco espacio. Conexión a generador de vacio,bomba de vacio en combinación con el tanque de vacio o el sistema de depósito de aguas negras y con generador de vacio integrado. Peso: 12,7 Kg.

073653

Voltaje: 12/24V. Descarga a través del suelo. Consumo: 6A (12V), 3A (24V). Fusible: 10A. (12V). 5A. (24V). Dimensiones (AnxAlxF): 438x337x467.

073654

Voltaje: 12/24V. Descarga a través del suelo. Consumo: 6A (12V), 3A (24V). Fusible: 10A. (12V). 5A. (24V). Dimensiones (AnxAlxF): 378x441x467.

073655

Voltaje: 12/24V. Descarga por la parte trasera. Consumo: 6A (12V), 3A (24V.). Fusible: 10A (12V). 5A(24V). Dimensiones: 378x441x467.

DOMETIC

INODORO DOMETIC MASTERFLUSH MF7100/7200

Base giratoria omnidirecciónal de 360º. Plataforma trasera compacta y plana que oculta las tuberias vistas desde arriba. Asiento de madera esmaltada de tamaño residencial y parte delantera redondeada. Taza de gran pendiente mejor para la higiene. Válvula eléctrica de agua integrada en la base. Incluye el interruptor de agua dulce/salada. Peso:15,9 Kg.

073660

Voltaje: 12V. Agua de mar. Consumo: 20A. Fusible: 25A. Dimensiones(AnxAlxF): 381x375x483.

073661

Voltaje: 24V. Agua de mar. Consumo: 10A. Fusible: 15A. Dimensiones(AnxAlxF): 381x375x483.

073659

Voltaje: 12V. Agua dulce. Consumo: 20A. Fusible: 25A. Dimensiones (AnxAlxF): 381x375x483.

9108833972

Voltaje: 24V. Agua dulce. Consumo: 10A. Fusible: 15A. Dimensiones (AnxAlxF): 381x375x483.

073662

Voltaje: 12V. Agua dulce. Consumo: 20A. Fusible: 25A. Dimensiones (AnxAlxF): 337x368x476.

073663

Voltaje:24V. Agua de mar. Consumo: 20A. Fusible: 25A. Dimensiones (AnxAlxF): 337x368x476.

DOMETIC

INODORO SEALAND

Taza cerámica de alta calidad, eficiente bomba trituradora de acero inoxidable. Funcionamiento silencioso y sencilla instalación. Asiento: madera, taza cerámica.

073427

Voltaje: 12V. Fusible de 15A. Dimensiones: AnxAlxF: 375x381x467mm. Peso: 20,5Kg.

073290

Voltaje: 24V. Fusible de 15A. Dimensiones: AnxAlxF: 375x381x467mm. Peso: 20,5Kg.

073291

Voltaje: 12V. Fusible de 25A. Dimensiones: AnxAlxF: 375x467x467mm. Peso: 26,5Kg.

073428

Voltaje: 24V. Fusible de 25A. Dimensiones: AnxAlxF: 375x467x467mm. Peso: 26,5Kg.

073407

Recambio bomba 12V. Características en la proxima pagina.

073414

Recambio bomba 24V. Caracterisiticas en la proxima pagina.

JABSCO

002409

INODORO MANUAL JABSCO

Fabricado de porcelana vitrificada, con asiento y tapa de material plástico resistente. Conector de entrada para manguera de 19mm. y salida de 38mm. Peso: 9,3Kg.

002400

Dimensiones: Ancho x alto x profundo: 450x340x410mm.

002033

Dimensiones: Ancho x alto x profundo: 470x345x485mm.

002966

Kit de reparación para inodoros manuales.

002009

Recambio de la tapa del inodoro 002400

002928

Recambio de la tapa del inodoro 002033

002409

Recambio de la bomba manual.

INODORO MANUAL

502004

Fabricado en porcelana. Conector de entrada para manguera de 19mm. y salida de 38mm. Dimensiones: Altura: 330mm., Longitud: 473mm., Anchura: 416mm.

502007

Recambio de la tapa del inodoro.

502005

Recambio de la bomba manual.

502410

Kit de reparación.

TECMA

BREEZE

- Esta colección ha sido diseñado tomando en consideración la geometria de los antiguos inodoros Tecma.
- Lineas redondeadas que proporcionan una gran ergonomia.
- Fácil desmontaje grácias a sus sencillas bisagras.
- Fabricado con cerámica italiana.
- Cierre amortiguado.
- Bidet integrado opcional.
- Amplia gama de paneles de control.
- Disponible 230V.

660190-12V / 660191-24V

Dimensiones, mm. (Altura x anchura x profundidad)	460x390x500
Peso	27 Kg.
Agua utilizada por enjuague	0.5 - 2.7 l

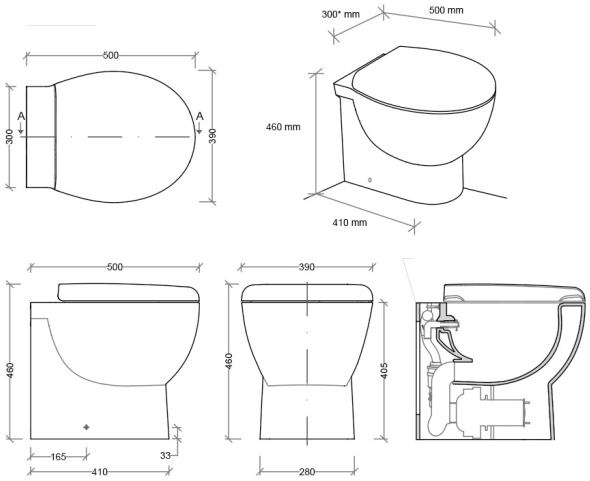

TECMA

EVOLUTION 2G

- Inodoro de montaje trasero suspendido.
- Diseño atractivo y moderno.
- Fabricado con cerámica italiana.
- Cierre amortiguado.
- Bidet integrado opcional.
- Amplia gama de paneles de control.
- Disponible 230V.

660195-12V / 660196-24V

Dimensiones, mm. (Altura x anchura x profundidad)	445x370x555
Peso	27 Kg.
Agua utilizada por enjuague	0.5 - 2.7 l

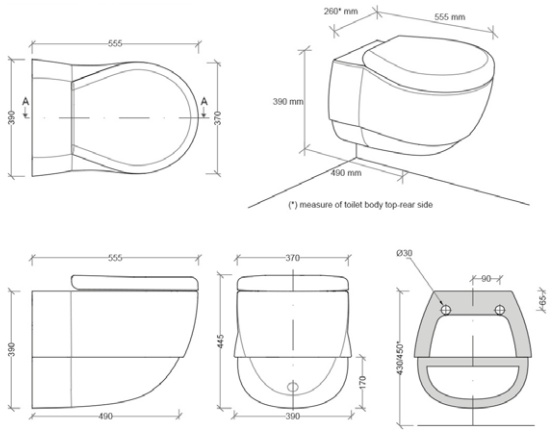

PRIVILEGE

- Generoso en dimensiones y extremadamente comodo.
- Este diseño se ajusta a los nuevos criterios en el diseño de inodoros para casas.
- Su diseño ligeramente redondeado le confiere una línea atractivo y moderna.
- Fabricado con cerámica italiana.
- Cierre amortiguado.
- Bidet integrado opcional.
- Disponible 230V.

660040-12V / 660041-24V

Dimensiones, mm. (Altura x anchura x profundidad)	485x390x500
Peso	28 Kg.
Agua utilizada por enjuague	0.5 - 2.7 l

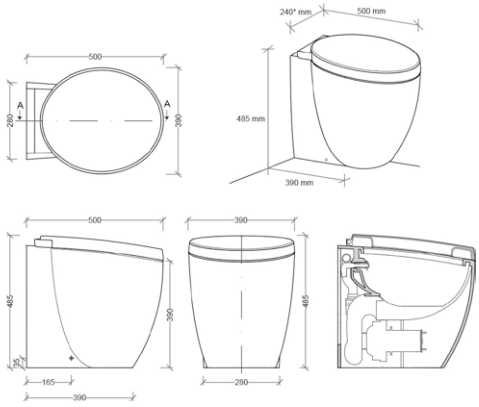

E-BREEZE

- Combinación de estilo y tecnologia.
- Sencilla instalación y facil montaje en interiores donde por la falta de espacio no es posible instalar un bidet separado. Bidet controlado por tecnologia electrónica multifunción.
- Fabricado con cerámica italiana.
- Cierre amortiguado.
- Bidet integrado opcional.
- Amplia gama de paneles de control.
- Caracteristicas del bidet: Programa de limpieza posterior, femenino y niños.
- Función masaje.
- Asiento con temperatura regulable.
- Agua caliente con temperatura regulable
- Spray variable.
- Limpieza automatica del mecanismo.
- Disponible 230V.

660192-12V / 660193-24V

Dimensiones, mm. (Altura x anchura x profundidad)	550x390x500
Peso	30 Kg.
Agua utilizada por enjuague	0.5 - 2.7 l

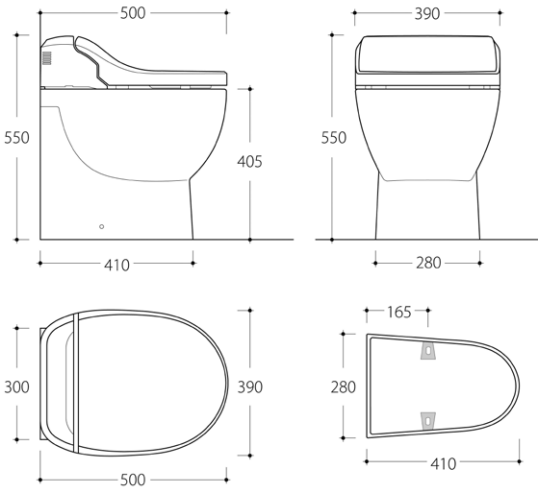

X-LIGHT

- Fabricados de fibra de carbon, bajo peso y máxima rigidez.
- Diseñado para embarcaciones a vela y motor de altas prestaciones.
- Extremadamente ligero.
- Diseño moderno y atractivo.
- También disponible en version short con dimensiones más reducidas.
- Disponible 230V.

660250-12V / 660251-24V

Dimensiones, mm. (Altura x anchura x profundidad)	430x360x470
Peso	7 Kg.
Agua utilizada por enjuague	0.5 - 2.7 l

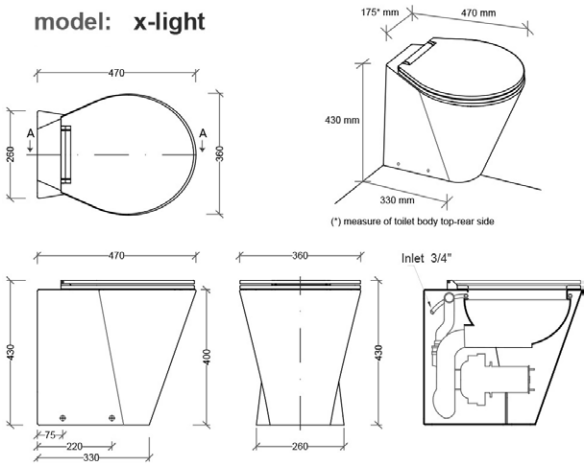

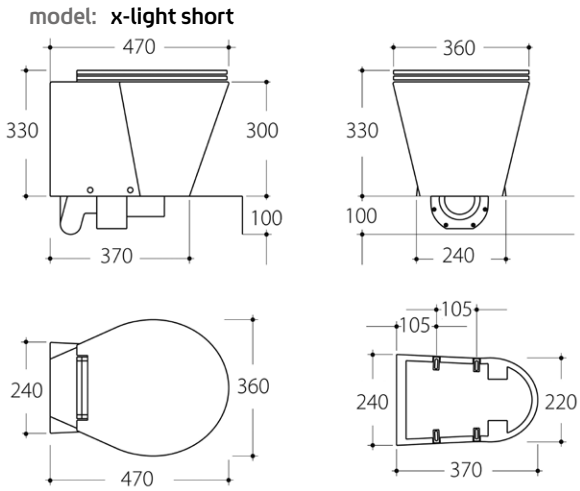

SILENCE PLUS

- Diseño elegante y extremadamente silencioso.
- Sus generosas dimensiones proporcionan una gran comodidad.
- Este inodoro esta instalado en cientos de barcos.
- Disponible version short para espacios reducidos.
- Fabricado con cerámica italiana.
- Cierre amortiguado.
- Bidet integrado opcional.
- Amplia gama de paneles de control.
- Taza grande.
- Disponible 230V.

660020-12V / 660021-24V

Dimensiones, mm. (Altura x anchura x profundidad)	460x390x510
Peso	27.6 Kg.
Agua utilizada por enjuague	0.5 - 2.7 l

SILENCE PLUS

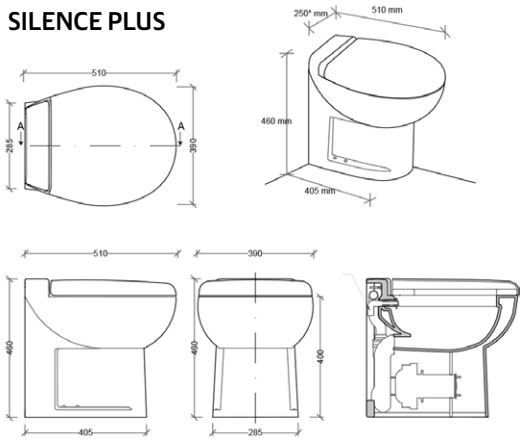

SILENCE PLUS SHORT

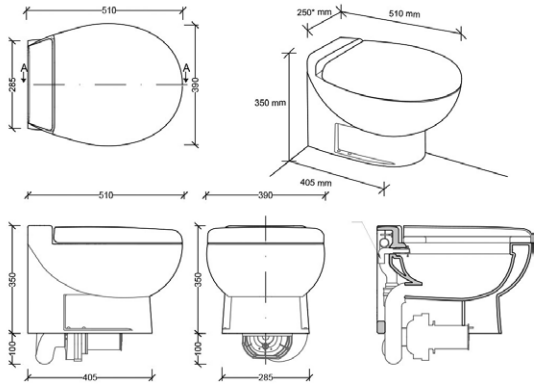

EASY FIT

- Pequeño, compacto y potente.
- La solución perfecta para pequeños yates.
- Su diseño compacto permite instalarlo en cualquier espacio disponible.
- Disponible version short para espacios reducidos.
- Fabricado en cerámica italiana.

660154-12V / 660155-24V
660156 Panel ECO / 660157 Panel ECO

Dimensiones, mm. (Altura x anchura x profundidad)	445x365x475
Peso	21 Kg.
Agua utilizada por enjuague	0.5 - 2 l

660150-12V / 660151-24V
660152 Panel ECO / 660153 Panel ECO

Dimensiones, mm. (Altura x anchura x profundidad)	445x365x475
Peso	21 Kg.
Agua utilizada por enjuague	0.5 - 2 l

EASY FIT

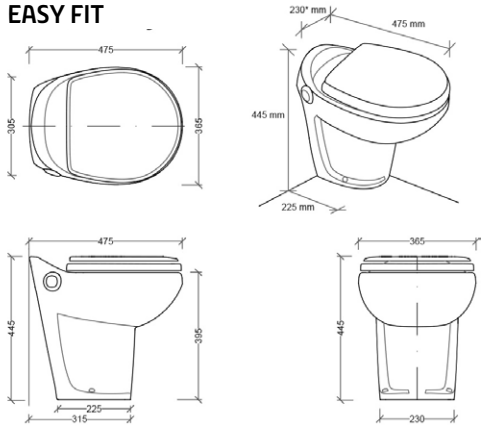

EASY FIT SHORT

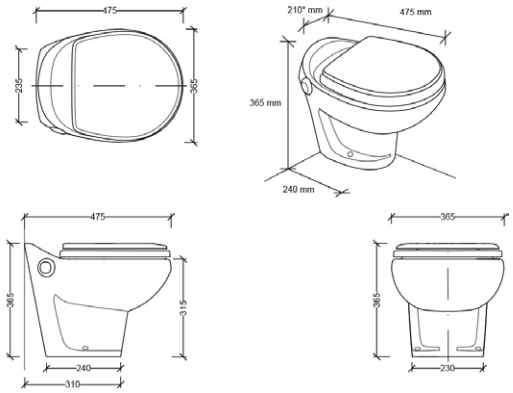

ELEGANCE 2G

- Diseñado para espacios reducidos.
- Maximiza el confort en espacios de dimensiones reducidas.
- Los 43 cms. de taza aseguran una comodidad como en los inodoros domésticos.
- Disponible en versión cut line (parte posterior recta) y short para espacios aún más reducidos.
- Fabricado en cerámica italiana.
- Cierre amortiguado.
- Bidet integrado opcional.
- Amplia gama de paneles de control.
- Taza pequeña.
- Disponible 230V.

ELEGANCE 2G

660050-12V / 660051-24V

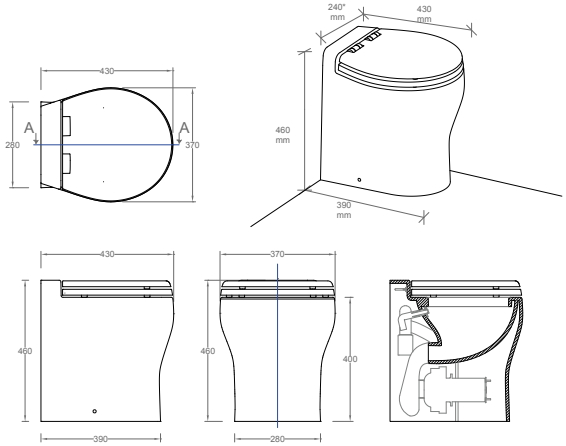

ELEGANCE 2G CUT

660054-12V / 660055-24V

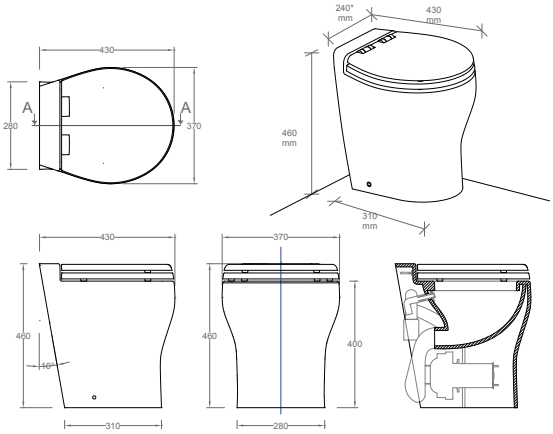

ELEGANCE 2G

660052-12V / 660053-24V

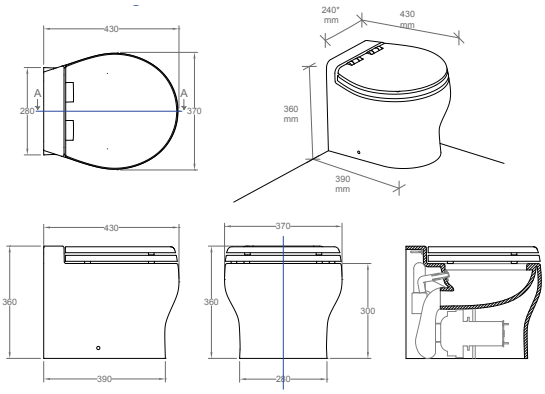

ELEGANCE 2G SHORT CUT

660056-12V / 660057-24V

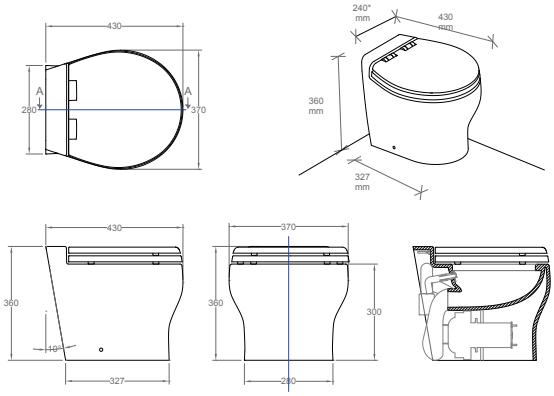

COMPASS

- Máxima flexibilidad para fijar facilmente en cualquier espacio.
- Diseñado con las mejores geometrias para conseguir un alto nivel de versatibilidad para fijar en espacio reducidos.
- Disponible version short para espacios reducidos.
- Fabricado con ceramica italiana. Cierre amortiguado.

660180-12V / 660181-24V

Dimensiones, mm. (Altura x anchura x profundidad)	365x365x485
Peso	19.5 Kg.
Agua utilizada por enjuague	0.5 - 2 l

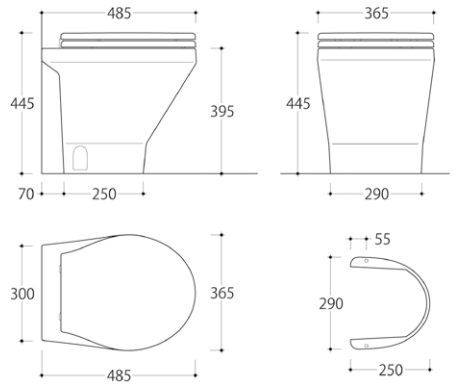

NANO

- Pequeño en dimensiones, grande en prestaciones.
- Su diseño combina un bonito y comodo diseño con una altura muy reducida.
- Utiliza una bomba maceradora de altas prestaciones.
- Bajo consumo electrico y de agua.
- Fabricado con cerámica italiana.
- Panel Eco.

660160 Panel ECO / 660161 Panel ECO

Dimensiones, mm. (Altura x anchura x profundidad)	295x370x446
Peso	17.6 Kg.
Agua utilizada por enjuague	0.5 - 2 l

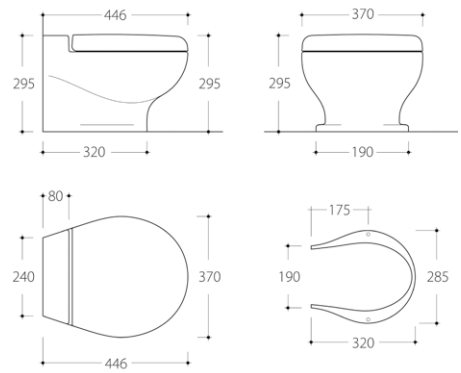

SILENCE PLUS 2G

- Diseño elegante y extremadamente silencioso.
- Sus generosas dimensiones proporcionan una gran comodidad.
- Este inodoro esta instalado en cientos de barcos.
- Disponible version short para espacios reducidos.
- Fabricado con cerámica italiana.
- Cierre amortiguado.
- Bidet integrado opcional.
- Amplia gama de paneles de control.
- Taza grande.
- Disponible modelo Short para espacios reducidos.

SILENCE PLUS

660100-12V / 660101-24V

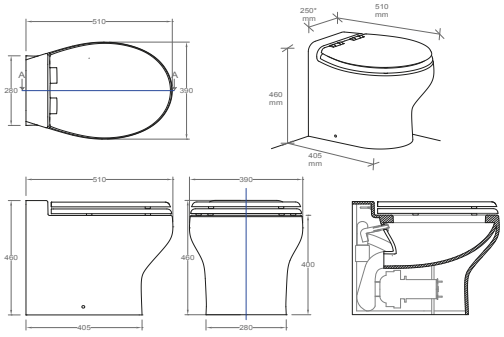

SILENCE PLUS 2G SHORT

660102-12V / 660103-24V

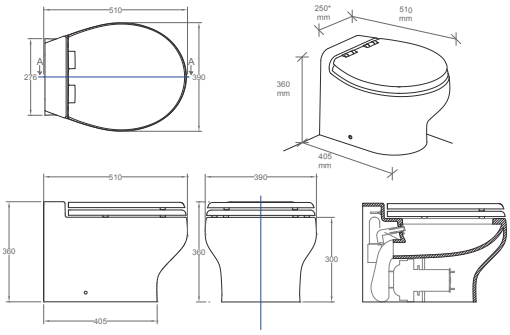

TECMA

INODORO SILENCE PLUS 2G TAZA PROFUNDA

660113

I2V.

660114

24V.

DOMETIC

INODORO QUÍMICO

Fuerte presión de descarga de 360º para una limpieza efectiva. El indicador de nivel del tanque evita que se desborde. Ingenioso sistema de gestión de residuos: extra largo, pivota la salida a chorro y aperturas para ventilar y asi lograr una descarga sin salpicaduras. Capacidad del depósito de agua dulce de 8,7lts.

073284 Blanco/Gris

Inodoro de 10lts. Dimensiones (Ancho x Alto x Fondo): 333x317x387mm. Peso: 5,4Kg.

073286 Blanco/Gris

Inodoro 20lts. Dimensiones (AnchoxAltoxFondo): 333x387x387mm.

Peso: 5,9Kg.

DOMETIC

BOMBA DE DESCARGA SEALAND

Robusto diseño de bomba de larga vida útil, funciona en seco sin daños, bombea líquidos y sólidos. Motor con protección térmica. Funcionamiento silencioso. Dimensiones: Ancho x alto x fondo: 349x197x171mm. Peso: 3,5Kg.

073407

Voltaje: 12V. Fusible 6A.

073414

Voltaje: 24V. Fusible 3A.

JABSCO

BOMBA MANUAL

002409

Bomba de recambio para el inodoro 002400.

KIT ELÉCTRICO

Base y motor para inodoros 502245-502244. Para manguera de 19-28mm. Dimensiones: Altura: 90mm., Longitud: 350mm., Anchura: 180mm.

502246

Voltaje: 12V. Fusible 25A.

502247

Voltaje: 24V. Fusible 15A.

JABSCO

KIT ELÉCTRICO

Para convertir los inodoros manuales Jabsco en eléctricos. Consta de bomba autoaspirante con trituradora incorporada. Se adapta a la base del inodoro 002400. Para otros modelos existen adaptadores especiales. Para manguera de 19mm. Dimensiones: Altura: 270mm., Longitud: 90mm., Anchura: 150mm. Peso: 3,3Kg.

002403

Voltaje: 12V. Fusible 25A.

002404

Voltaje: 24V. Fusible 15A.

002050

Recambio del kit de juntas.

JABSCO

KIT ELÉCTRICO

Para convertir los inodoros manuales Jabsco en eléctricos. Consta de bomba autoaspirante con trituradora incorporada. Se adapta a todos los inodoros con base de diámetro 95mm. Para manguera de 19mm. Dimensiones: Altura: 210mm., Longitud: 340mm., Anchura: 80mm.Peso: 5,7Kg.

002407

Voltaje: 12V. Fusible 25A.

002408

Voltaje: 24V. Fusible 15A.

002839

Kit de reparación.

JABSCO

KIT DE CONVERSIÓN SILENCIOSO

Silencioso. Se adapta a cualquier inodoro Jabsco con base de diámetro de 95mm. Incluye bomba de presión y filtro.

003647

Voltaje: 12V. Fusible 25A. Para el inodoro 002401.

003648

Voltaje: 24V. Fusible 15A. Para el inodoro 002402.

MANGUERA PARA INODORO

Fabricada de PVC blanco. Espirales internos de acero. Temperatura de -15 a 60 Cº. Limita la propagación de olores.

Diámetro	Tramo 10 mts.	Tramo 30 mts.
16mm.	**1361011**	**136101**
19mm.	**1361021**	**136102**
25mm.	**1361031**	**136103**
38mm.	**1361041**	**136104**
40mm.	**1361051**	**136105**

MANGUERA PREMIUM PARA INODORO

Fabricada de goma espiral lisa. Extremadamente flexible, permite una amplia curvatura. **Antiolor**. Superficie lisa y antiadherente. Temperatura de -25 a 125 Cº.

Diámetro	Tramo 10 mts.	Tramo 30,5 mts.
16mm.	**1360331**	**136033**
19mm.	**1360341**	**136034**
25mm.	**1360351**	**136035**
38mm.	**1360361**	**136036**
40mm.	**1360371**	**136037**

KIT DE REPARACIÓN PARA INODOROS MANUALES

Membranas y juntas de recambio para inodoros manuales.

002844

Para inodoros manuales Jabsco anteriores al 1998.

002491

Para inodoros manuales Jabsco del 1998 al 2007.

002966

Para inodoros manuales Jabsco posteriores al 2008.

502410

Para inodoros manuales de otras marcas.

ENTRONQUES PARA INODOROS

Ref. Latón	Ref. Acero inox. 316	Paso de rosca	Diámetro manguera
115410	**800008**	3/4"	20mm.
115411	**800014**	1 1/4"	40mm.
115412	**800015**	1 1/2"	40mm.

Yachticon

PURY BLUE

Para el depósito de aguas residuales. Degrada los excrementos y el papel higiénico. Elimina los olores. Mantiene el depósito limpio. **Misma formulación química que AQUA KEM.**

0628425204

Botella de 1lt.

06284200

Botella de 2lt.

PURY GREEN

Para el depósito de aguas residuales. Degrada los excrementos y el papel higiénico. Elimina los olores. Mantiene el depósito limpio. Ecólogico, no daña el medio ambiente. **Misma formulación química AQUA KEM GREEN.**

0628435205

Botella de 1lt.

06284300

Botella de 2lt.

PURY GREY

Para el depósito de agua de lavado y grises. Inofensivo,elimina malos olores. Mantiene el depósito en buenas condiciones.

06284400

Botella de 2lt.

AQUA RINSE

Para el depósito de agua de lavado. Mejora el lavado protegiendo la taza y mantiene el agua en buenas condiciones.

001413

Botella de 1,5lts.

PURY TANK

Limpiador de depósitos residuales. Elimina los restos que puedan quedar en el depósito. Agradable fragancia.

06114000

Botella de 1lt.

ACEITE PARA INODORO

06103100

Mantiene la taza en buen estado .Elimina la sal. Penetra en el mecanismo de la bomba para limpiar y lubricar todas las partes de la bomba. Mantiene las válvulas en buen estado. Botella de 100ml.

Mandos Electrónicos

PRONAUTIC
TECHNICS

MANDOS ELECTRÓNICOS KE-4+

- Para instalaciones donde los sistemas de cables convencionales se endurecen por las distancias y curvas excesivas del recorrido.
- Tacto suave y preciso.
- Para motores fueraborda, dentrofueraborda e intraborda con ejes y colas.
- Diésel o gasolina.
- Hasta 4 estaciones de gobierno y 4 motores.
- Sincronización de los motores standard.
- Protección de arranque en neutro.
- Sistema con autodiagnosis.
- Trolling opcional.
- Mando de control a distancia opcional.
- El mando para fuerabordas incorpora el interruptor de trim y tilt.
- Fácil cambio de funcionamiento electrónico a mecanico.
- Para motores con inversor mecanico.

Componentes necesarios

	Motores	1 motor	2 motores	3 motores	4 motores	
Referencia	**Puestos de gobierno**	**1 2 3 4**	**1 2 3 4**	**1 2 3 4**	**1 2 3 4**	**Notas**
405745	Mando cromado 1 palanca fueraborda sin int. Trim&tilt					
405743	Mando cromado 1 palanca fueraborda con int.Trim&Tilt	1 2 3 4				
405747	Mando cromado 1 palanca intraborda					
405750	Mando cromado 2 palancas fueraborda sin int.Trim&Tilt					
405749	Mando cromado 2 palancas fueraborda con int.Trim&Tilt		1 2 3 4	1 2 3 4	1 2 3 4	
405751	Mando cromado 2 palancas intraborda					
405741	Caja de control 12/24V.	1 1 1 1	2 2 2 2	3 3 3 3	4 4 4 4	
405742	Actuador	1 1 1 1	2 2 2 2	3 3 3 3	4 4 4 4	
405757	Cableado CAN BUS 2mts.					
405758	Cableado CAN BUS 4mts.					
405759	Cableado CAN BUS 6mts.					
405760	Cableado CAN BUS 8mts.					
405761	Cableado CAN BUS 10mts.					
405762	Cableado CAN BUS 12mts.	1 2 3 4	2 3 4 5	3 4 5 6	4 5 6 7	
405763	Cableado CAN BUS 14mts.					
405764	Cableado CAN BUS 16mts.					
405765	Cableado CAN BUS 18mts.					
405766	Cableado CAN BUS 20mts.					
405768	Cableado CAN BUS 24mts.					
405769	Cableado CAN BUS 30mts.					
405770	Cableado CAN BUS 40mts.					
039530	Cableado alimentación 5mts.					
039531	Cableado alimentación 10mts.	2 2 2 2	4 4 4 4	6 6 6 6	8 8 8 8	
405772	Cableado T (R/C-1)	1 1 1 1	1 1 1 1	1 1 1 1	1 1 1 1	
405773	Cableado T(R/C)	`- 1 2 3	,- 1 2 3	,- 1 2 3	,- 1 2 3	
405774	Cableado T	1 1 1 1				
405775	Cableado T (Babor)		1 1 1 1	1 1 1 1	1 1 1 1	
405776	Cableado T (Estribor)		1 1 1 1	1 1 1 1	1 1 1 1	
039054	Cableado T (Central)			1 1 1 1	1 1 1 1	
039055	Cableado T (Central estribor)				1 1 1 1	
039505	Interruptor triple			1 2 3 4		
039506	Interruptor 4 motores				1 2 3 4	
039515	Disyuntor 20Amp.	2 2 2 2	4 4 4 4	6 6 6 6	8 8 8 8	Opcional
039517	Alarma 24V.					Opcional
NJ0596-00	Alarma 12V.	1 2 3 4	2 4 6 8	1 2 3 4	1 2 3 4	Opcional

Caja de control

Actuador

MANDOS ELECTRÓNICOS KE-5

- Para motores con gestion electrónica e inversor eléctrico.
- Fácil y rápido montaje.
- Hasta 5 puestos de gobierno.
- Interruptor selector de puesto de gobierno.
- Protección de arranque en neutro.
- Autodiagnosis de errores.
- Trolling opcional.
- Sincronizador y mando a distancia opcionales.

Componentes necesarios

	Motores	1 motor	2 motores	
Referencia	**Puestos de gobierno**	**1 2 3 4 5**	**1 2 3 4 5**	**Notas**
039510	Mando 1 palanca	1 2 3 4 5		
039511	Mando 2 palancas		1 2 3 4 5	
039402	Unidad de control	1 1 1 1 1	2 2 2 2 2	
039535	Cableado comunicación 5mts.		1 1 1 1 1	
039520	Cableado 4mts.			
039521	Cableado 6mts.			
039522	Cableado 8mts.			
039523	Cableado 10mts.			
039524	Cableado 12mts.	1 2 3 4 5	2 4 6 8 10	
039525	Cableado 14mts.			
039526	Cableado 16mts.			
039527	Cableado 18mts.			
039528	Cableado 20mts.			
039529	Cableado 30mts.			
039049	Cable gas inversor-Tipo 1			Salida corriente
039410	Cable gas/inversor-Tipo 2	1 1 1 1 1	2 2 2 2 2	Salida voltaje
039411	Cable gas/inversor-Tipo 3			Salida PWM
039530	Cableado alimentación 5mts.			
039531	Cableado alimentación 10mts.	2 2 2 2 2	4 4 4 4 4	
039429	Disyuntor 10Amp.	1 2 3 4 5	2 4 6 8 10	

COMPATIBILIDAD PARA LOS CABLES DE GAS/INVERSOR:

Tipo 1: Man y Mtu.

Tipo 2: Cummins, Detroit Diésel y Scania.

Tipo 3: Caterpillar.

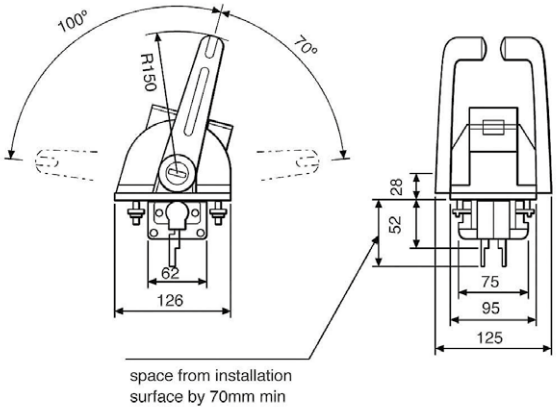

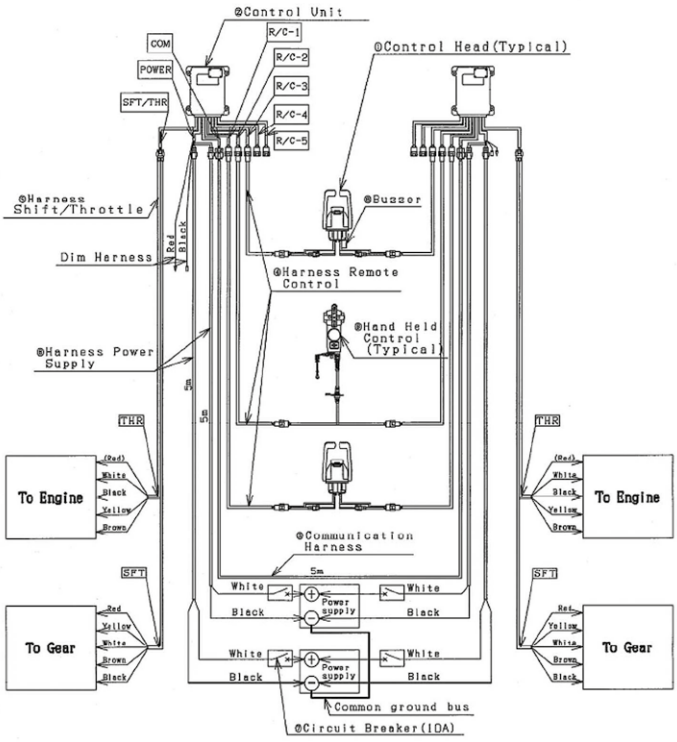

MANDOS ELECTRÓNICOS KE-6

- Para motores con gestion electrónica e inversor mecanico.
- Fácil y rápido montaje.
- Hasta 4 puestos de gobierno.
- Interruptor selector de puesto de gobierno.
- Protección de arranque en neutro.
- Autodiagnosis de errores.
- Trolling opcional.
- Sincronizador y mando a distancia opcionales.

Componentes necesarios

	Motores	1 motor	2 motores	
Referencia	**Puestos de gobierno**	**1 2 3 4**	**1 2 3 4**	**Notas**
039510	Mando 1 palanca	1 2 3 4		
039511	Mando 2 palancas		1 2 3 4	
039400	Unidad de control 12V.			
039401	Unidad de control 24V.	1 1 1 1	2 2 2 2	
039535	Cableado comunicación		1 1 1 1	
039520	Cableado 4mts.			
039521	Cableado 6mts.			
039522	Cableado 8mts.			
039523	Cableado 10mts.			
039524	Cableado 12mts.			
039525	Cableado 14mts.			
039526	Cableado 16mts.			
039527	Cableado 18mts.			
039528	Cableado 20mts.			
039529	Cableado 30mts.			
039406	Cable gas/inversor-Tipo 1			
039407	Cable gas/inversor-Tipo 2	1 1 1 1	2 2 2 2	
039408	Cable gas/inversor-Tipo 3			
039530	Cableado alimentación 5mts.	2 2 2 2	4 4 4 4	
039531	Cableado alimentación 10mts.			
039403	Actuador cambio	1 1 1 1	2 2 2 2	Opcional
039536	Interruptor sincronización		1 1 1 1	Opcional
039537	Cable sincronización maestro		1 1 1 1	Opcional
039538	Cable sincronización esclavo		1 1 1 1	

COMPATIBILIDAD PARA LOS CABLES DE GAS/ INVERSOR:

Tipo 1: Man y Mtu.

Tipo 2: Cummins, Detroit Diésel y Scania.

Tipo 3: Caterpillar.

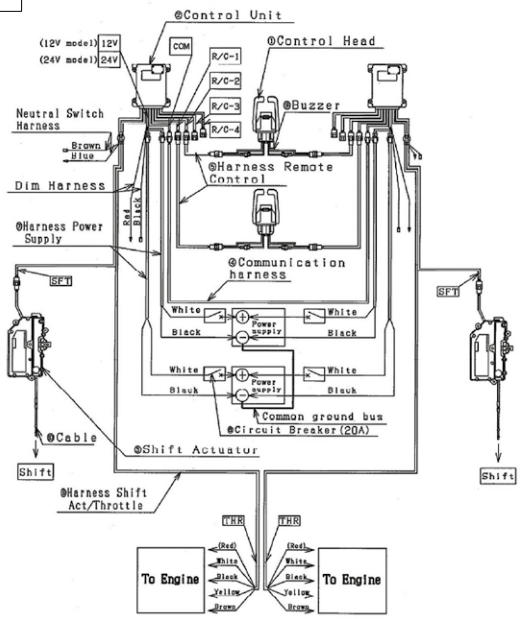

ACCESORIOS PARA MANDOS ELECTRÓNICOS
KE-4+, KE-5 Y KE-6

MANDO A DISTANCIA

Diseño ergonómico. Incorpora un hombre al agua de seguridad. Posición neutra de seguridad. Resistente al agua. Ideal para las maniobras de atraque ya que gracias a sus 8mts. de cable nos permite movernos a bordo.

Referencia	Descripción
039435	Mando a distancia de una palanca.
039554	Mando a distancia de dos palancas.
039555	Rele 24V.
039556	Rele 12V.
039520	Cable mando-control 4mts.
039521	Cable mando-control 6mts.
039522	Cable mando-control 8mts.
039523	Cable mando-control 10mts.
039524	Cable mando-control 12mts.
039525	Cable mando-control 14mts.
039526	Cable mando-control 16mts.

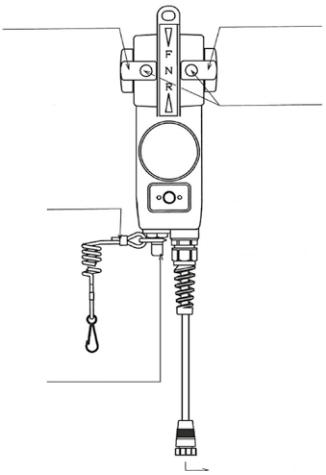

COMPONENTES NECESARIOS PARA SU INSTALACIÓN:

Para 1 motor: 1 mando ref. 039435, 1 rele ref.039555(24V.) ó 039556 (12V.) y 1 cable segúna la medida requerida.

Para 2 motores: 1 mando ref. 039554, 2 reles ref. 039555 (24V.) ó ref.039556 (12V.) y 2 cables según la medida requerida.

TROLLING

Sistema opcional de troll valve controlado electrónicamente. Posicion de altos y bajos RPM.

Referencia	Descripción
039570	Trolling 12V.
039571	Trolling 24V.
039572	Actuador Trolling
039573	Interruptor Trolling
039574	Cable control 4mts.
039575	Cable control 6mts.
039576	Cable control 8mts.
039577	Cable control 10mts.
039578	Cable control 12mts.
039579	Cable control 14mts.
039580	Cable control 16mts.
039595	Cable alimentación 5mts.
039600	Conector doble cable alimentación
039585	Cable trolling-actuador doble 2mts.
039586	Cable trolling-actuador simple 2mts.

Para saber los componentes necesarios para su instalación, Consúltenos.

SINCRONIZACION DE MOTORES

Permite la sincronización de motores economizando el consumo.

Referencia	Descripción
039537	Cable sincronizador maestro.
039538	Cable sincronizador esclavo.
039536	Interruptor de panel.
039540	Cable sincronizador 5mts.
039541	Cable sincronizador 10mts.
039542	Cable sincronizador 15mts.
039543	Cable sincronizador 20mts.
039544	Cable sincronizador 25mts.
039545	Cable sincronizador 30mts.
039546	Cable sincronizador 35mts.
039547	Cable sincronizador 40mts.

Para su instalación se requiere una unidad de cada componente.

LISTADO DE COMPATIBILIDADES DE MOTORES PARA KE-5 Y KE-6

1- Para salida corriente: KE-5: Debe utilizarse con el cable de cambio/acelerador tipo 1 ref. 039049
KE-6: Debe utilizarse con el cable de cambio/acelerador tipo 1 ref. 039046
Motores compatibles: Cummins, Detroit Diésel y Scania.

2- Para salida voltaje: KE-5: Debe utilizarse con el cable cambio/aceleradr tipo 2 ref. 039410.
KE-6: Debe utilizarse con el cable de cambio/acelerador tipo 2 Ref. 039407.
Motor compatible: Caterpillar.

3- Para salida PWM: KE-5: Debe utilizarse con el cable cambio/acelerador tipo 3 ref. 039411.
KE-6: Debe utilizarse con el cable de cambio/acelerador tipo 2 Ref. 039408.

Quick®
MARINE LIGHTING

Luces

A continuación encontrarás una selección de Luces **Quick Marine Lighting.**

Consulta toda la gama completa en la web:
www.quickmarinelighting.com
o bién solicita el catálogo original.

Características:

- Fabricación europea
- Amplia gama y constante incorporación de nuevos modelos.
- Amplia oferta de acabados.
- Atractivo envase.
- Instalados en los astilleros más prestigiosos.

PRONAUTIC
TECHNICS

LUCES LED

ELY - 3W

IP65 - Ø40 - R35 - CØ30

JO - 1,5W

IP65 - Ø42 - R19 - CØ25

JD - 1,5W

IP65 - 36x36 - R19 - CØ25

ERICA 1 - 2W

IP65 - 50x50 - R35 - CØ40

ERICA 2 - 4W

IP65 - 100x50 - R35 - CØ40

ERICA 3 - 6W

IP65 - 150x50 - R35 - CØ40

TED C - 2W

IP40/66 - Ø72 - R16/14 - CØ54

TED CS - 2W

IP40 - Ø72 - R16 - CØ54

TED CT - 2W

IP40/66 - Ø72 - R16/14 - CØ54

TED C DUAL - 2+2W

IP40/66 - Ø72 - R16/14 - CØ54

MIRIAM C - 2W

IP40 - Ø77 - R14 - CØ54

SELENE C - 2W

IP40 - Ø77 - R14 - CØ54

EDWIN C - 2W

IP40/66 - S72x72 - R16/14 - CØ54

EDWIN C DUAL - 2+2W

IP40/66 - S72x72 - R16/14 - CØ54

BRYAN C - 2W

IP40/66 - S72x72 - R16/14 - CØ54

BRYAN CS- 2W

IP40 - S72x72 - R16 - CØ54

BRYAN CT - 2W

IP40/66 - S72x72 - R16/14 - CØ54

BRYAN C DUAL - 2+2W

IP40/66 - S72x72 - R16/14 - CØ54

TED N - 2W

IP40/66 - Ø72 - R16/14 - CØ54

TED NT - 2W

IP40/66 - Ø72 - R16/14 - CØ54

TED N DUAL - 2+2W

IP40/66 - Ø72 - R16/14 - CØ54

EDWIN N - 2W

IP40/66 - S72x72 - R16/14 - CØ54

EDWIN N DUAL - 2+2W

IP40/66 - S72x72 - R16/14 - CØ54

BRYAN N - 2W

IP40/66 - S72x72 - R16/14 - CØ54

BRYAN NT - 2W

IP40/66 - S72x72 - R16/14 - CØ54

BRYAN N DUAL - 2+2W

IP40/66 - S72x72 - R16/14 - CØ54

Serie VIP - TED V - 4W

IP66 - Ø72 - R20,5 - CØ54

Serie VIP - EDWIN V - 4W

IP66 - S72x72 - R20,5 - CØ54

Serie VIP - BRYAN V - 4W

IP66 - S72x72 - R20,5 - CØ54

Serie VIP NICE - TED VN - 4W

IP66 - Ø72 - R20,5 - CØ54

Serie VIP NICE - EDWIN VN - 4W

IP66 - S72x72 - R20,5 - CØ54

Serie VIP NICE - BRYAN VN - 4W

IP66 - S72x72 - R20,5 - CØ54

KAI XP - LP/HP - 4W

IP66 - Ø82 - R30/28 - CØ65

KAI XP - LP/HP - 6W

IP66 - Ø82 - R30/28 - CØ65

KOR XP - LP/HP - 4W

IP66 - Ø82 - R30/28 - CØ65

KOR XP - LP/HP - 6W

IP66 - Ø82 - R30/28 - CØ65

MARINA XP - LP/HP - 4W

IP66 - S79x79 - R30/28 - CØ65

MARINA XP - LP/HP - 6W

IP66 - S79x79 - R30/28 - CØ65

BLAKE XP - LP/HP - 4W

IP66 - S79x79 - R30/28 - CØ65

BLAKE XP - LP/HP - 6W

IP66 - S79x79 - R30/28 - CØ65

YOKO - 1,5W

IP40 - Ø65 - R35 - CØ52

LUCILLE - 1,5W

IP40 - Ø65 - R33 - CØ52

NIKITA - 4W

IP40 - Ø85 - R42 - CØ70

NIKITA - 9W

IP40 - Ø85 - R71 - CØ70

NK1 NK2 NK3 - MARCOS

S 100x100 - 100x192 - 100x284
Nikita accesorios

REGINA - 4W

IP40 - S85x85 - R42 - CØ70

REGINA - 9W

IP40 - S85x85 - R71 - CØ70

VANESSA - 7W

IP40 - S112x112 - R65 - C90X95

VANESSA - 12W

IP40 - S112x112 - R80,2 - C90X95

KRISTINE - 7W

IP40 - S112x112 - R57 - C90X90

KRISTINE - 12W

IP40 - S112x112 - R70,1 - C90X90

DEMETRA - 7W

IP65 - S112x112 - R54 - C85X85

DEMETRA - 12W

IP65 - S112x112 - R70,1 - C85X85

DAPHNE - LP/HP - 4W

IP65 - S86x86 - R27- C60X66

DANAE - LP/HP - 7W

IP40 - S111x111 - R57,5 - C90X90

DANAE - LP/HP - 12W

IP40 - S111x111 - R72,9 - C90X90

SUGAR PLATE - 18W

IP40 - S720x150 - R32 - C545X90

CHIARA - 4W

IP66 - Ø88 - R28 - CØ65

CHIARA - 6W

IP66 - Ø88 - R41 - CØ65

SONIA - 4W

IP66 - Ø105 - R34 - CØ79

SONIA - 9W

IP66 - Ø105 - R57,5 - CØ79

CRISTIAN - 7W

IP40 - Ø102 - R55 - CØ89

CRISTIAN - 12W

IP40 - Ø102 - R70,5 - CØ89

THEKLA - 9W

IP65 - Ø155 - R25 - CØ114

KOLE AC 15W

IP66 - Ø126 - R80 - CØ100

MATHILDA AC 15W

IP66 - S119 - R80 - CØ100

BYRON AC 15W

IP66 - S119 - R80 - CØ100

KOLE AC PL 15W

IP66 - Ø124 - R80 - CØ100

MATHILDA AC PL 15W

IP66 - S117 - R80 - CØ100

BYRON AC PL 15W

IP66 - S117 - R80 - CØ100

LUCES RETRÁCTILES LED

SECRET LIGHT 3W

IP66 - Ø88 - R217,5 - CØ67

SECRET LIGHT 6W

IP66 - Ø88 - R217,5 - CØ67

SECRET LIGHT L 6W

IP66 - Ø199 - R235 - CØ148

LUZ FIJA DE SUPERFICIE LED

Serie CLUB - BARBIE C - 2W

IP66 - Ø72,5 - T20,5

Serie CLUB - TIM C - 2W

IP40 - Ø90 - T22

Serie CLUB - TIM CS - 2W

IP40 - Ø90 - T22

Serie CLUB - MINDY C - 2W

IP40 - Ø90 - T25

Serie CLUB - MINDY CS - 2W

IP40 - Ø90 - T25

Serie CLUB - SANDY C - 2W

IP40 - Ø90 - T25

TATÌ - 2W

IP40 - S61x61 - T14,5

MIRÒ - 2W

IP40 - Ø64 - T14,5

ACTION - 5W / 10W

IP66- S140x116 - T13

KIRK

Ø135 - T19,5

BARRAS Y TIRAS LED

SYRIA 15 / 15 NS - 1,5W

IP40 - L150

SYRIA 28 / 28 NS - 3W

IP40 - L280

SYRIA 41 / 41 NS - 4,5W

IP40 - L410

LINDA 21 - 1,5W

IP40 - L210

LINDA 31 - 3W

IP40 - L310

SIMPLY - 14,4 W/m

IP40

DRESS-UP - 4,8 W/m

IP40 - L900

INFINITY - 80 W/m

IP40

MODULAR 2D 30 - 3W

IP40 - L300

MODULAR 2D 50 - 5W

IP40 - L500

MODULAR 2D 100 - 10W

IP40 - L1000

MODULAR 3D 30 - 3W

IP40 - L300

MODULAR 3D 50 - 5W

IP40 - L500

MODULAR 3D 100 - 10W

IP40 - L1000

MAXIBAR - 18W/m

IP66 - L100

STRIP LED

IP65 - 4,8 W/m @ 12/24V

STRIP LED HP

IP65 - 12 W/m @ 24V

STRIP LED HP PLUS

IP65 - 10 W/m @ 24V

STRIP LED WR

IP65 - 2,6 W/m @ 24V

STRIP LED RGBW

IP65 - 11 W/m @ 24V

STARRY SKY - SSW1

60 fibre / fibra

STARRY SKY - SSW2

60+60 fibre / fibra

STARRY SKY - SSC1

60 fibre / fibra

STARRY SKY - SSC2

60+60 fibre / fibra

LUCES DE PARED LED

QB FIJA - 2W / 2+2 W

IP40 - Fija

QB FIJA - 4W

IP40 - Fija

QB SPIN - 2W / 2+2 W

IP40 - Ajustable

QB SPIN - 4W

IP40 - Ajustable

QB COMPASS - 2W / 2+2 W

IP40 - Ajustable

QB COMPASS - 4W

IP40 - Ajustable

QB GIRATORIA - 2W

IP40 - Ajustable

QB GIRATORIA - 4W

IP40 - Ajustable

QB DOBLES - 2+2 W

IP40 - Fija

QB DOBLES - 4+4 W

IP40 - Fija

QB TOWER - 2+2 W

IP40 - Fija

QB TOWER - 4+4 W

IP40 - Fija

TB DOBLES - 4+4 W

IP40 - Fija

LUCES DE LECTURA LED

OLIVIA - 2,5W

IP40 - Ajustable

JACOB - 2,5W

IP40 - Ajustable

ROBIN - 2,5W

IP40 - Ajustable

NICOLE - 1,2W

IP40 - Ajustable

JOYCE - 3W

IP40 - Ajustable

MAYA 30 - 1,2W

IP40 - Flexible

MAYA 60 - 1,2W

IP40 - Flexible

AUDREY - 1,5W

IP40 - Flexible

AUDREY WALL - 1,5W

IP40 - Flexible

AUDREY WALL PL - 1,5W

IP40 - Flexible

CALIFFA - 1,5W

IP40 - Flexible

CALIFFA WALL - 1,5W

IP40 - Flexible

SHARK 30 - 1,5W

IP40 - Flexible

SHARK 50 - 1,5W

IP40 - Flexible

BOOKLIGHT - 1,5W

IP40 - Flexible

LUCES DE CORTESÍA LED

TINA - 0,24 / 0,48 W
EMPOTRADA
IP65 - Ø20 - R13 - CØ12

TESS -0,24/0,48W
EMPOTRADA
IP65 - S16X16 - R13 - CØ12

MARGOT 1L - 0,24 / 0,48 W
EMPOTRADA
IP65 - Ø39 - R24 - CØ22

MARGOT 2L - 0,48 / 0,96 W
EMPOTRADA
IP65 - Ø39 - R24 - CØ22

GWENDA 1L - 0,24 / 0,48 W
EMPOTRADA
IP65 - S38X38 - R24 - CØ22

GWENDA 2L - 0,48 / 0,96 W
EMPOTRADA
IP65 - S38X38 - R24 - CØ22

PATRICIA - 0,24 / 0,48 W
EMPOTRADA
IP65 - Ø40 - R21 - CØ19

IRENE - 0,24 / 0,48 W
EMPOTRADA
IP65 - Ø45 - R21 - CØ19

ILENIA - 0,24 / 0,48 W
EMPOTRADA
IP65 - S38X38 - R21 - CØ19

GAIA - 3,5W
EMPOTRADA
IP65 - Ø36 - R39,5 - CØ32

HARRIET - 1,5W
EMPOTRADA
IP65 - Ø44 - R3 - CØ25

HALLIE - 1,5W
EMPOTRADA
IP65 - S43X43 - R3 - CØ25

GRACE 1L/2L - 1,5W
EMPOTRADA
IP65 - Ø44 - R3 - CØ25

GLADIS 1L/2L - 1,5W
EMPOTRADA
IP65 - S43X43 - R3 - CØ25

LIDA - 1,5W
EMPOTRADA
IP65 - S36X36 - R19 - CØ25

SUGAR LP/HP - 3W
EMPOTRADA
IP65 - S40x40 - R34 - CØ30

TILL - 0,25 / 0,5 W
EMPOTRADA
IP40 - S60x21 - R22 - C14X46

EYELID 0,25 / 0,5 W
SUPERFICIE
IP65 - S46X33 - T8,5

EDEL - 1W
SUPERFICIE
IP65 - S77,5X38 - T6

TAB Series - SSR1
SUPERFICIE
IP68 - S68x14 - T8

TAB Series - SSR2
SUPERFICIE
IP68 - S68x14 - T8

TAB Series - SSR4
SUPERFICIE
IP68 - S68x14 - T8

TAB Series - CPR1
SUPERFICIE
IP68 - 69x15 - T8,5

TAB Series - CPR2
SUPERFICIE
IP68- 69x15 - T8,5

TAB Series CPA1
SUPERFICIE
IP68 - S69x15 - T8,5

TAB Series CPA3
SUPERFICIE
IP68 - S69x15 - T8,5

VENUS 72 V - 4W
EMPOTRADA
IP66 - Ø72 - R20,5 - CØ54

VENUS 88 - 6W
EMPOTRADA
IP66 - Ø88 - R41 - CØ65

LUCES SUMERGIBLES LED

XYPER - 15W
IP68 - Ø75 - R91 - CØ51

CLG 15 / CLG 15 SP
NUEVO
IP68 - Ø89 - R119/19,5 - CØ22/12

CLG 30 / CLG 30 SP
NUEVO
IP68 - Ø108 - R119/19,5 - CØ22/12

CLG 45 / CLG 45 SP
NUEVO
IP68 - Ø108 - R119/19,5 - CØ22/12

CLG 60 / CLG 60 SP
NUEVO
IP68 - Ø145 - R119/19,5 - CØ22/12

LUCES HALÓGENAS

TEO - Halógena max **10W**
EMPOTRADA
IP40 - Ø72 - R17 - CØ54

TEO S - Halógena max **10W**
EMPOTRADA
IP40 - Ø72 - R17 - CØ57

MINA - Halógena max **10W**
EMPOTRADA
IP40 - Ø77 - R16 - CØ55

SABINE - Halógena max**10W**
EMPOTRADA
IP40 - Ø77 - R16 - CØ57

ALEX - Halógena max **20W**
EMPOTRADA
IP40 - Ø80 - R24 - CØ66

LAWRENCE - Halógena max **20W**
EMPOTRADA
IP40 - Ø80 - R41 - CØ66

LUCREZIA - Halógena max **20W**
EMPOTRADA
IP40 - Ø80 - R34 - CØ67
Adjustable

BORIS - Halógena max **20W**
EMPOTRADA
IP40 - Ø80 - R22 - CØ66

ANDREAS - Halógena max **20W**
EMPOTRADA
IP40 - Ø80 - R39 - CØ66

ELISABETH - Halógena max **20W**
EMPOTRADA
IP40 - Ø80 - R33 - CØ67
Ajustable

GIULIA - Halógena max **20W**
EMPOTRADA
IP65 - Ø87 - R23 - CØ66

SILVIA - Halógena max **20W**
EMPOTRADA
IP65 - Ø105 - R24 - CØ80

TOSCA - Halógena max **20W**
EMPOTRADA
IP65 - Ø87 - R25 - CØ114

EDGAR - Halógena max **10W**
EMPOTRADA
IP40 - S72X72 - R17 - CØ54

BERNARD - Halógena max **10W**
EMPOTRADA
IP40 - S72X72 - R17 - CØ54

LISA 80 - Halógena max **20W**
EMPOTRADA
IP40 - S80X80 - R41 - CØ66

LARA 80 - Halógena max **20W**
EMPOTRADA
IP40 - S80X80 - R33 - CØ66

BENJAMIN 80 - Halóg. max **20W**
EMPOTRADA
IP40 - S80X80 - R41 - CØ66

BELEN 80 - Halógena max **20W**
EMPOTRADA
IP40 - S80X80 - R33 - CØ67
Ajustable

TOM/S - Halógena max **10W**
SUPERFICIE
IP40 - Ø90 - T22

MILLY/S - Halógena max **10W**
SUPERFICIE
IP40 - Ø90 - T25

SALLY - Halógena max **10W**
SUPERFICIE
IP40 - Ø90 - T25

BOMBILLAS XENON

LÁMPARAS

SHEILA / SHEILA NS

Base lámpara **Ø** 150 mm
Fija / Fixed

ISABELLA 15-12

Base lámpara **Ø**150 mm
Brazo articulado 120 mm
Jointed arm 120 mm

ISABELLA 15-25

Base lámpara **Ø**150 mm
Brazo articulado 250 max
Jointed arm 250 max

ISABELLA 18-30

Base lámpara **Ø**180 mm
Brazo articulado 300 max
Jointed arm 300 max

IOLANDA 30-30

Base lámpara **Ø**300 mm
Brazo articulado 300 max
Jointed arm 300 max

SHARON 10 / SHARON 10 NS

Base lámpara: **S**100 mm
Fija / Fixed

SHARON 15 / SHARON 15 NS

Base lámpara: **S**150 mm
Fija / Fixed

SHARON 20 / SHARON 20 NS

Base lámpara: **S**200 mm
Fija / Fixed

DOMIZIANA 15-30

Base lámpara: **S**150 mm
Brazo articulado 300 max
Jointed arm 300 max

DOMITILLA 12-25

Base lámpara: **S**120 mm
Brazo articulado 250 max
Jointed arm 250 max

DOMINIQUE 15-9

Base lámpara: **S**150 mm
Fija / Fixed

DOMINIQUE 15-30

Base lámpara: **S**150 mm
Brazo articulado 300 max
Jointed arm 300 max

DOMINIQUE 18-30

Base lámpara: **S**180 mm
Brazo articulado 300 max
Jointed arm 300 max

DOMINIQUE 22-35

Base lámpara: **S**220 mm
Brazo articulado 350 max
Jointed arm 350 max

ISOTTA 30-30

Base **L** 300 - **H** 575
Brazo articulado 300 max
Jointed arm 300 max

DENISE 24-30

Base **L** 240 - **H** 570
Brazo articulado 300 max
Jointed arm 300 max

SARAH / SARAH NS

Base **L** 150 - **H** 245
Fija / Fixed

MARTINE / MARTINE NS

Base **L** 150 - **H** 259
Fija / Fixed

THEODORA 250 R

Base lámpara: **Ø**360 mm
Base: **S**200x80 mm
Fija / Fixed

THEODORA 250 Q

Base lámpara: **L**360x180 mm
Base: **S**200x80 mm
Fija / Fixed

THEODORA 300 R

Base lámpara: **Ø**360 mm
Base: **S**250x80 mm
Fija / Fixed

THEODORA 300 Q

Base lámpara: **L**360x180 mm
Base: **S**250x80 mm
Fija / Fixed

ACCESORIOS ELECTRÓNICOS — REGULADOR DE VOLTAJE

ZDIM 100

100 Watt - 1CH

LDIM BUS 2CH

200 Watt - 2 CH

LDIM BUS RGBW

600 Watt - 4 CH (RGBW)

HDIM 300 PLUS

300 Watt - Maestro
300 Watt - Esclava

ACCESORIOS ELECTRÓNICOS — QCC

QCC-LCS TP

Quick color control
Light color selector

QCC-SPT DMX

Quick color control
Splitter DMX

QCC-PLT 300

Quick color control
Pilot 300 Watt

QCC-DRV CH4

Quick color control
4 Canales

ACCESORIOS ELECTRÓNICOS — ALIMENTADORES

PS 45

45 Watt

PS 60

60 Watt

PS 240

240 Watt

ACCESORIOS ELECTRÓNICOS — CONVERTIDOR DC-DC

CONVERTIDOR 24V-24V 50W

50 Watt

CONVERTIDOR 24V-24V 100W

100 Watt

CONVERTIDOR 24V-24V 150W

150 Watt

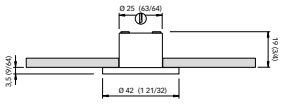

LUZ JO

Voltaje: 10-30V.Potencia: 1,5W.Fijación con tornillos. Fabricada de acero inoxidable AISI 316. IP65

140561

Acabado inoxidable pulido. Luz natural.

140562

Acabado inoxidable pulido. Luz calida.

Disponibles también en inoxidable mate y blanco. Consúltenos.

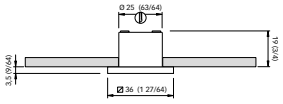

LUZ JD

Voltaje: 10-30V.Potencia:1,5W.Fijación con tornillos.

Fabricada de acero inoxidable AISI 316. IP65

140324

Acabo inoxidable pulido. Luz natural.

140325

Acabo inoxidable pulido. Luz calida.

Disponibles también en inoxidable mate y blanco. Consúltenos.

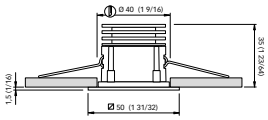

LUZ ERICA

Voltaje: 10-30V. Potencia:2W. Fijación con muelles.

Fabricada de acero inoxidable AISI 316. IP65

142828

Acabado inoxidable pulido. Luz natural.

142829

Acabado inoxidable pulido. Luz calida.

Disponibles también en inoxidable mate y blanco. Consúltenos.

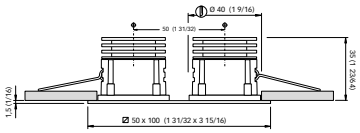

LUZ ERICA 2

Voltaje: 10-30V. Potencia:4W. Fijación con muelles.

Fabricada de acero inoxidable AISI 316. IP65.

142832

Acabado inoxidable pulido. Luz natural.

142833

Acabado inoxidable pulido. Luz calida.

Disponibles también en inoxidable mate y blanco. Consúltenos.

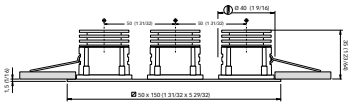

LUZ ERICA 3

Voltaje: 10-30V. Potencia:6W. Fijación con muelles.

Fabricada de acero inoxidable AISI 316. IP65.

142836

Acabado inoxidable pulido. Luz natural.

142837

Acabado inoxidable pulido. Luz cálida.

Disponibles también en inoxidable mate y blanco. Consúltenos.

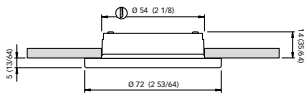

LUZ TED C

Voltaje: 10-30V. Potencia:2W. Fijación con tornillos.

Fabricada de acero inoxidable AISI 316.

144915

Acabado inoxidable pulido. Luz natural. IP40

144916

Acabado inoxidable pulido. Luz cálida. IP40

144931

Acabado inoxidable pulido.Luz natural. IP66

144932

Acabado inoxidable pulido.Luz cálida. IP66

Disponibles también en inoxidable mate y blanco. Consúltenos.

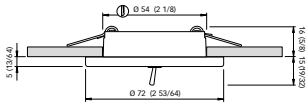

LUZ TED CS

Voltaje: 10-30V. Potencia:2W. Fijación con muelles.

Fabricada de acero inoxidable AISI 316. IP40.

143368

Acabado inoxidable pulido. Luz natural.

144941

Acabado inoxidable pulido. Luz cálida.

Disponibles también en inoxidable mate y blanco. Consúltenos.

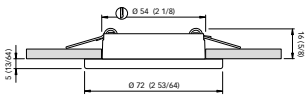

LUZ TED C

Voltaje: 10-30V. Potencia:2W+2W. Fijación con muelles (IP40) o tornillos (IP66). Fabricada de acero inoxidable AISI 316.

144924

Acabado inoxidable pulido. Luz cálida/rojo. IP40.

144925

Acabado inoxidable pulido. Luz cálida. IP40.

Disponibles también en inoxidable mate y blanco. Consúltenos.

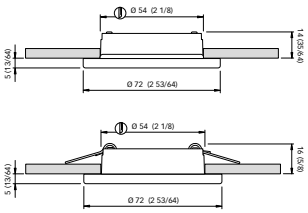

LUZ TED CT

Voltaje: 10-30V. Potencia:2W. Fijación con muelles (IP40) o tornillos (IP66). Fabricada de acero inoxidable AISI 316.

144944

Acabado inoxidable pulido. Luz natural. IP40.

144945

Acabado inoxidable pulido. Luz cálida. IP40.

144948

Acabado inoxidable pulido. Luz natural. IP66.

144949

Acabado inoxidable pulido. Luz cálida. IP66.

Disponibles también en inoxidable mate y blanco. Consúltenos.

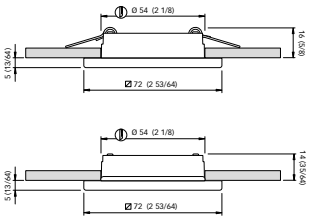

LUZ EDWIN C

Voltaje:10-30V. Potencia: 2W. Fijación con muelles (IP40) o tornillos (IP66). Fabricada de acero inoxidable AISI316.

144009

Acabado inoxidable pulido. Luz natural. IP40.

144011

Acabado inoxidable pulido. Luz cálida. IP40.

141010

Acabado inoxidable pulido. Luz natural. IP66.

143372

Acabado inoxidable pulido. Luz cálida. IP66.

Disponibles también en inoxidable mate y blanco. Consúltenos.

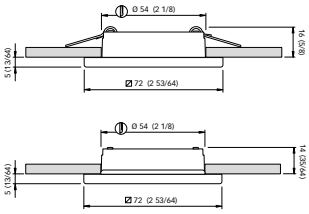

LUZ BRYAN C

Voltaje: 10-30V. Potencia: 2W. Fijación con muelles (IP40) o tornillos (IP66). Fabricada de acero inoxidable AISI316.

143793

Acabado inoxidable pulido. Luz natural. IP40.

143794

Acabado inoxidable pulido. Luz cálida. IP40.

143801

Acabado inoxidable pulido. Luz natural. IP66.

143802

Acabado inoxidable pulido. Luz cálida. IP66.

Disponibles también en inoxidable mate y blanco. Consúltenos.

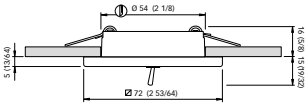

LUZ BRYAN CS

Voltaje: 10-30V. Potencia: 2W. Fijación con muelles.

Fabricada de acero inoxidable AISI316. IP40.

143804

Acabado inoxidable pulido. Luz cálida.

Disponibles también en inoxidable mate y blanco. Consúltenos.

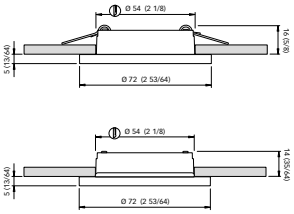

LUZ TED N

Voltaje: 10-30V. Potencia: 2W. Fijación con muelles (IP40).

Fabricada de plástico.

144950

Acabado blanco. Luz natural. IP40

144951

Acabado blanco. Luz cálida. IP40

Disponibles también en blanco. Consúltenos.

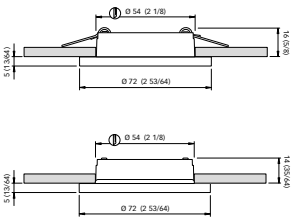

LUZ TED NT

Voltaje:10-30V. Potencia: 2W. Fijación con muelles (IP40) o tornillos (IP66). Fabricada de plástico.

140377

Acabado titanio metalizado. Luz cálida. IP40

Disponibles también en blanco. Consúltenos.

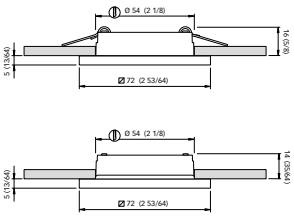

LUZ EDWIN N

Voltaje:10-30V. Potencia: 2W. Fijación con muelles(IP40).

Fabricada de plástico.

144021

Acabado titanio metalizado. Luz natural. IP40

144022

Acabado titanio metalizado. Luz cálida. IP40

Disponibles también en blanco. Consúltenos.

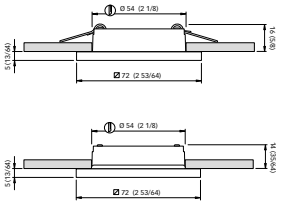

LUZ BRYAN N

Voltaje:10-30V. Potencia: 2W. Fijación con muelles(IP40).

Fabricada de plástico.

143808

Acabado blanco. Luz natural. IP40

143809

Acabado blanco. Luz cálida.IP40
Disponibles también en blanco. Consúltenos.

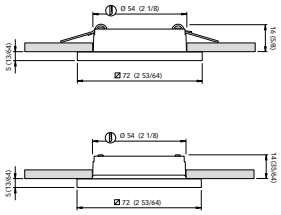

LUZ BRYAN NT

Voltaje:10-30V. Potencia: 2W. Fijación con muelles(IP40).

Fabricada de plástico.

140378

Acabado titanio metalizado. Luz cálida.IP40
Disponibles también en blanco. Consúltenos.

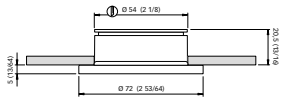

LUZ TED VN

Voltaje:10-30V. Potencia: 4W. Fijación con tornillos.

Fabricada de acero inoxidable. IP66.

140379

Acabado blanco. Luz natural.

140380

Acabado blanco. Luz cálida.
Disponibles en inoxidable mate y blanco. Consúltenos.

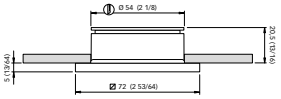

LUZ EDWIN VN

Voltaje:10-30V. Potencia: 4W. Fijación con tornillos.

Fabricada de acero inoxidable. IP66.

140381

Acabado blanco. Luz cálida.
Disponibles en inoxidable mate y blanco. Consúltenos.

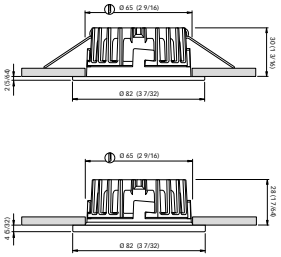

LUZ KAI XP

Voltaje:10-30V. Potencia: 6W. Fijación con muelles o tornillos.

Fabricada de acero inoxidable. IP66.

144304

Acabado inoxidable pulido. Luz natural. Fijación con muelles.

144305

Acabado inoxidable pulido. Luz cálida. Fijación con muelles.

144286

Acabado inoxidable pulido. Luz natural. Fijación con tornillos.

144287

Acabado inoxidable pulido. Luz cálida. Fijación con tornillos.
Disponibles en inoxidable mate y blanco. Consúltenos.

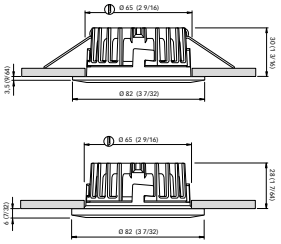

LUZ KOR XP

Voltaje:10-30V. Potencia: 6W. Fijación con muelles o tornillos.

Fabricada de acero inoxidable. IP66.

144330

Acabado inoxidable pulido. Luz natural. Fijación con muelles.

143351

Acabado inoxidable pulido. Luz cálida. Fijación con muelles.

144318

Acabado inoxidable pulido. Luz natural. Fijación con tornillos

144319

Acabado inoxidable pulido. Luz cálida. Fijación con tornillos.
Disponibles en inoxidable mate y blanco. Consúltenos.

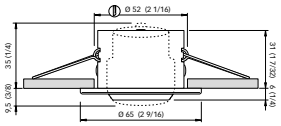

LUZ YOKO

Voltaje:10-30V. Potencia: 1,5 W. Fijación con muelles.

Fabricada de acero inoxidable. Orientable. IP40.

118876

Acabado inoxidable pulido. Luz natural.

142235

Acabado inoxidable pulido. Luz cálida.
Disponibles en inoxidable mate y blanco. Consúltenos.

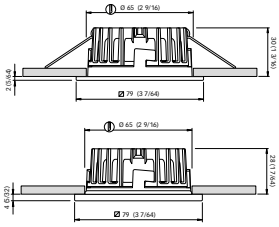

LUZ MARINA XP

Voltaje:10-30V. Potencia: 6W. Fijación con muelles o tornillos.
Fabricada de acero inoxidable. IP66.

144472

Acabado inoxidable pulido. Luz natural. Fijación con muelles.

144473

Acabado inoxidable pulido. Luz cálida. Fijación con muelles.

144454

Acabado inoxidable pulido. Luz natural. Fijación con tornillos.

144455

Acabado inoxidable pulido. Luz cálida. Fijación con tornillos.

Disponibles en inoxidable mate y blanco. Consúltenos.

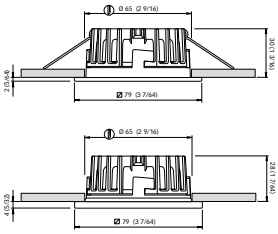

LUZ BLAKE XP

Voltaje:10-30V. Potencia: 6W. Fijación con muelles o tornillos.
Fabricada de acero inoxidable. IP66.

143748

Acabado inoxidable pulido. Luz natural. Fijación con muelles.

143749

Acabado inoxidable pulido. Luz cálida. Fijación con muelles.

143734

Acabado inoxidable pulido. Luz natural. Fijación con tornillos.

143735

Acabado inoxidable pulido. Luz cálida. Fijación con tornillos.
Disponibles en inoxidable mate y blanco. Consúltenos.

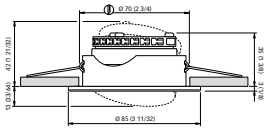

LUZ NIKITA

Voltaje:10-30V. Potencia: 4 W. Fijación con muelles.
Fabricada de acero inoxidable. Orientable. IP40.

144552

Acabado inoxidable pulido. Luz natural.

144559

Acabado inoxidable pulido. Luz cálida.

Disponibles en inoxidable mate y blanco. Consúltenos.

140962

Embellecedor para el montaje de una nikita.

140963

Embellecedor para el montaje de dos nikitas juntas.

140964

Embellecedor para el montaje de tres nikitas juntas.

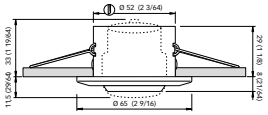

LUZ LUCILLE

Voltaje:10-30V. Potencia: 1,5 W. Fijación con muelles.
Fabricada de acero inoxidable. Orientable. IP40.

140813

Acabado inoxidable pulido. Luz cálida.

118875

Acabado inoxidable pulido. Luz natural.

Disponibles en inoxidable mate y blanco. Consúltenos.

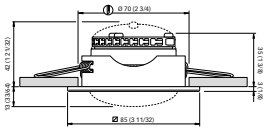

LUZ REGINA

Voltaje:10-30V. Potencia: 4 W. Fijación con muelles.

Fabricada de acero inoxidable. Orientable. IP40.

144627

Acabado inoxidable pulido. Luz cálida.
Disponibles en inoxidable mate y blanco. Consúltenos.

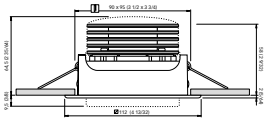

LUZ VANESSA

Voltaje:10-30V. Potencia: 7 W. Fijación con muelles.
Fabricada de acero inoxidable. Orientable. IP40.

143411

Acabado inoxidable pulido. Luz natural.

145058

Acabado inoxidable pulido. Luz cálida.
Disponibles en inoxidable mate y blanco. Consúltenos.

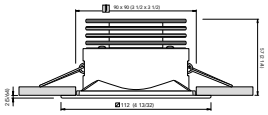

LUZ KRISTINE

Voltaje:10-30V. Potencia: 7 W. Fijación con
muelles. Fabricada de acero inoxidable. IP40.

144342

Acabado inoxidable pulido. Luz natural.

144344

Acabado inoxidable pulido. Luz cálida.

Disponibles en inoxidable mate y blanco. Consúltenos.

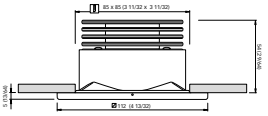

LUZ DEMETRA

Voltaje:10-30V. Potencia: 7 W. Fijación con tornillos.
Fabricada de acero inoxidable. IP65.

140333

Acabado inoxidable pulido. Luz natural.

118874

Acabado inoxidable pulido. Luz cálida.
Disponibles en inoxidable mate y blanco. Consúltenos.

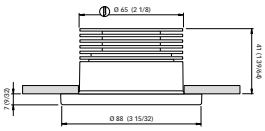

LUZ CHIARA 6W

Voltaje:10-30V. Potencia: 6W. Fijación con tornillos.

Fabricada de acero inoxidable. IP66.

143833

Acabado inoxidable pulido. Luz natural.

143834

Acabado inoxidable pulido. Luz cálida.

Disponibles en inoxidable mate y blanco. Consúltenos.

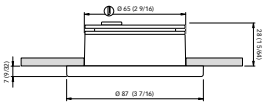

LUZ CHIARA 4W

Voltaje:10-30V. Potencia: 4W. Fijación con tornillos.

Fabricada de acero inoxidable. IP66.

143400

Acabado inoxidable pulido. Luz natural.

143401

Acabado inoxidable pulido. Luz cálida.

Disponibles en inoxidable mate y blanco. Consúltenos.

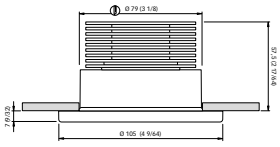

LUZ SONIA 9W

Voltaje:10-30V. Potencia: 9W. Fijación con tornillos.

Fabricada de acero inoxidable. IP66.

144798

Acabado inoxidable pulido. Luz natural.

144799

Acabado inoxidable pulido. Luz cálida.

Disponibles en inoxidable mate y blanco. Consúltenos.

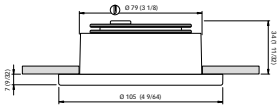

LUZ SONIA 4W

Voltaje:10-30V. Potencia: 4W. Fijación con tornillos.

Fabricada de acero inoxidable. IP66.

144793

Acabado inoxidable pulido. Luz natural.

143409

Acabado inoxidable pulido. Luz cálida.

Disponibles en inoxidable mate y blanco. Consúltenos.

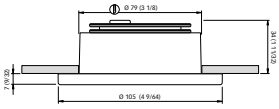

LUZ CRISTIAN

Voltaje:10-30V. Potencia: 7W. Fijación con muelles.

Fabricada de acero inoxidable. IP40.

143847

Acabado inoxidable pulido. Luz natural.

143849

Acabado inoxidable pulido. Luz cálida.

Disponibles en inoxidable mate y blanco. Consúltenos.

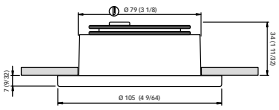

LUZ THEKLA

Voltaje:10-30V. Potencia: 9W. Fijación con tornillos.

Fabricada de acero inoxidable. IP65.

140440

Acabado blanco. Luz cálida.

140444

Acabado inoxidable pulido. Luz cálida.

Disponibles en inoxidable mate y blanco. Consúltenos.

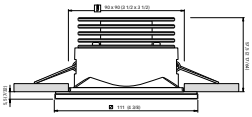

LUZ DANAE LP

143436 Natural

142848 Cálida

Voltaje:10-30V. Potencia: 7W. Fijación con muelles.

Fabricada de vidrio, aluminio y ABS. IP40.

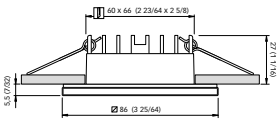

LUZ DAPHNE LP

Voltaje:10-30V. Potencia: 4 W. Fijación con muelles. Fabricada de vidrio,aluminio y ABS. IP65.

143859

Acabado vidrio temperado. Luz natural.

142846

Acabado vidrio temperado. Luz cálida.

LUCES LED RETRACTILES

Fabricadas de acero inoxidable. Fijación con tornillos.

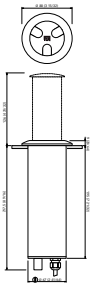

LUZ SECRET LIGHT 3

144658

Voltaje:10-30V. Potencia: 3W. Fijación con tornillos. Luz calida. IP66.

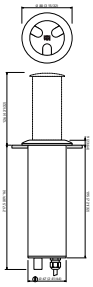

LUZ SECRET LIGHT 6

144659

Voltaje:10-30V. Potencia: 6W. Fijación con tornillos. Luz calida. IP66.

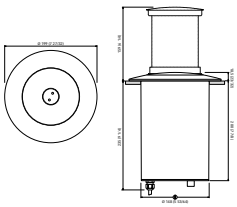

LUZ SECRET LIGHT L

144660

Voltaje:10-30V. Potencia: 6W. Fijación con tornillos. Luz calida. IP66.

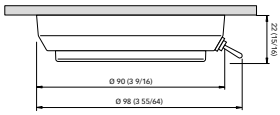

LUZ TIM CS

Voltaje:10-30V. Potencia: 2 W . Fijación con tornillos.

Fabricada de acero inoxidable. Con interruptor. IP40.

145009

Acabado inoxidable pulido. Luz natural.

143382

Acabado inoxidable pulido. Luz cálida.

Disponibles en inoxidable mate y blanco. Consúltenos.

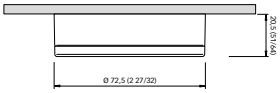

LUZ BARBIE C

Voltaje:10-30V. Potencia: 2 W. Fijación con tornillos.

Fabricada de acero inoxidable. IP66.

143697

Acabado inoxidable pulido. Luz natural.

143380

Acabado inoxidable pulido. Luz cálida.

LUZ BARBIE C

Voltaje:10-30V. Potencia: 2 W + 2W. Fijación con tornillos.

Fabricada de acero inoxidable. IP66.

140382

Acabado inoxidable pulido. Luz cálida/rojo.

140383

Acabado inoxidable pulido. Luz cálida/azul.

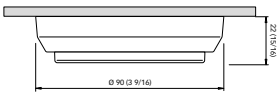

LUZ TIM C

Voltaje:10-30V. Potencia: 2 W . Fijación con tornillos.

Fabricada de acero inoxidable. IP40.

145002

Acabado inoxidable pulido. Luz natural.

145003

Acabado inoxidable pulido. Luz cálida.

Disponibles en inoxidable mate y blanco. Consúltenos.

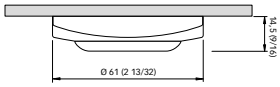

LUZ TATI

Voltaje: 10-15V. Potencia: 2W . Fijación con tornillos.

Fabricada de plástico. IP40.

143418

Acabado cromado. Luz cálida.

Disponible en blanco. Consúltenos.

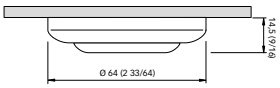

LUZ MIRO

Voltaje: 10-15V. Potencia: 2 W . Fijación con tornillos.

Fabricada de plástico. IP40.

144530

Acabado cromado. Luz cálida.

Disponible en blanco. Consúltenos.

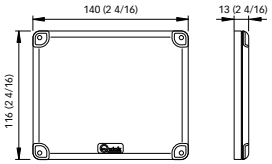

LUZ ACTION 5

143598

Voltaje: 9-16V. Potencia: 5W . Fijación con tornillos.

Fabricada de plástico. IP66.

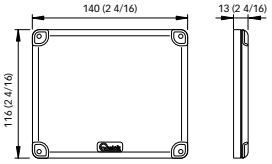

LUZ ACTION 10

143597

Voltaje: 9-16V. Potencia: 10W . Fijación con tornillos.

Fabricada de plástico. IP66.

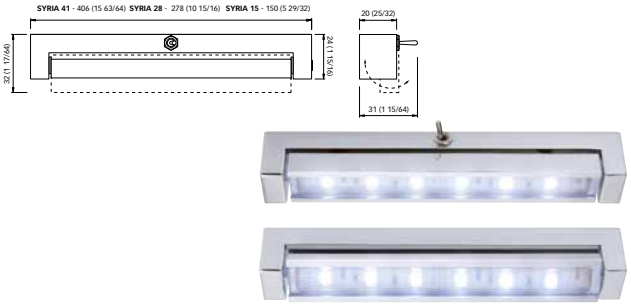

LUZ SYRIA 15

Voltaje: 12-24V. Potencia: 1,5W. Longitud :150mm. Fabricado de aluminio. Orientable. IP40

140299

Acabado cromado. Con interruptor. Luz cálida. 12V

140300

Acabado cromado. Con interruptor. Luz cálida. 24V.

Disponible en aluminio anodizado opaco. Consúltenos.

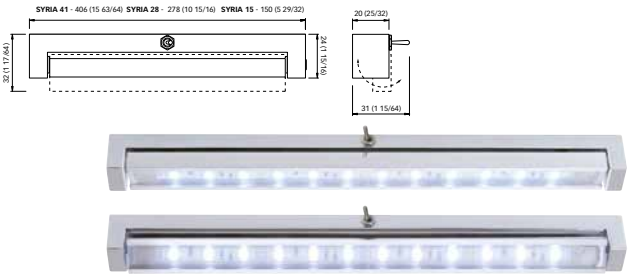

LUZ SYRIA 28

Voltaje: 12-24V. Potencia: 3W. Longitud :280mm. Fabricado de aluminio. Orientable. IP40

141326

Acabado cromado. Con interruptor. Luz cálida. 12V

141325

Acabado cromado. CON interruptor. Luz cálida. 24V

Disponible en aluminio anodizado opaco. Consúltenos.

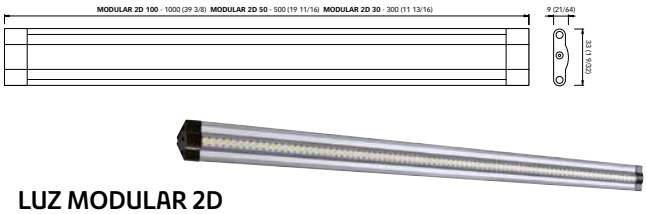

LUZ MODULAR 2D

140690

Luz cálida. 30 Leds

140691

Luz cálida. 50 Leds

140692

Luz cálida. 100 Leds

Voltaje: 10-15V. Potencia: 5W. Longitud: 500mm. Platinas de montaje al techo incluidas. Posibilidad de conectarlas entre si. IP40

Disponible de 24V y de diferentes longitudes. Consúltenos.

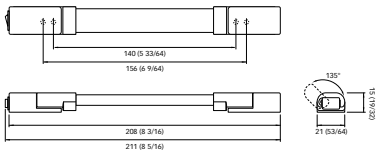

LUZ LINDA 31

Voltaje: 12-24V. Potencia: 3W. Longitud :210mm. Fabricado de plástico blanco. Con interruptor. Orientable. IP40

Disponible de 24V. Consúltenos.

140385

Luz cálida. 12V.

140386

Luz cálida. 24V.

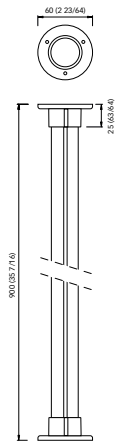

LUZ DE ARMARIO

Voltaje: 10-15V. Potencia: 4,8W.Barra de led de aluminio con soportes de plástico para armarios. Longitud a demanda. IP40.

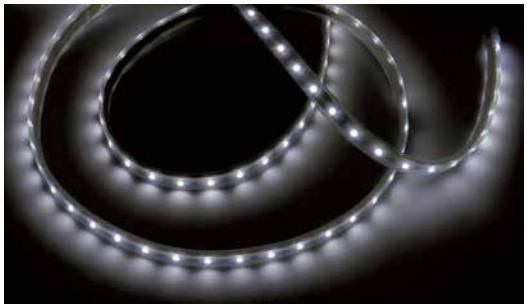

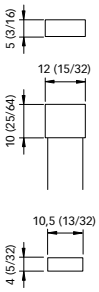

LUZ STRIP LED

Fabricado de silicona resistente UVA. Voltaje 10-15V. Incluye los clips de fijación. IP65. Disponibles en 24V. Consúltenos.

144846

Longitud: 1mt. Luz blanco natural. Potencia: 4,8W. 12V.

141360

Longitud: 1mt. Luz blanco cálido. Potencia: 4,8W. 12V.

118891

Longitud: 1mt. Luz azul. Potencia: 4,8W. 12V.

144810

Longitud: 1mt. Luz roja. Potencia:4,8W. 12V.

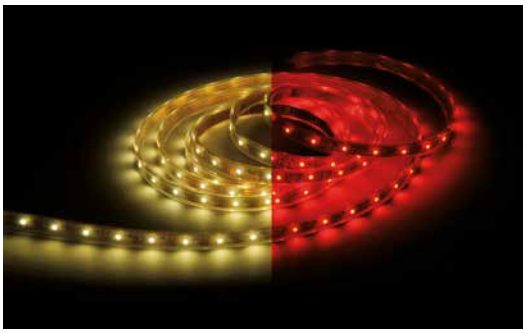

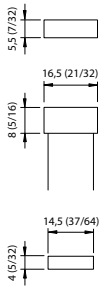

LUZ STRIP LED WR

Fabricado de silicona resistente UVA. Voltaje: 20-30V. Incluye los clips de fijación. IP65.

Longitud: 1 mt. Luz bicolor(amarilla/roja). Potencia: 2,6 W.

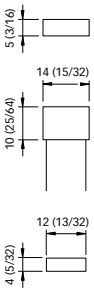

LUZ STRIP LED HP

Fabricado de silicona resistente UVA. Voltaje: 20-30V. Incluye los clips de fijación. IP65.

140387

Longitud: 1 mt. Luz blanco natural. Potencia: 12 W.

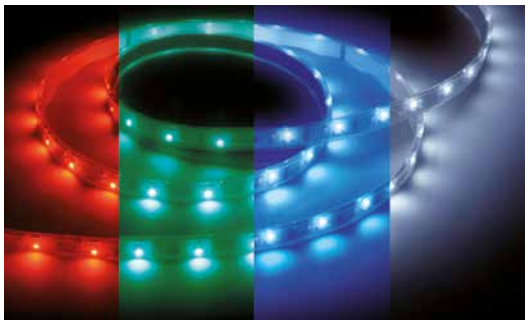

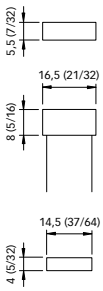

LUZ STRIP LED RGBW

Fabricado de silicona resistente UVA. Voltaje: 20-30V. Incluye los clips de fijación. IP65.

140388

Longitud: 1 mt. Luz multicolor. Potencia: 11 W.

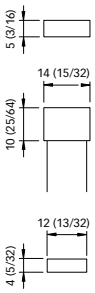

LUZ STRIP LED HP PLUS

Fabricado de silicona resistente UVA. Voltaje: 20-30V. Incluye los clips de fijación. IP65.

Longitud: 1 mt. Luz blanco natural. Potencia: 10 W.

Longitud: 1 mt. Luz blanco cálido. Potencia: 10 W.

LUZ ONDALED

- Ondaled es un innovador producto para aplicaciones en interior o exterior, protección IP68.
- Esta fabricado en una barra de poliuretano flexible que irradia la luz a través de una superficie de resina. La luz interna es un strip led especialmente estudiado para esta aplicación la cual queda sellada en el interior de la barra de poliuretano. Al contrario de los strips leds tradicionales la luz es uniforme y no se distribuye en puntos de luz.
- El montaje se realiza a través de soportes de aluminio. Su alta flexibilidad le permite curvas de hasta 200mm. Disponemos de diferentes acabado, consultenos.

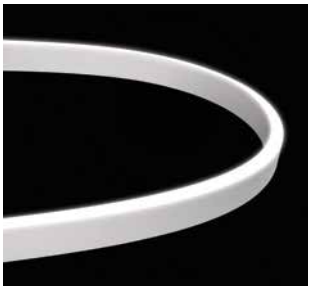
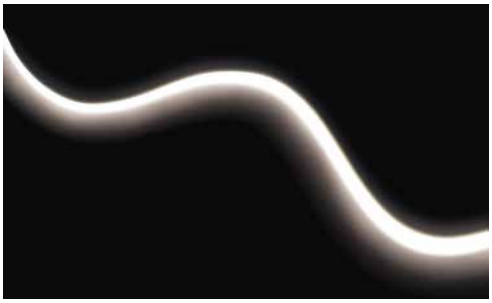

LUCES SUMERGIBLES CHALLENGER

LUZ CHALLENGER 15W.

118079

LUZ CHALLENGER 15W FRIA 1030V

143089

LUZ CHALLENGER 15W AZUL 1030V

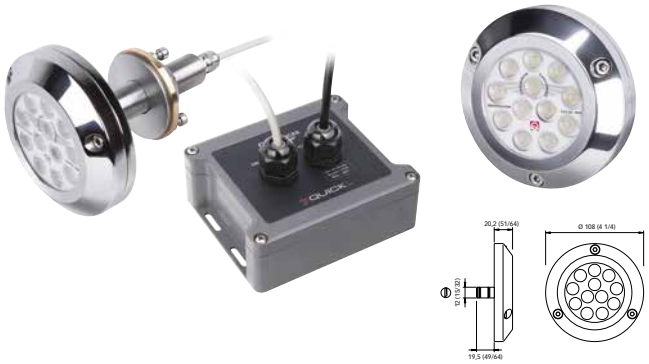

LUZ CHALLENGER 30W.

118080

LUZ CHALLENGER 30W FRIA 1030V.

143092

LUZ CHALLENGER 30W AZUL 1030V.

LUZ CHALLENGER 15W. TORNILLOS

143087

LUZ CHALLENGER 15W AZUL WT 1030V.

143088

LUZ CHALLENGER 15W AZUL WT 1030V.

LUZ CHALLENGER 30W. TORNILLOS

143090

LUZ CHALLENGER 30W AZUL WT 1030V.

143091

LUZ CHALLENGER 30W FRIA WT 1030V.

LUZ CHALLENGER 30W. TORNILLOS

143090

LUZ CHALLENGER 30W AZUL WT 1030V.

143091

LUZ CHALLENGER 30W FRIA WT 1030V.

LUZ CHALLENGER 30W. RGBW

143106

LUZ CHALLENGER QCC 30W RGBW TORNILLOS

143107

LUZ CHALLENGER QCC 30W RGBW

LUZ CHALLENGER 45W.

143100

LUZ CHALLENGER 45W FRIA INOX 1030V.

143101

LUZ CHALLENGER 45W AZUL INOX 1030V.

LUZ CHALLENGER 45W. TORNILLOS

143098

LUZ CHALLENGER 45W FRIA INOX 1030V.

143099

LUZ CHALLENGER 45W AZUL INOX 1030V.

LUZ CHALLENGER 60W.

143104

LUZ CHALLENGER 60W AZUL INOX 2030V

143105

LUZ CHALLENGER 60W FRIA INOX 2030V

LUZ CHALLENGER 60W. TORNILLOS

143102

LUZ CHALLENGER 60W AZUL 2030V

143103

LUZ CHALLENGER 60W FRIA 2030V

LUZ CHALLENGER 60W. RGBW

143109

LUZ CHALLENGER QCC 60W RGBW TORNILLOS

143111

LUZ CHALLENGER QCC 60W RGBW

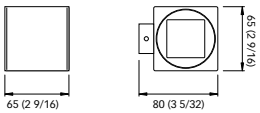

LUZ QB

Fija. Voltaje: 10-30V.

Fabricada de aluminio cromado. IP40. Fijación con tornillos.

144591

Luz blanco natural. Potencia: 2W.

144595

Luz blanco natural. 2 bombillas. Potencia: 2+2W.

144593

Luz blanco natural. Potencia: 4W.

144592

Luz blanco cálido. Potencia: 2W.

144596

Luz blanco cálido. 2 bombillas. Potencia: 2+2W.

144594

Luz blanco cálido. Potencia: 4W.

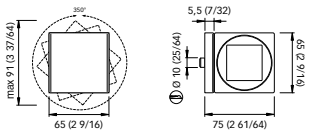

LUZ QB COMPASS

Ajustable. Voltaje:10-30V.

Fabricada de aluminio cromado. IP40. Fijación con tornillos.

144584

Luz blanco natural. Potencia: 2W.

144588

Luz blanco natural. 2 bombillas. Potencia: 2+2W.

144586

Luz blanco natural. Potencia: 4W.

144585

Luz blanco cálido. Potencia: 2W.

144589

Luz blanco cálido. 2 bombillas. Potencia: 2+2W.

144587

Luz blanco cálido. Potencia: 4W.

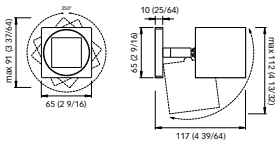

LUZ QB SWIVEL

Ajustable. Voltaje:10-30V.

Fabricada de aluminio cromado. IP40. Fijación con tornillos.

144604

Luz blanco natural. Potencia: 2W.

144605

Luz blanco cálido. Potencia: 2W.

144606

Luz blanco natural. Potencia: 4W.

144607

Luz blanco cálido. Potencia: 4W.

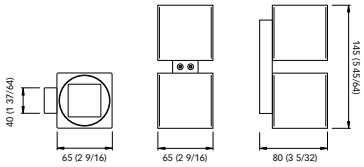

LUZ QB

Fija. Voltaje: 10-30V.

Fabricada de aluminio cromado. IP40. Fijación con tornillos.

144615

Luz blanco natural. Potencia: 2+2W.

144617

Luz blanco natural. Potencia: 4+4W.

144616

Luz blanco cálido. Potencia: 2+2W.

144618

Luz blanco cálido. Potencia: 4+4W.

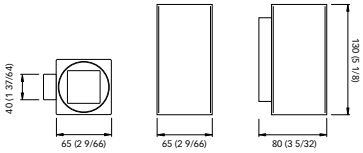

LUZ QB TOWER DOBLE

Fija. Voltaje: 10-30V.

Fabricada de aluminio cromado. IP40. Fijación con tornillos.

144610

Luz blanco natural. Potencia: 2+2W.

144612

Luz blanco natural. Potencia: 4+4W.

144611

Luz blanco cálido. Potencia: 2+2W.

144613

Luz blanco cálido. Potencia: 4+4W.

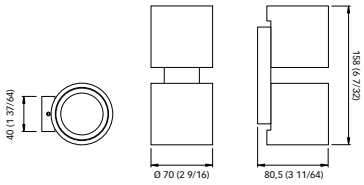

LUZ TB DOBLE

Fija. Voltaje: 10-30V.

Fabricada de aluminio cromado. IP40. Fijación con tornillos.

118072

Luz blanco cálido. Potencia: 4+4W.

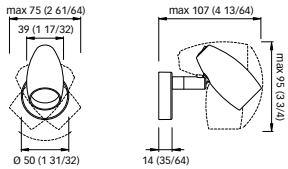

LUZ OLIVIA

Ajustable. Voltaje: 10-30V.

Fabricada de aluminio cromado. IP40. Fijación con tornillos.

144577

Luz blanco natural. Con interruptor. Potencia: 2,5 W.

144579

Luz blanco cálido. Con interruptor. Potencia: 2,5 W.

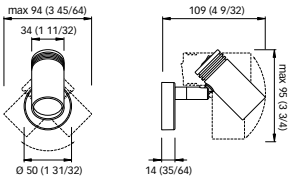

LUZ JACOB

Ajustable. Voltaje: 10-30V.

Fabricada de aluminio cromado. IP40. Fijación con tornillos.

143181

Luz blanco natural. Con interruptor. Potencia: 2,5W.

144253

Luz blanco natural. Sin interruptor. Potencia: 2,5 W.

144256

Luz blanco cálido. Con interruptor. Potencia: 2,5 W.

144255

Luz blanco cálido. Sin interruptor. Potencia: 2,5 W.

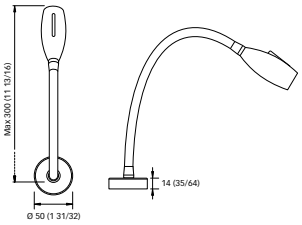

LUZ MAYA 30

Flexible. Con interruptor. Voltaje: 10-30V.

Fabricada de aluminio cromado. IP40. Fijación con tornillos.

140274

Luz blanco natural. Potencia: 1,2W.

144491

Luz blanco cálido. Potencia:1.2W.

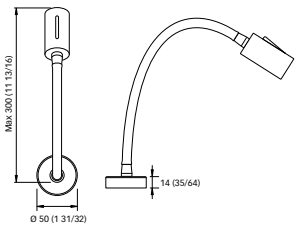

LUZ AUDREY

Flexible. Voltaje: 10-30W. Fabricada de aluminio pulido o satinado. IP40. Fijación con tornillos.

140290

Sin interruptor. Aluminio pulido. Brazo sin recubrimiento. Potencia: 1,5W.

140292

Sin interruptor. Aluminio pulido. Brazo con recubrimiento de piel negra. Potencia: 1,5W.

140291

Con interruptor. Aluminio pulido. Brazo sin recubrimiento. Potencia: 1,5W.

141172

Con interruptor. Aluminio pulido. Brazo con recubrimiento de piel negra. Potencia: 1,5W.

Amplia gama de colores de piel. Consúltenos.

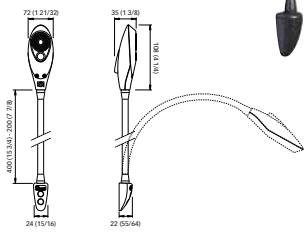

LUZ SHARK 30

118802

LUZ SHARK 50

118843

Flexible. Con interruptor. Luz bicolor, luz natural/rojo. Fabricada de plástico negro. Voltaje: 10-30V. Fijación con tornillos. IP40.

Plástico negro. Potencia: 1,5 W.

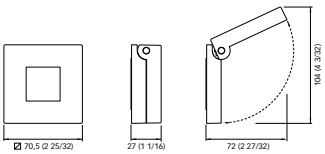

LUZ BOOKLIGHT

143751 12V.

143752 24V.

Se enciende al abrir la tapa. Fabricada de plástico. Decoración de acero inoxidable blanco. Fijación con tornillos. Luz cálida. Voltaje: 10-30V. IP40. Luz cálida. Potencia: 1,5 W.

LUZ AUDREY WALL

Flexible. Voltaje: 10-30W. Fabricada de aluminio pulido o satinado. IP40. Fijación con tornillos.

143686

Con interruptor. Aluminio pulido. Brazo sin recubrimiento. Potencia: 1,5W.

143682

Con interruptor. Aluminio pulido. Brazo con recubrimiento de piel negra. Potencia: 1,5W.

143683

Con interruptor. Aluminio pulido. Brazo con recubrimiento de piel marrón. Potencia: 1,5W.
Amplia gama de colores de piel. Consúltenos.

LUZ AUDREY WALL PL

Flexible. Voltaje: 10-30W. Fabricada de aluminio pulido o satinado. IP40. Fijación con tornillos.

143690

Con interruptor. Aluminio pulido. Brazo sin recubrimiento. Potencia: 1,2W.

LUZ CALIFFA

Flexible. Con interruptor de toque para acciónar las dos luces de diferente color. Luz bicolor, luz natural/rojo. Fabricada de acero inoxidable AISI316. Voltaje: 10-30V. Fijación con tornillos. IP40.

143240

Acero inoxidable. Brazo sin recubrimiento. Potencia: 1,5W.

143238

Acero inoxidable. Brazo con recubrimiento de piel negra.

Potencia: 1,5W.

143239

Acero inoxidable. Brazo con recubrimiento de piel marrón. Potencia: 1,5W.

LUZ CALIFFA WALL

Flexible. Con interruptor de toque para acciónar las dos luces de diferente color. Luz bicolor, luz natural/rojo. Fabricada de acero inoxidable AISI316. Voltaje: 10-30V. Fijación con tornillos. IP40.

143821

Acero inoxidable. Brazo sin recubrimiento. Potencia: 1,5W.

143818

Acero inoxidable. Brazo con recubrimiento de piel negra.

Potencia: 1,5W.

143819

Acero inoxidable. Brazo con recubrimiento de piel marrón. Potencia: 1,5W.

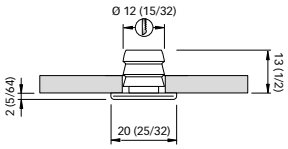

LUZ TINA

Fabricada de acero inoxidable AISI316. Voltaje:10-30V. Potencia: 12V-0,24W. y a 24V.-0,48W. IP65. Disponibles en inoxidable mate y blanco.

118835

Acero inoxidable pulido. Luz natural.

118837

Acero inoxidable pulido. Luz cálida.

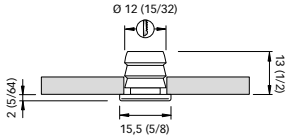

LUZ TESS

Fabricada de acero inoxidable AISI316. Voltaje:10-30V. Potencia: 12V-0,24W. Y a 24V.-0,48W. IP65. Disponibles en inoxidable mate y blanco.

140474

Acero inoxidable pulido. Luz natural.

140475

Acero inoxidable pulido. Luz cálida.

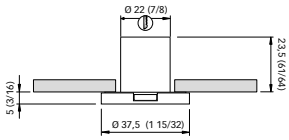

LUZ MARGOT

Fabricada de acero inoxidable AISI316. Voltaje:10-30V. Potencia: 12V-0,24W. Y a 24V.-0,48W. IP65. Disponibles en inoxidable mate.

142863

Acero inoxidable pulido. Luz natural. 0,5W

142866

Acero inoxidable pulido. Luz natural. Doble. 1W

144476

Acero inoxidable pulido. Luz cálida. 0,5W

144480

Acero inoxidable pulido. Luz cálida. Doble. 1W

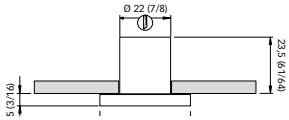

LUZ GWENDA

Fabricada de acero inoxidable AISI316. Voltaje:10-30V. Potencia: 12V-0,24W. Y a 24V.-0,48W. IP65. Disponibles en inoxidable mate.

142859

Acero inoxidable pulido. Luz natural. 0,5W

142861

Acero inoxidable pulido. Luz natural. Doble. 1W

142858

Acero inoxidable pulido. Luz cálida. 0,5W

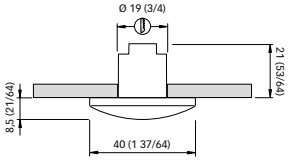

LUZ PATRICIA

Fabricada de tecnopolimero. Voltaje:10-30V.

Potencia: 12V-0,24W. y a 24V.-0,48W. IP65.

141199

Luz natural.

118514

Luz cálida.

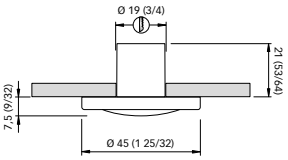

LUZ IRENE

Fabricada de tecnopolimero. Voltaje:10-30V.

Potencia: 12V-0,24W. y a 24V.-0,48W. IP65.

118524

Luz natural.

118522

Luz cálida.

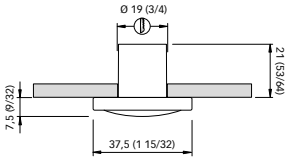

LUZ ILENIA

Fabricada de acero inoxidable. Voltaje: 10-30V. Potencia: 12V-0,24W. y a 24V-0,48W. IP65. Disponibles en acero inoxidable mate y blanco.

118508

Acero inoxidable pulido. Luz natural.

118506

Acero inoxidable pulido. Luz cálida.

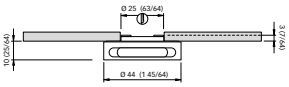

LUZ GRACE

Fabricada de acero inoxidable. Voltaje: 10-30V. IP65. Disponibles en inoxidable mate y blanco.

140577

Acero inoxidable pulido. Luz natural. 1 bombilla. 1,5W.

140525

Acero inoxidable pulido. Luz natural. 2 bombillas. 1,5W.

141230

Acero inoxidable pulido. Luz cálida. 1 bombilla. 1,5W.

140527

Acero inoxidable pulido. Luz cálida. 2 bombillas. 1,5W.

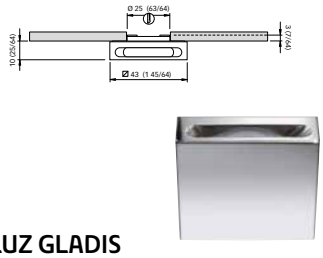

LUZ GLADIS

Fabricada de acero inoxidable. Voltaje: 10-30V. IP65.
Disponibles en inoxidable mate y blanco.

140569

Acero inoxidable pulido. Luz natural. 1 bombilla. 1,5W.

140358

Acero inoxidable pulido. Luz natural. 2 bombillas. 1,5W.

141300

Acero inoxidable pulido. Luz cálida. 1 bombilla. 1,5W.

140360

Acero inoxidable pulido. Luz cálida. 2 bombillas. 1,5W

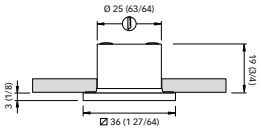

LUZ LIDA

Fabricada de acero inoxidable. Voltaje: 10-30V. IP65.
Disponibles en inoxidable mate y blanco.

144403

Acero inoxidable pulido. Luz natural. Potencia: 1,5W.

144404

Acero inoxidable pulido. Luz cálida. Potencia: 1,5W.

LUZ SUGAR

Fabricada de vidrio templado y disipador de aluminio. Voltaje: 10-30V. IP65.

144857

Vidrio blanco templado. Luz natural. Potencia: 3W.

143438

Vidrio blanco templado. Luz cálida. Potencia: 3W.

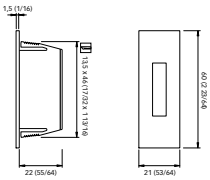

LUZ TILL

Fabricada de acero inoxidable AISI316. Voltaje: 10-30V. Potencia: 12V.-0,25W. Y a 24V-0,5W. IP40.

145000

Acero inoxidable pulido. Luz cálida.

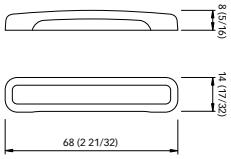

LUZ TAB SSR1

Fabricada de acero inoxidable AISI316. Voltaje: 10-30V. IP68.

142709

Acero inoxidable pulido. Potencia: 0,5W. Luz natural.

142712

Acero inoxidable pulido. Potencia: 0,5W. Luz azul.

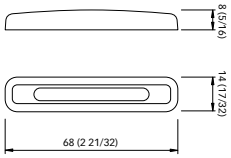

LUZ TAB SSR2

Fabricada de acero inoxidable AISI316. Voltaje: 10-30V. IP68.

144899

Acero inoxidable pulido. Potencia: 0,5W. Luz natural.

144901

Acero inoxidable pulido. Potencia: 0,5W. Luz azul.

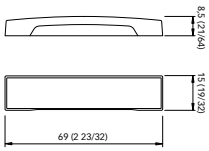

LUZ TAB CPA1

Fabricada de plástico cromado. Voltaje: 10-30V. IP68.

143429

Plástico cromado. Potencia: 0,5W. Luz natural.

144884

Plástico cromado. Potencia: 0,5W. Luz azul

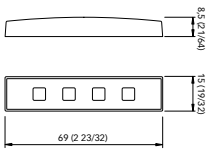

LUZ TAB CPA3

Fabricada de plástico cromado. Voltaje: 10-30V. IP68.

144885

Plástico cromado. Potencia: 0,5W. Luz natural.

144887

Plástico cromado. Potencia: 0,5W. Luz azul.

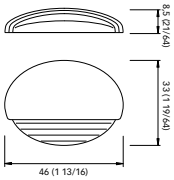

LUZ EYELID

Fabricada de inox pulido. Voltaje: 10-30V. Potencia: 12V-0,25W. y a 24V-0,5W. IP65.

142695

Plástico cromado. Luz natural.

142693

Plástico cromado. Luz azul. Disponible en blanco.

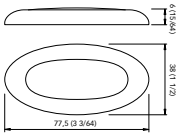

LUZ EDEL

Fabricada de acero inoxidable AISI 316. Voltaje: 12/24V. IP65.

143256

Acero inoxidable pulido. Potencia: 1W. Luz cálida. 12V.

143257

Acero inoxidable pulido. Potencia: 1W. Luz cálida. 24V. Disponible en blanco.

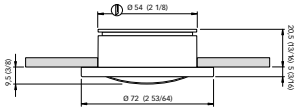

LUZ VENUS 72

Fabricada de acero inoxidable AISI316. Voltaje: 10-30V. IP66.

145061

Acero inoxidable pulido. Potencia: 4W. Luz natural.

145062

Acero inoxidable pulido. Potencia: 4W. Luz cálida.

Disponible en inoxidable mate y blanco. Consúltenos.

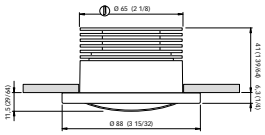

LUZ VENUS 88

Fabricada de acero inoxidable AISI316. Voltaje: 10-30V. IP66.

145066

Acero inoxidable pulido. Potencia: 6W. Luz natural.

145067

Acero inoxidable pulido. Potencia: 6W. Luz cálida.

Disponible en inoxidable mate y blanco. Consúltenos.

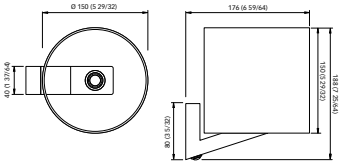

LUZ SHEILA NS

Fabricada de latón cromado. Tejido de PVC. Brazo cromado.

Voltaje: 110/220V. IP20. Tejido disponible en color ivory y burdeos.

144737

Tejido color lino. Potencia: 20W. 12V.

144742

Tejido marrón. Potencia: 20W. 12V.

144736

Tejido color lino. Potencia: 20W. 24V.

144741

Tejido marrón. Potencia: 20W. 24V.

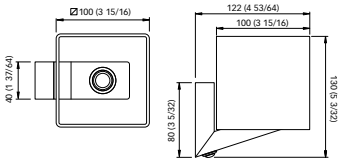

LUZ SHARON 10

Fabricada de latón cromado. Tejido de PVC. Brazo cromado.

Voltaje: 110/220V. IP20. Tejido disponible en color ivory y burdeos.

144677

Tejido color lino. Potencia: 20W. 12V.

144683

Tejido marrón. Potencia: 20W. 12V.

144676

Tejido color lino. Potencia: 20W. 24V.

144682

Tejido marrón. Potencia: 20W. 24V.

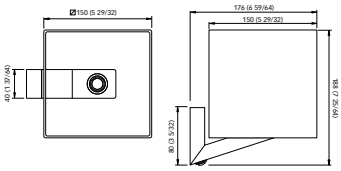

LUZ SHARON 15

Fabricada de latón cromado. Tejido de PVC. Brazo cromado.

Voltaje: 110/220V. IP20. Tejido disponible en color ivory y burdeos.

144696

Tejido color lino. Potencia: 20W. 12V.

144703

Tejido marrón. Potencia: 20W. 12V.

144695

Tejido color lino. Potencia: 20W. 24V.

144702

Tejido marrón. Potencia: 20W. 24V.

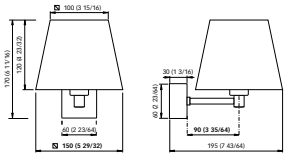

LUZ DOMINIQUE 15-9

Fabricada de latón cromado. Tejido de PVC. Brazo cromado.
Voltaje: 110/220V. IP20. Tejido disponible en color ivory y burdeos.

140659

Tejido color lino. Potencia: 20W. 12V.

143910

Tejido marrón. Potencia: 20W. 12V.

143905

Tejido color lino. Potencia: 20W. 24V.

140661

Tejido marrón. Potencia: 20W. 24V.

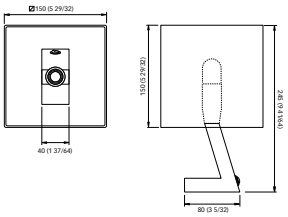

LUZ SARAH NS

Fabricada de latón cromado. Tejido de PVC. Brazo cromado.
Voltaje: 110/220V. IP20.

140684

Tejido color lino. Potencia: 20W. 12V.

144654

Tejido color lino. Potencia: 20W. 24V.
Tejido disponible en color ivory y burdeos. Consúltenos.

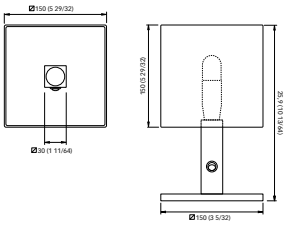

LUZ MARTINE NS

Fabricada de latón cromado. Tejido de PVC. Brazo cromado.
Voltaje: 110/220V. IP20.

144484

Tejido color marfil. Potencia: 20W. 12V.

144483

Tejido color marfil. Potencia: 20W. 24V.
Tejido disponible en color ivory y burdeos. Consúltenos.

ACCESORIOS ELECTRÓNICOS PARA EL CONTROL DE LAS LUCES

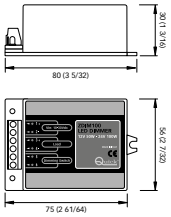

118805

Dimmer compatible con las gamas Serie Club, Tati, Miro, Yoko, Lucille y Thekla. Voltaje: 10-30V.

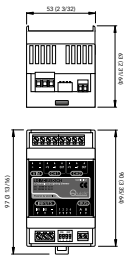

142573

Dimmer compatible con las todas las luces y las strip Led. Voltaje: 10-30V.

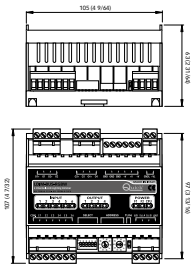

142574

Dimmer compatible con todas las luces y el Strip led RGBW.
Voltaje: 10-30V.

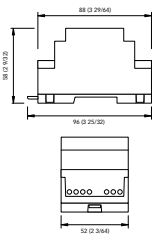

118806

Dimmer compatible con las luces LED y halógenas. Voltaje:10-30V.

PLAFÓN LED UFO

118114

Datos técnicos: 48 leds de 5mm. Luz útil. Plafón led. Luz blanca frío. Alimentación a pilas. 3 pilas AA 1,5v. (no incluidas) IP40 CE.

ZELING

118115

Datos técnicos: Luz de reemplazo. Alta luminosidad. Blanco cálido. Bombilla led. Entrada posterior. Toma G4. Voltaje: 10-30VDC.

Consumo: 1,5W. Led electrónica sin polaridad.

ZELING REEMPLAZO

118116

Datos técnicos: Bombilla de reemplazo 27 led. Alta luminosidad. Blanco cálido. Entrada lateral. Toma G4. Voltaje: 12VDC. Consumo: a 12v. 2,2W. Led electrónica sin polaridad.

www.**pronautic**.net

Solicita tu clave de acceso y dispondras de:

- Disponibilidad de stock
- Tramitación de pedidos
- Albaranes, Facturas
- Ofertas
- Outlet

Toda la información a tu alcance.

Consigue nuestra
App Pronautic

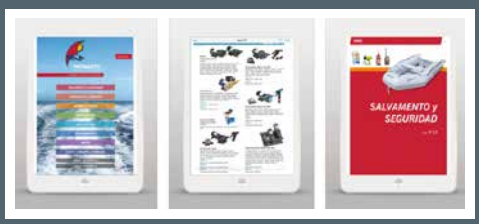

disponoble en:

Google play | Available on the App Store

PRONAUTIC
MARINE EQUIPMENT

PRONAUTIC
TECHNICS

Miquel Servet 19
Polígono Industrial Camí Ral
08850 Gavà. BARCELONA
T. 936 333 680
T. 938 292 764 - Teléfono DIRECTO
F. 936 625 733
info@pronautic.net
www.**pronautic**.net

Horarios:
Temporada de verano
Marzo a Septiembre: **9** a **19:00**h.

Temporada de invierno
Octubre a Febrero: **9** a **18:00**h.

Contactos:
Director Técnico Comercial
Javier Torrente - T. 628 734 990
javier@pronautic.net

Técnicos Comerciales
Angel Sanchez - T. 689 283 724
angel@pronautic.net

Jaime Fornells - T. 628 910 634
jfornells@pronautic.net