CARGADORAS DE RUEDAS DE LA SERIE G
521G I 621G I 721G I 821G I 921G
FASE IV

CASE
CONSTRUCTION

MOVIENDO MONTAÑAS

www.casece.com
EXPERTS FOR THE REAL WORLD
SINCE 1842

CARGADORAS DE NEUMÁTICOS
SERIE G

EXPERTS FOR THE REAL WORLD
SINCE 1842

1842 ***Se fundó CASE.***

1869 ***Nace el primer motor de vapor portátil que da lugar al nacimiento de la construcción de carreteras.***

1958 ***CASE presenta la primera cargadora de neumáticos con tracción en las 4 ruedas.***

1969 ***CASE empieza a fabricar minicargadoras***

1998 ***CASE también es pionero en la incorporación de Ride control en las retroexcavadoras y minicargadoras. Desde 1998 las cargadoras de neumáticos de CASE cuentan con motores FPT, líderes en el sector de la tecnología de motores.***

2001 ***El exclusivo cubo de refrigeración montado en el medio de las cargadoras de ruedas ofrece un motor limpio, fiabilidad y cargas masivas de la cuchara.***

LEGADO
UNA TRADICIÓN DE HITOS DENTRO DEL SECTOR

2011 ***CASE es la primera marca en el sector en lanzar al mercado una transmisión de 5 velocidades.***

2012 ***CASE completa su gama de cargadoras de neumáticos UE Fase IIIB: un paso más en la reducción de emisiones y una vez más la primera en del sector.***

2015 ***Las cargadoras de neumáticos de CASE cumplen con la normativa sobre emisiones UE Fase IV mientras aumenta el ahorro de combustible sin DPF.***

2017 ***Salen al mercado las nuevas cargadoras de neumáticos de la serie G.***

2019 ***CASE comienza a introducir los modelos Stage V en Europa, sin el tradicional DPF. CASE muestra por primera en la industria un concepto de pala cargadora de gas natural comprimido (CNG) : ProjectTETRA.***

CARGADORAS DE NEUMÁTICOS
SERIE G

BAJO CONSUMO
sin EGR o filtro de partículas

El motor fue desarrollado y fabricado por nuestra empresa asociada y ganadora de varios premios FPT Industrial, la cual fabrica más de 500.000 motores al año y potencia a ganadores a nivel mundial.
El diseño propio aprovecha las tecnologías avanzadas desarrolladas para vehículos comerciales y de agricultura, e introduce soluciones específicas a medida para aplicaciones fuera de la carretera.
El NEF N67*, con 6 cilindros en línea y una cilindrada de 6,7 litros está diseñado para ofrecer ahorro de combustible y fiabilidad con disponibilidad de potencia total.

- El flujo de entrada de aire aumenta con un turbocompresor con refrigeración aire-aire.
- La inyección múltiple proporciona el rendimiento más elevado de par a bajas revoluciones de su categoría.
- No se usa válvula EGR: para la combustión se usa 100% de aire puro sin DPF y no se precisa sistema de refrigeración adicional.

Nuestra tecnología de motor es tan fiable que el servicio de rescate marítimo francés confía en ella para sus barcos: ¿Qué mejor garantía se puede pedir?

* 521G está equipado con motor N45

MOTOR
EVITE LAS COMPLICACIONES

EMISIONES BAJAS

Sin filtro de partículas

Con el sistema de post-tratamiento Hi-eSCR, la tecnología FPT cumple con la normativa sobre emisiones UE Fase V, un gran paso hacia aire más limpio. Con este sistema, están involucrados menos componentes, la calidad del aceite del motor no se ve afectada y no se necesita filtro de partículas (DPF) ni refrigeración adicional. Eso permite un compartimento para el motor muy compacto, que resulta en una excelente visibilidad trasera. Además, la temperatura más alta alcanzada por HI eSCR es 500ºC, 200ºC menos que la temperatura máxima de un filtro de partículas.

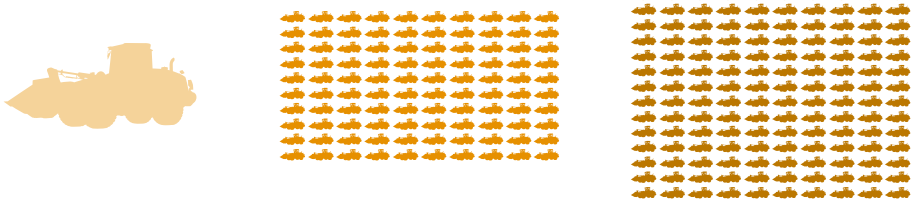

Serían necesarios 6 meses para que una pala cargadora Stage IV con tecnología Hi-eSCR produzca las mismas particulas y emisiones NOx que una pala cargadora Stage I producía en un día.

Además del tradicional diesel, los motores Stage IV NEF son capaces de funcionar también con B7 biodiesel.

CARGADORAS DE NEUMÁTICOS
SERIE G

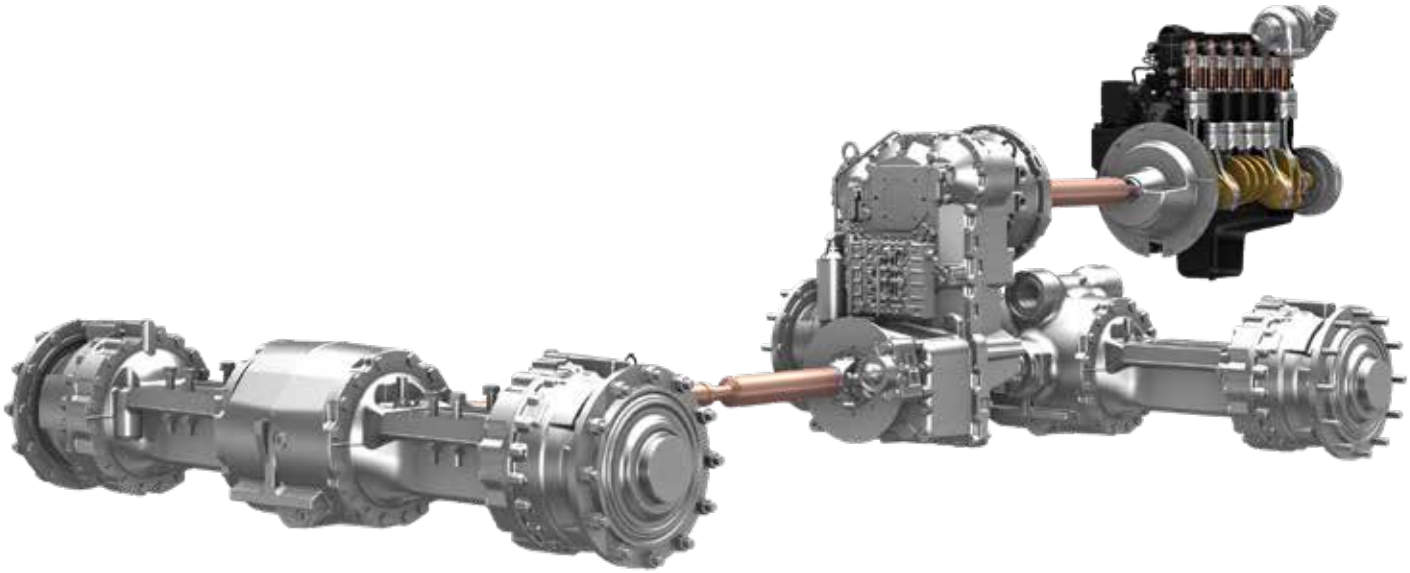

ALTA FIABILIDAD
Ejes reforzados CASE

Los nuevos ejes reforzados son más robustos, más grandes y más fáciles de mantener gracias al diseño en 3 piezas del cuerpo del eje. Cada cubo está provisto de frenos multidisco en baño de aceite, fabricados con bronce sinterizado resistente y enfriado por inmersión en baño de aceite. Nuestros ejes de gran resistencia están diseñados para soportar neumáticos L5 o sólidos para los entornos más duros y pueden equiparse con neumáticos sólidos instalados en fábrica.

Mayor valor de reventa gracias a:

- El desgaste de los neumáticos se reduce en un 20-30% porque no hay deslizamiento entre las ruedas;
- El consumo de combustible es menor porque no hay fricción en el diferencial;
- El mantenimiento se reduce porque hay menos componentes en movimiento con diferenciales abiertos.

AHORRO DE COSTES
Bloqueo del diferencial al 100%

Con diferenciales abiertos, no se aplica fricción para reducir el deslizamiento de las ruedas, lo que implica menos desgaste y pérdidas de energía.
Con el bloqueo al 100%, el 100% del par disponible se transmite a las ruedas para ofrecer el máximo esfuerzo de tracción.

EJES Y DIFERENCIALES: CUANDO LA EFICANCIA SE ENCUENTRA CON LA PRODUCTIVIDAD

Carga en terrenos blandos

Con diferencial con deslizamiento limitado:

- El esfuerzo de tracción que se transmite a las ruedas es del 70%.
- Cambio de marchas automático

Diferencial con bloqueo al 100% (opcional):

- 100% del esfuerzo de tracción se transmite a las ruedas
- Cambio de marchas automático o manual

Tomar una curva en suelo sólido.

Con diferencial de deslizamiento limitado:

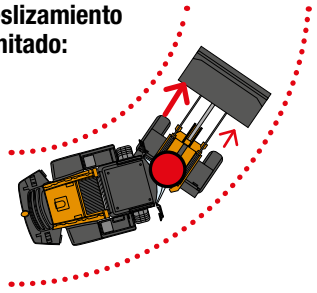

Cambio automático de deslizamiento limitado
- Pérdidas internas y carga
- Mayor desgaste de neumáticos

Diferencial con bloqueo al 100% (opcional):

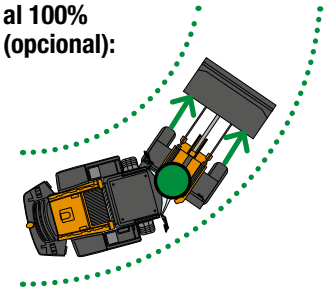

Sin cambio (diferencial abierto)
- Sin pérdida de energía
- Menos desgaste de neumáticos

CARGADORAS DE NEUMÁTICOS
SERIE G

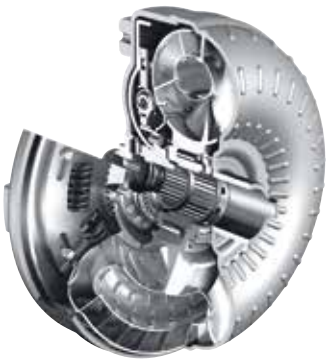

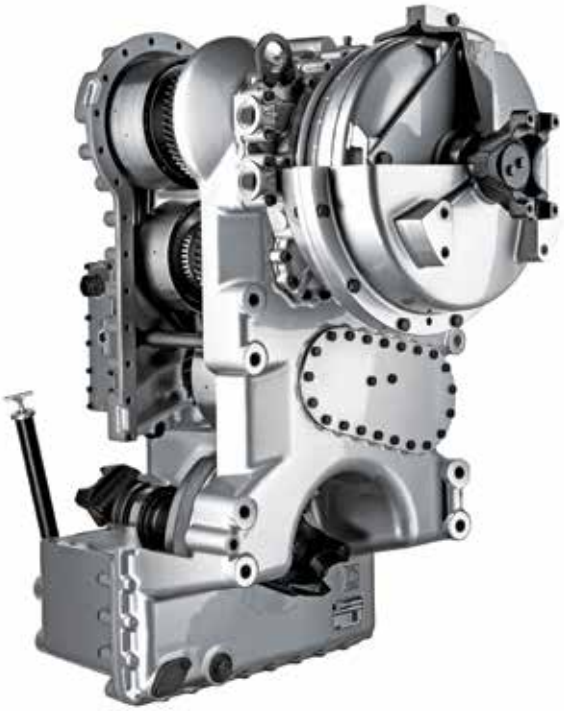

BAJO CONSUMO
Transmisión ProShift

La transmisión ProShift proporciona un ahorro medio de combustible de 1,5litos/hora y ciclos hasta un 20% más rápidos. Esto es el resultado de tres características superiores:

1. Transmisión de 5 velocidades

La función de 5 velocidades siempre permite trabajar a menos revoluciones en comparación con la transmisión de 4 velocidades. Menos revoluciones contribuyen a un mayor ahorro de combustible.

Cuando se selecciona el modo ECO el motor da prioridad al ahorro de combustible y al cambio de marchas a menos revoluciones para conseguir un mayor ahorro de combustible y una menor emisión de ruidos.

2. Bloqueo del convertidor de par

Las cargadoras de ruedas cambian de marcha constantemente y cada vez el ahorro de combustible se consigue con:

- Bloqueo del convertidor de par que elimina pérdidas de la 2.ª a la 5.ª marcha
- Reducción de la potencia del motor durante el cambio de marchas que elimina los picos del par en el embrague y contribuye a reducir el uso de combustible.

TRANSMISIÓN PROSHIFT
MÁS RÁPIDA, MÁS EFICAZ

FÁCIL DE USAR

Desembrague Inteligente con Power Inch

3. Power Inch
Con Power Inch, la facilidad de colocación de la cargadora es comparable a la de una transmisión hidrostática, pero con la fuerza de empuje del convertidor de par.
Sin retroceso en pendientes.

El arranque automático de la transmisión en segunda marcha reduce la fatiga del operador, el consumo de combustible y la tensión en el convertidor de par. Con la mejora adicional de una reducción de la marcha de 2ª a 1ª basada en el par, la transmisión reducirá la marcha automáticamente en función de la carga de la máquina o manualmente con el botón de retroceso situado en la palanca joystick.

CARGADORAS DE NEUMÁTICOS
SERIE G

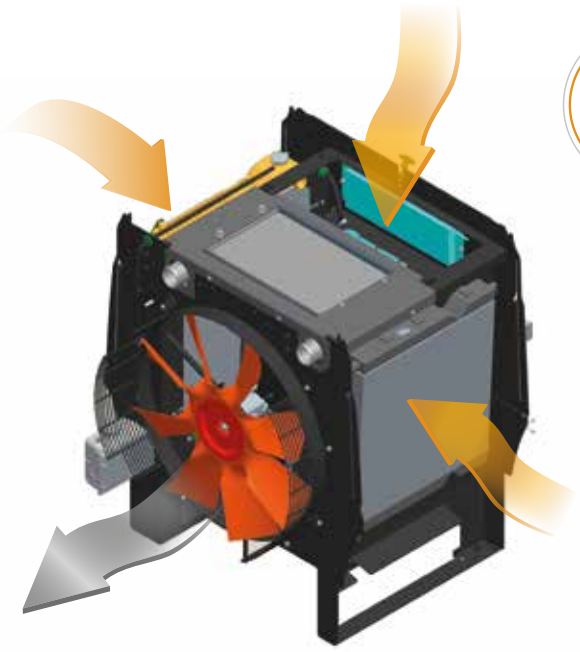

ALTA FIABILIDAD

Cubo de refrigeración CASE

Gracias al diseño exclusivo de CASE, con cinco radiadores montados en forma de cubo en lugar de superpuestos, todos los radiadores reciben aire puro y limpio por los lados y por la parte superior, lo que mantiene los líquidos en una temperatura constante.
El diseño del cubo permite que el acceso a los radiadores sea sencillo con el fin de conseguir una limpieza y mantenimiento más efectivo: también se puede limpiar de forma manual con acceso por separado a cada uno de los radiadores.

Diseñada para entornos con polvo

El sistema de refrigeración está montado detrás de la cabina, lejos del parachoques trasero de la máquina y del suelo: lejos del polvo.

CUBO DE REFRIGERACIÓN CASE
SOLUCIÓN ANTI-OBSTRUCCIÓN

MÁXIMA EFICIENCIA EN LA REFRIGERACIÓN

Refrigeración reforzada

Manejo de los fertilizantes, cereales, alimentos para animales u otros materiales en el interior por lo general conduce a la obstrucción del radiador. La solución de CASE es la opción de refrigeración reforzada, que cuenta con (disponible en 621G y 821G):

- Rejilla de entrada extra delgada que detiene partículas más grandes.
- Tapas de radiador selladas que garantizan que el aire de refrigeración esté 100% filtrado.
- Radiadores centrales anchos que aumentan la autolimpieza con el ventilador reversible y evitan la obstrucción.

REJILLA EXTERIOR REFORZADA

Reforzada

Estándar

REFRIGERANTES INTERIORES REFORZADOS

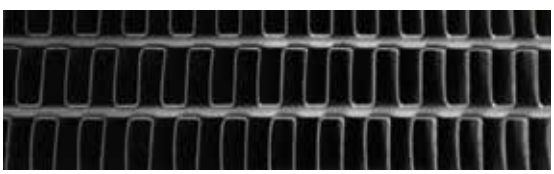

Reforzada

Estándar

CARGADORAS DE NEUMÁTICOS
SERIE G

NUEVA CABINA
EL MÁXIMO CONFORT

GRAN VISIBILIDAD

Visibilidad frontal

• El parabrisas de una sola pieza proporciona una vista panorámica sin obstáculos.

Visibilidad trasera

• Los múltiples espejos convexos de visión trasera, la pantalla de visión trasera, el capó delgado del motor y la luna trasera térmica garantizan una visibilidad trasera óptima.

Visibilidad nocturna

• La iluminación LED es tan efectiva que el operador no notará ninguna diferencia entre el trabajo nocturno y el diurno.

PROTECCIÓN DEL OPERADOR

Ruido y vibraciones

• El excepcional y nuevo asiento con suspensión activa cuenta con ajuste electrónico automático de peso, un sistema de amortiguación dinámica y un sistema de absorción de impactos de baja frecuencia. Combinado con el montaje suspendido de la cabina y el posicionamiento del motor en la parte trasera, reduce el ruido y las vibraciones a las que el operador está sujeto.

• El ruido en la cabina no sólo es bajo (68-69 dB); también suena bien.

Aire de la cabina

• La eficacia de filtración primaria y de recirculación alcanza el 99% de las partículas con capacidad de retención de polvo mejorada e intervalos de sustitución más largos. Cuando las condiciones de trabajo son especialmente duras, se pueden montar filtros de carbón activo adicionales.

Acceso a la cabina

• El acceso es más fácil y seguro gracias a los pasamanos y tirador optimizados.

COMODIDAD DE OPERACIÓN

Asiento y controles

• El apoyabrazos del asiento proporciona un control y una comodidad más precisos. Cuenta con control proporcional de 3ª / 4ª función integrado en la palanca joystick,así como la opción de reemplazar el joystick con dos o tres levas (para la tercera función).

• Nueva dirección con las palancas joystick: el operador maneja dos palancas de igual tamaño, igual que en una excavadora, lo que reduce la fatiga.

• El asiento con suspensión incluye calentadores de asiento que lo calientan en las frías mañanas de invierno.

Interfaz de usuario

• La excepcional interfaz de control con pantalla 8 '' a color ofrece una navegación intuitiva a través de la información y la configuración de la máquina.

• El kit manos libres para llamadas cuenta con un micrófono integrado conectado a la radio a través de bluetooth.

Vida a bordo

• La nevera eléctrica de CASE mantiene el almuerzo del operador fresco durante todo el día.

• Los múltiples espacios de almacenamiento permiten almacenar documentos, bebidas y objetos personales convenientemente.

MANTENIMIENTO Y OPCIONES
ADICIONALES FACILIDAD Y PROTECCIÓN

La disposición de los componentes bajo el capó está optimizada y facilita el mantenimiento.

Interruptor de apertura del capó y de encendido/apagado de la batería. El capó puede abrirse externamente con arranque remoto si la batería se descarga.

Puntos de drenaje agrupados para unos cambios de aceite limpios y rápidos.

MANTENIMIENTO FÁCIL Y SEGURO

Tareas de mantenimiento desde el nivel del suelo.

• Capó eléctrico de una sola pieza*

La colocación del motor en la parte trasera y el capo eléctrico de fácil apertura garantizan un rápido acceso a los puntos de mantenimiento. Se suministran de serie cables de puente para arrancar el motor si la batería se descarga.

• Puntos de mantenimiento agrupados

No se extrañe si no ve barandillas de seguridad alrededor del capó, ni escalones detrás de las ruedas traseras, ya que todos los puntos de mantenimiento son fácilmente accesibles desde el nivel del suelo. Puede realizar una rápida comprobación visual del nivel de aceite hidráulico y de la transmisión. Los tres puntos de drenaje están agrupados en el lado izquierdo, bajo los interruptores de la batería y el capó, por lo que los líquidos se cambian de manera fácil y rápida.

• Mayor seguridad

Todos los puntos de mantenimiento principales son fácilmente accesibles desde el nivel del suelo, por lo que todas las tareas diarias de mantenimiento pueden realizarse de forma segura y eficaz.

*En el modelo 521G la apertura del capot trasero es mecánica

Protecciones del manipulador de residuos para 621G, 721G, 821G y 921G

Protección del parabrisas

Eyectores de protección del cilindro
- Protección del cilindro de elevación
- Mangueras revestidas de metal
- Eyector de residuos

Protección de luz trasera

Protección de luz delantera

Protección inferior (delantera y trasera)

Articulación y tapa delantera

TELEMÁTICA
ANTICIPACIÓN Y CONTROL

CASE CONSTRUCTION | SiteWatch™

EL APORTE DE LA CIENCIA

El sistema telemático SiteWatch de CASE utiliza una unidad de control de alta tecnología montada en cada máquina para recoger información de esa máquina y de los satélites GPS. Estos datos se envían después mediante redes de comunicaciones móviles al portal web CASE Telematics.

Sitewatch: control de flota centralizado al alcance de la mano

- **Calcule la verdadera disponibilidad de la flota y optimícela**
- **¡Desafíe el coste total de propiedad!**
- **Mayor seguridad, menores primas de seguros**

RAZONES PRINCIPALES
PARA ELEGIR LA SERIE G

PROTECCIÓN PARA EL OPERADOR
- Cabina presurizada con excelente filtración de aire.
- Bajos niveles de ruido (68-69 dB) y vibraciones.
- Acceso a la cabina fácil y seguro

LA MEJOR VISILIBILIDAD
- El parabrisas de una sola pieza, iluminación de alta eficiencia, espejos retrovisores convexos y cámara de visión trasera proporcionan una visibilidad óptima las 24 horas del día

ELEVADA PRODUCTIVIDAD
- Hasta 38% de proporción carga-peso
- fuerza de arranque excepcional

BAJO CONSUMO
- Eficiencia de combustión optimizada con Hi-eSCR
- Transmisión de potencia optimizada con transmisión de 5 velocidades y embrague de bloqueo

MAYOR CONFORT

- Consola montada en el asiento
- Interfaz de control de primera calidad con pantalla de 8”
- Kit de llamadas manos libres
- Áreas de almacenamiento múltiple
- Asiento con suspensión prémium activa

MANTENIMIENTO FÁCIL Y SEGURO

Se puede acceder al motor montado en la parte trasera de la máquina debajo del capó de fácil apertura eléctrica desde el nivel del suelo. Drenajes agrupados con el fin de facilitar las tareas de mantenimiento.

ALTA FIABILIDAD

- Ejes reforzados
- Bloqueo del diferencial al 100%
- Paquete de refrigeración único

CARGADORAS DE NEUMÁTICOS
SERIE G

MOTOR

	521G	621G	721G	821G	921G
Motor FPT	N45	N67	N67	N67	N67
Cilindros	4	6	6	6	6
Cilindrada (l)	4,5	6,7	6,7	6,7	6,7

Toma de aire: Turbocompresor con refrigeración aire-aire. Sin uso de válvulas EGR: Se toma solo aire fresco para la combustión y no se necesita ningún sistema de refrigeración.

Inyección: Inyección Múltiple Common Rail.

Sistema de postratamiento: HI-eSCR (DOC+SCR)

Nivel de emisión: Cumple con la Fase IV de la UE de neumáticos de los EE.UU.

Potencia máx. (kW)	106	128	145	172	190
Potencia máx. (hp)	142	172	195	230	255
(@rpm)	1800	1800	2000	1800	1600
(ISO 14396)					
Par máx. (N.m)	608	730	950	1184	1300
(@rpm)	1600	1600	1300	1300	1300
(ISO 14396)					

TRANSMISIÓN

ProShift: Caja de cambio de 5 velocidades con bloqueo. (Opcional en 621G, 721G, 821G, 921G) El embrague de bloqueo elimina las pérdidas del convertidor de par desde la segunda a la quinta velocidad.

Pulgadas de potencia: Desembrague proporcional en base a la intensidad de frenado.

Hacia adelante 1 (km/h)	-	7	7	7	6
Hacia adelante 2 (km/h)	-	13	13	11	11
Hacia adelante 3 (km/h)	-	20	19	17	17
Hacia adelante 4 (km/h)	-	31	30	26	26
Hacia adelante 5 (km/h)	-	45	40	40	40
Hacia atrás 1 (km/h)	-	7	8	7	7
Hacia atrás 2 (km/h)	-	14	14	12	12
Hacia atrás 3 (km/h)	-	32	31	28	28

4 velocidades powershift ZF con corte inteligente del embrague (ICCO)

Hacia adelante 1 (km/h)	6	7	8	7	7
Hacia adelante 2 (km/h)	11	13	13	12	12
Hacia adelante 3 (km/h)	22	24	25	23	23
Hacia adelante 4 (km/h)	36	39	37	37	36
Hacia atrás 1 (km/h)	6	7	8	7	7
Hacia atrás 2 (km/h)	12	14	13	13	13
Hacia atrás 3 (km/h)	23	25	26	25	25

EJES Y DIFERENCIAL

Oscilación total del eje trasero: 24°

Ejes ZF reforzados (HD): Con diferenciales abiertos y automáticos. Sistema de bloqueo al 100% en el diferencial delantero. 100% de esfuerzo de tracción siempre, sin deslizamiento de la rueda, menos desgaste de los neumáticos.

Ejes ZF estándares: Con diferenciales de deslizamiento limitados delantero y trasero 73% de esfuerzo de tracción en suelo resbaladizo.

NEUMÁTICOS

Neumáticos	17.5R25 20.5R25	20.5R25	20.5R25	23.5R25	23.5R25

FRENOS

	521G	621G	721G	821G	921G
Freno de servicio	Sin mantenimiento, frenos de discos húmedos autoajustables en las 4 ruedas.				
Área del disco de freno (m²/hub)	0,39	0,39	0,39	0,39	0,47

Freno de estacionamiento: Con el freno negativo, las cuatro ruedas se detienen automáticamente cuando se detiene el motor.

Área del freno de disco (cm²)	58	58	82	82	82

COMPONENTES HIDRÁULICOS

Válvulas: Centro cerrado Rexroth, sistema hidráulico de detección de carga. Válvula principal con 3 secciones.

Dirección: La dirección hidráulica orbitrol se activa con la válvula de prioridad.

Funciones automáticas: Retorno a excavación del cucharón, Retorno al desplazamiento de la pluma, Elevación automática de la pluma.

Tipo de control: Mandos pilotados centralizados en un solo joystick o en dos o tres levas.

Tipo de bomba: Bomba de desplazamiento variable tándem. (Bomba individual en 521G-621G).

(l/min)	134	169	206	236	278
(@rpm)	2000	2000	2000	2000	2000

CIRCUITO HIDRÁULICO AUXILIAR

Flujo máx. (l/min)	134	169	206	236	240
Presión máx. (bar)	249-255	249-255	249-255	249-255	249-255

CAPACIDAD DE SERVICIO

Tanque de combustible (l)	189	248	246	288	288
Tanque AdBlue (l)	41,3	41,3	41,3	41,3	41,3
Sistema de refrigeración (l)	22	27	28	30	30
Engine oil (l)	12	13	13	13	13
Aceite del motor (l)	57	91	91	91	91
Tanque del aceite hidráulico (l)	114	148	180	180	200
Ejes delanteros y traseros (l)	22+22	22+22	35+35	40+40	42+40
Aceite de transmisión (l)	19	27	34	34	34

PROTECCIÓN DE LA CABINA

Protección contra caída de objetos (FOPS): ISO EN3449

Protección contra vuelco (ROPS): ISO EN13510

RUIDOS Y VIBRACIONES

En la cabina - LpA (dB) (ISO 6396: 2008)	68	68	68	68	69
Afuera - LwA (dB) (2000/14/EC)	102	104	103	104	104

Vibraciones: El asiento del operador cumplir los criterios norma ISO 7096:2000. Las vibraciones transmitidas no exceden 0,5 m/s²

SISTEMA ELÉCTRICO

24V. Baterías 2 x 12V.

Alternador (A)	70	120	120	120	120

CARACTERÍSTICAS TÉCNICAS DE LA 521G

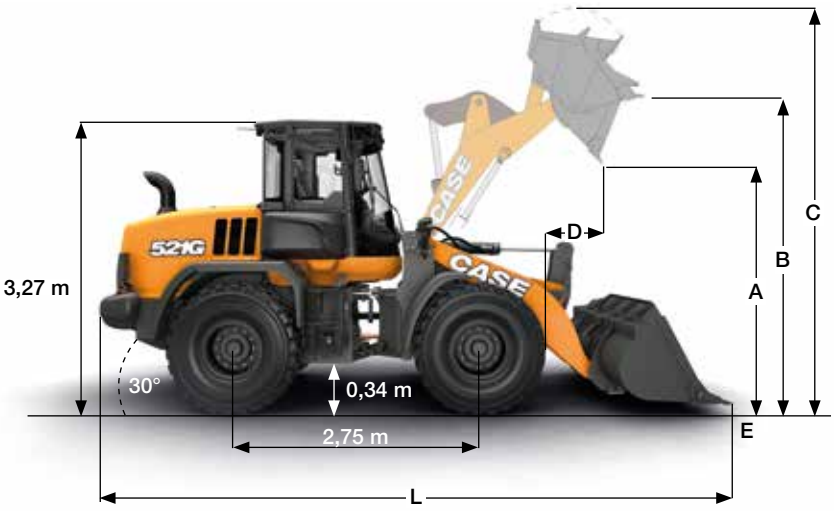

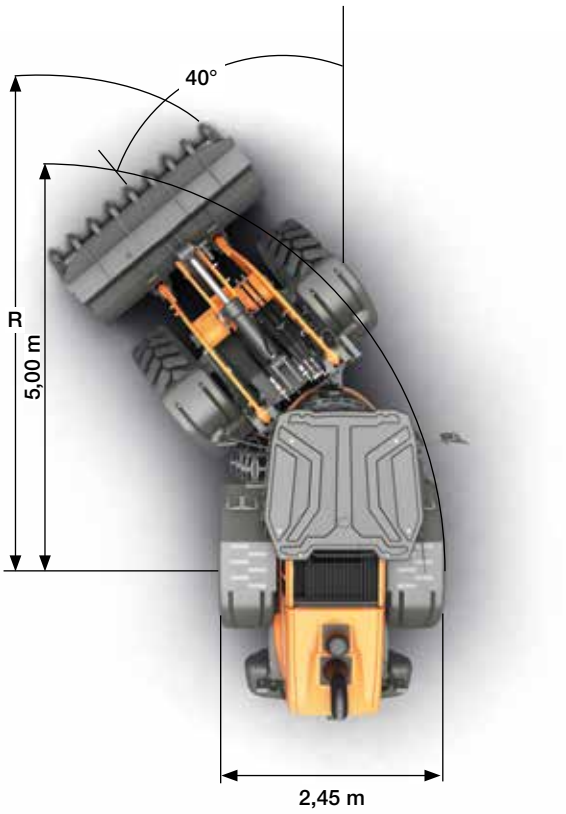

VELOCIDAD DE LA PALA FRONTAL

Tiempo de elevación (cargada)	5,4 sec
Tiempo de volteo (cargada)	1,2 sec
Tiempo de bajada (en vacío, activa)	3,9 sec
Tiempo de bajada (en vacío, flotante)	3,9 sec

	521G		ZB				XR				XT	
			2,1 m³		1,7 m³ w/QC		1,9 m³		1,7 m³ w/QC		1,7 m³ w/QC	
			borde	dientes + segmento	borde	dientes + segmento	borde	dientes + segmento	borde	dientes + segmento	borde	dientes + segmento
	Volumen de la cuchara (colmada)	m³	2,1	2,1	1,8	1,7	1,9	1,8	1,8	1,7	1,8	1,7
	Volumen de la cuchara con llenado al 110%	m³	2,3	2,3	1,9	1,9	2,1	2,0	1,9	1,9	1,9	1,9
	Carga útil de la cuchara	kg	3895	3880	3735	3735	3350	3330	3170	3165	3175	3170
	Densidad máxima del material	ton/m³	1,85	1,87	2,13	2,18	1,78	1,81	1,81	1,85	1,81	1,85
	Anchura exterior de la cuchara	m	2,50	2,54	2,44	2,44	2,50	2,54	2,44	2,44	2,44	2,44
	Peso de la cuchara	kg	850	880	1055	1080	815	840	1050	1080	1050	1080
	Carga de vuelco - recta	kg	8870	8830	8530	8530	7650	7620	7280	7270	7260	7250
	Carga de vuelco - articulada a 40°	kg	7790	7760	7470	7470	6700	6660	6340	6330	6350	6340
	Fuerza de arranque	kg	7600	7880	7020	7210	8130	8390	7020	7210	8050	8250
	Capacidad de elevación desde el suelo	kg	8870	8810	10620	10700	8930	8890	8690	8770	10500	10660
A	Altura de volteo a 45º a altura máxima	m	2,61	2,55	2,48	2,41	3,04	2,98	2,92	2,86	2,43	2,36
B	Altura al bulón	m	3,61	3,61	3,61	3,61	3,99	3,99	3,98	3,98	3,75	3,75
C	Altura total	m	4,74	4,74	4,74	4,74	5,06	5,06	5,12	5,12	4,93	4,93
D	Alcance de la cuchara a altura máxima	m	1,11	1,19	1,07	1,13	1,04	1,12	1,13	1,2	1,11	1,18
E	Profundidad de excavación	cm	8	9	10	10	11	11	14	14	19	20
L	Longitud total con cuchara en el suelo	m	6,84	6,94	6,93	7,03	7,11	7,21	7,27	7,37	7,12	7,22
	Longitud total sin la cuchara	m	5,77	5,77	5,77	5,77	6,09	6,09	6,09	6,09	5,73	5,73
R	Radio de giro hasta esquina delantera de cuchara	m	5,53	5,57	5,53	5,57	5,67	5,72	5,67	5,72	5,53	5,57
	Recogida de la cuchara en posición de transporte	°	44°	44°	50°	50°	46°	46°	51°	51°	52°	52°
	Ángulo de volteo a la altura máxima	°	55°	55°	45	45	51°	51°	40°	40°	57°	57°
	Peso en orden de trabajo con neumáticos XHA2 (L3)	kg	11100	11130	11300	11330	11190	11220	11430	11460	11560	11590
	Peso en orden de trabajo con neumáticos VSDL (L5)	kg	11740	11770	11940	11970	11830	11860	12070	12100	12200	12230

CARGADORAS DE NEUMÁTICOS
SERIE G

CARACTERÍSTICAS TÉCNICAS DE LA 621G

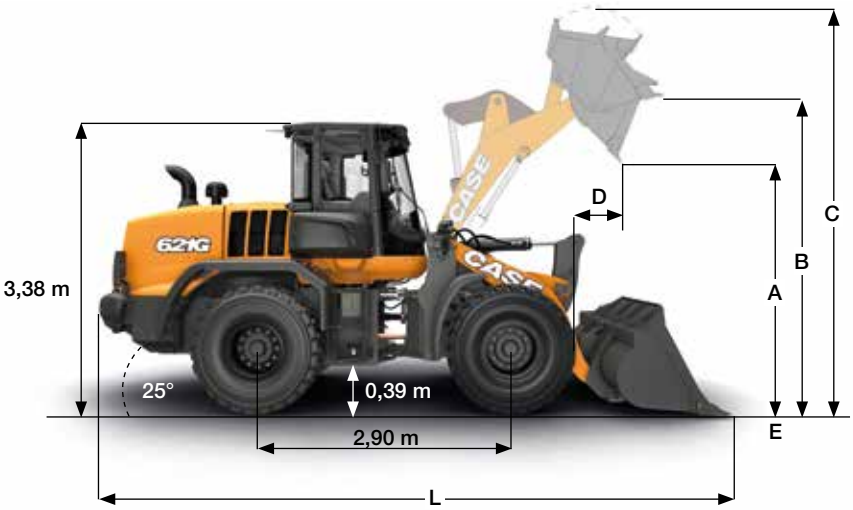

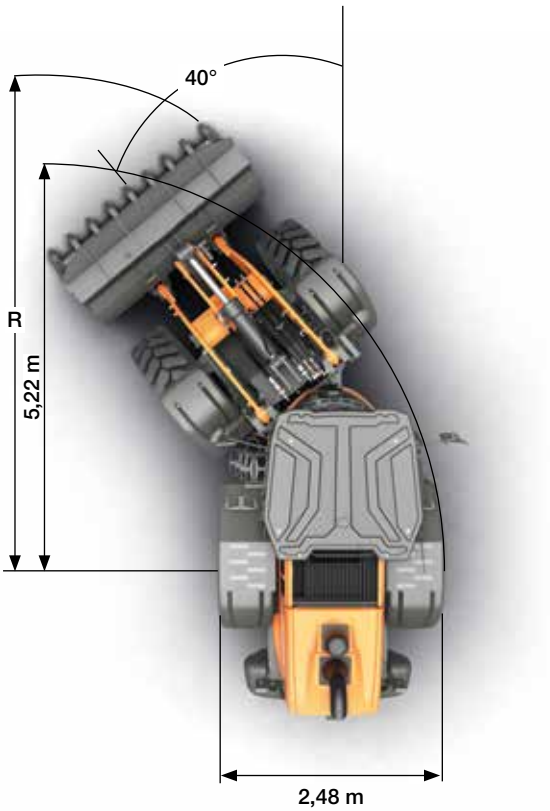

VELOCIDAD DE LA PALA FRONTAL

Tiempo de elevación (cargada)	6,3 sec
Tiempo de volteo (cargada)	1,2 sec
Tiempo de bajada (en vacío, activa)	4,4 sec
Tiempo de bajada (en vacío, flotante)	4,8 sec

	621G		ZB				XR				XT	
			2,4 m³		2,0 m³ w/QC		2,1 m³		2,0 m³ w/QC		2,0 m³ w/QC	
			borde	dientes + segmento	borde	dientes + segmento	borde	dientes + segmento	borde	dientes + segmento	borde	dientes + segmento
	Volumen de la cuchara (colmada)	m³	2,4	2,4	2,0	2,0	2,2	2,1	2,0	2,0	2,0	2,0
	Volumen de la cuchara con llenado al 110%	m³	2,6	2,6	2,2	2,2	2,4	2,4	2,2	2,2	2,2	2,2
	Carga útil de la cuchara	kg	4700	4675	4440	4435	3980	3960	3685	3675	3865	3860
	Densidad máxima del material	ton/m³	1,97	1,99	2,19	2,22	1,83	1,85	1,82	1,84	1,90	1,93
	Anchura exterior de la cuchara	m	2,49	2,54	2,49	2,49	2,49	2,54	2,49	2,54	2,49	2,54
	Peso de la cuchara	kg	925	955	1375	1405	880	910	1375	1405	1255	1285
	Carga de vuelco - recta	kg	10800	10760	10270	10260	9190	9150	8580	8560	8940	8930
	Carga de vuelco - articulada a 40°	kg	9400	9350	8880	8870	7960	7920	7370	7350	7730	7720
	Fuerza de arranque	kg	10100	10380	9450	9640	11550	11910	9480	9670	10440	10640
	Capacidad de elevación desde el suelo	kg	9860	9790	8710	8780	11520	11480	10820	10810	13450	13670
A	Altura de volteo a 45º a altura máxima	m	2,75	2,68	2,7	2,63	3,26	3,19	3,21	3,15	2,57	2,49
B	Altura al bulón	m	3,83	3,83	3,83	3,83	4,26	4,26	4,24	4,24	3,96	3,96
C	Altura total	m	5,04	5,04	5,05	5,05	5,46	5,46	5,46	5,46	5,23	5,23
D	Alcance de la cuchara a altura máxima	m	1,08	1,15	1,1	1,18	1	1,07	1,21	1,29	1,1	1,17
E	Profundidad de excavación	cm	9	9	9	8	9	9	9	9	18	18
L	Longitud total con cuchara en el suelo	m	7,47	7,57	7,63	7,56	7,87	7,97	8,03	7,96	7,78	7,88
	Longitud total sin la cuchara	m	6,28	6,28	6,28	6,28	6,69	6,69	6,69	6,69	6,2	6,2
R	Radio de giro hasta esquina delantera de cuchara	m	5,76	5,81	5,75	5,79	5,92	5,97	5,94	5,99	5,72	5,77
	Recogida de la cuchara en posición de transporte	°	45°	45°	50°	50°	46°	46°	51°	51°	59°	59°
	Ángulo de volteo a la altura máxima	°	51°	51°	41°	41°	46°	46°	35°	35°	50°	50°
	Peso en orden de trabajo con neumáticos XHA2 (L3)	kg	12850	12880	13300	13330	12980	13010	13480	13510	13380	13410
	Peso en orden de trabajo con neumáticos VSDL (L5)	kg	13549	13579	13999	14029	13679	13709	14179	14209	14079	14109

CARACTERÍSTICAS TÉCNICAS DE LA 721G

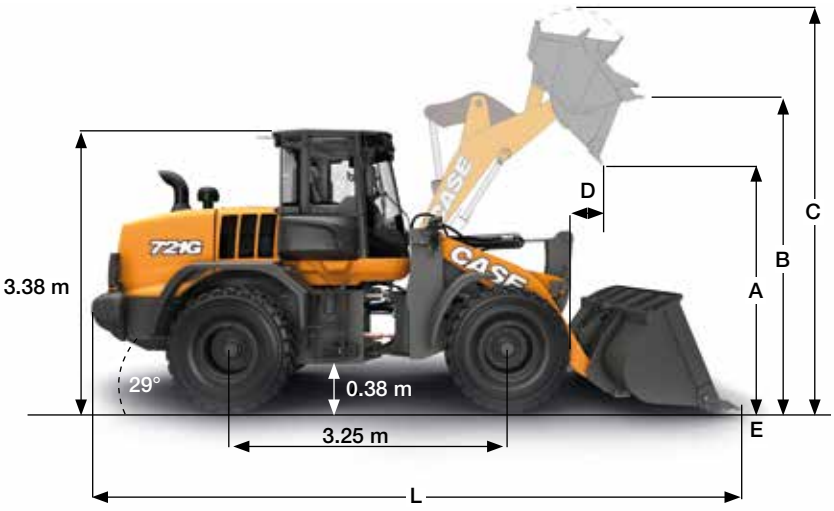

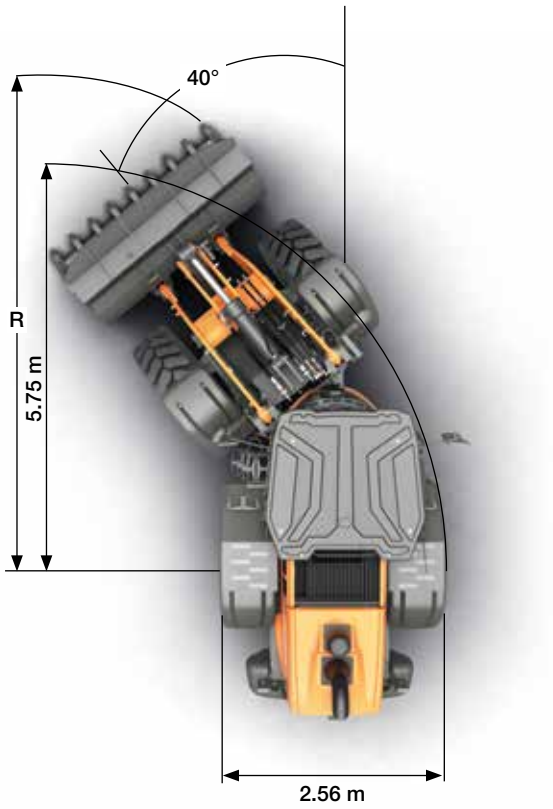

VELOCIDAD DE LA PALA FRONTAL

Tiempo de elevación (cargada)	5,2 sec
Tiempo de volteo (cargada)	1,2 sec
Tiempo de bajada (en vacío, activa)	5,2 sec
Tiempo de bajada (en vacío, flotante)	1,2 sec

721G		ZB				XR				XT	
		2,8 m³		2,7 m³ w/QC		2,8 m³		2,7m³ w/QC		2,7 m³ w/QC	
		borde	dientes + segmento	borde	dientes + segmento	borde	dientes + segmento	borde	dientes + segmento	borde	dientes + segmento
	Volumen de la cuchara (colmada)	m³	2,8	2,8	2,7	2,7	2,8	2,8	2,7	2,7	2,7	2,7
	Volumen de la cuchara con llenado al 110%	m³	3,1	3,1	3,0	2,9	3,1	3,1	3,0	2,9	3,0	2,9
	Carga útil de la cuchara	kg	5495	5440	4765	4730	4580	4535	3985	4035	4270	4230
	Densidad máxima del material	ton/m³	1,95	1,95	1,76	1,77	1,62	1,63	1,47	1,51	1,58	1,58
	Anchura exterior de la cuchara	m	2,71	2,726	2,69	2,69	2,71	2,726	2,69	2,69	2,49	2,51
	Peso de la cuchara	kg	1220	1305	1705	1765	1220	1305	1705	1765	1634	1693
	Carga de vuelco - recta	kg	12640	12530	11040	10980	10610	10520	9300	9410	9890	9820
	Carga de vuelco - articulada a 40°	kg	10990	10880	9530	9460	9160	9070	7970	8070	8540	8460
	Fuerza de arranque	kg	14600	15000	12130	12430	14540	14940	11990	12290	11940	12240
	Capacidad de elevación desde el suelo	kg	13710	13620	12440	12400	11370	11280	10345	10360	13920	13720
A	Altura de volteo a 45º a altura máxima	m	2,92	2,82	2,73	2,63	3,33	3,26	3,13	3,02	2,8	2,69
B	Altura al bulón	m	3,979	3,979	3,98	3,98	4,37	4,37	4,37	4,37	4,16	4,16
C	Altura total	m	5,32	5,32	5,53	5,53	5,91	5,91	5,93	5,93	5,58	5,58
D	Alcance de la cuchara a altura máxima	m	1,12	1,22	1,17	1,25	1,13	1,21	1,17	1,26	1,16	1,25
E	Profundidad de excavación	cm	8	9	7	8	8	8	7	8	12	14
L	Longitud total con cuchara en el suelo	m	7,65	7,80	7,84	7,98	8,00	8,15	8,20	8,34	8,00	8,14
	Longitud total sin la cuchara	m	6,53	6,53	6,53	6,53	6,85	6,85	6,85	6,85	6,52	6,52
R	Radio de giro hasta esquina delantera de cuchara	m	6,32	6,38	6,41	6,46	6,52	6,58	6,59	6,65	6,41	6,46
	Recogida de la cuchara en posición de transporte	°	44°	44°	38°	38°	43	43	37°	37°	61°	61°
	Ángulo de volteo a la altura máxima	°	50°	50°	51°	51°	50	50	51°	51°	47°	47°
	Peso en orden de trabajo con neumáticos XHA2 (L3)	kg	14770	14850	15290	15370	14970	14990	15490	15570	15390	15470
	Peso en orden de trabajo con neumáticos VSDL (L5)	kg	15469	15549	15989	16069	15669	15689	16189	16269	16089	16169

CARGADORAS DE NEUMÁTICOS
SERIE G

CARACTERÍSTICAS TÉCNICAS DE LA 821G

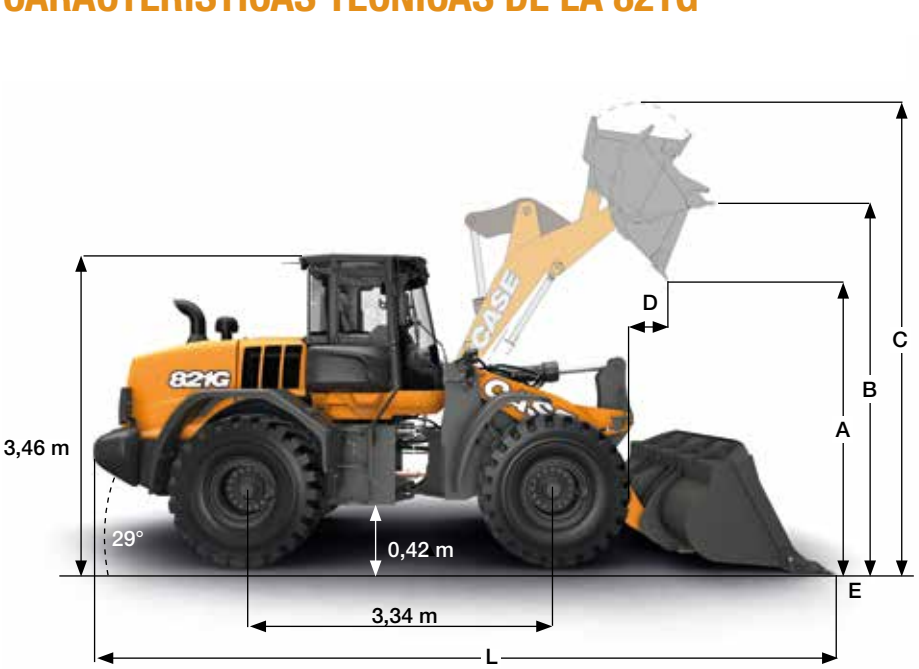

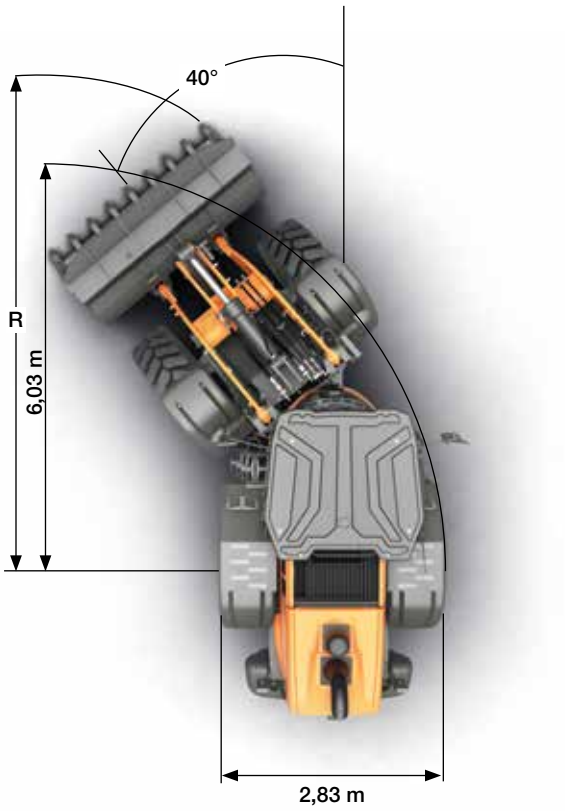

VELOCIDAD DE LA PALA FRONTAL

Tiempo de elevación (cargada)	6,2 sec
Tiempo de volteo (cargada)	1,2 sec
Tiempo de bajada (en vacío, activa)	2,9 sec
Tiempo de bajada (en vacío, flotante)	2,5 sec

	821G		ZB				XR			
			3,4 m³		3,2 m³		3,2 m³		2,8 m³	
			borde	dientes + segmento	borde	dientes + segmento	borde	dientes + segmento	borde	dientes + segmento
	Volumen de la cuchara (colmada)	m³	3,4	3,4	3,2	3,2	3,2	3,2	2,8	2,8
	Volumen de la cuchara con llenado al 110%	m³	3,8	3,8	3,5	3,5	3,5	3,5	3,1	3,1
	Carga útil de la cuchara	kg	6390	6335	6405	6350	5080	5030	5185	5135
	Densidad máxima del material	ton/m³	1,87	1,85	2,00	1,98	1,59	1,57	1,85	1,83
	Anchura exterior de la cuchara	m	2,95	2,98	2,95	2,98	2,95	2,98	2,95	2,98
	Peso de la cuchara	kg	1570	1650	1540	1620	1540	1620	1390	1470
	Carga de vuelco - recta	kg	14670	14570	14700	14600	11750	11650	11970	11870
	Carga de vuelco - articulada a 40°	kg	12780	12670	12810	12700	10160	10060	10370	10270
	Fuerza de arranque	kg	15040	15400	15440	15800	15700	16060	18020	18530
	Capacidad de elevación desde el suelo	kg	17720	17630	18050	17960	13900	13810	14140	14050
A	Altura de volteo a 45º a altura máxima	m	2,94	2,86	2,96	2,87	3,39	3,31	3,51	3,43
B	Altura al bulón	m	4,12	4,11	4,12	4,12	4,56	4,56	4,56	4,56
C	Altura total	m	5,49	5,49	5,45	5,45	5,89	5,89	5,74	5,74
D	Alcance de la cuchara a altura máxima	m	1,16	1,24	1,14	1,22	1,25	1,33	1,14	1,22
E	Profundidad de excavación	cm	7	8	7	8	14	15	13	14
L	Longitud total con cuchara en el suelo	m	8,08	8,2	8,05	8,17	8,53	8,66	8,36	8,48
	Longitud total sin la cuchara	m	6,78	6,78	6,78	6,78	7,24	7,24	7,24	7,24
R	Radio de giro hasta esquina delantera de cuchara	m	6,63	6,68	6,62	6,67	6,87	6,93	6,81	6,87
	Recogida de la cuchara en posición de transporte	°	45°	45°	45°	45°	43°	43°	43°	43°
	Ángulo de volteo a la altura máxima	°	55°	55°	55°	55°	49°	49°	49°	49°
	Peso en orden de trabajo con neumáticos XHA2 (L3)	kg	18200	18280	18170	18250	18440	18520	18280	18360
	Peso en orden de trabajo con neumáticos VSDL (L5)	kg	19098	19178	19068	19148	19338	19418	19178	19258

CARACTERÍSTICAS TÉCNICAS DE LA 921G

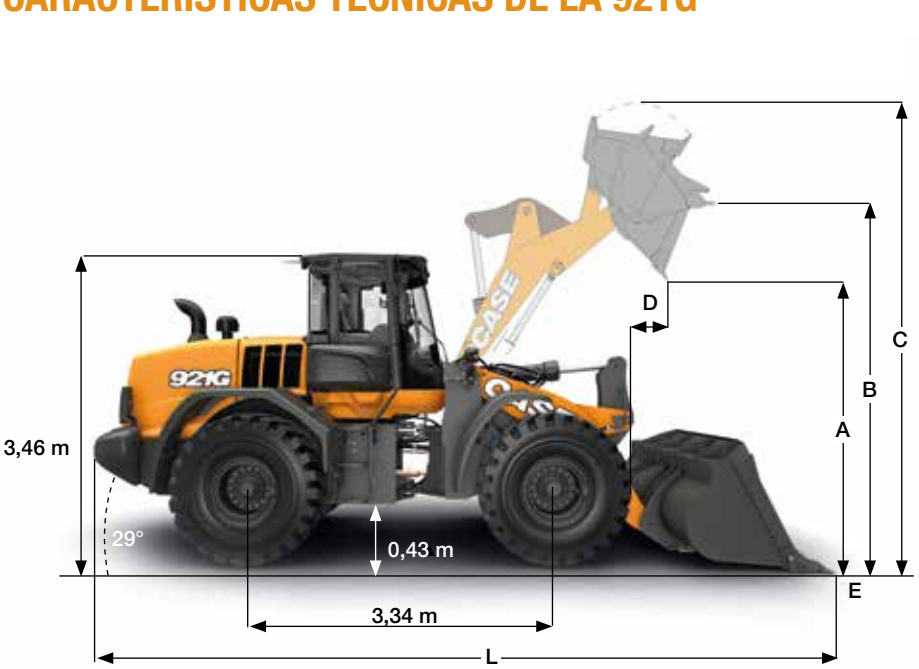

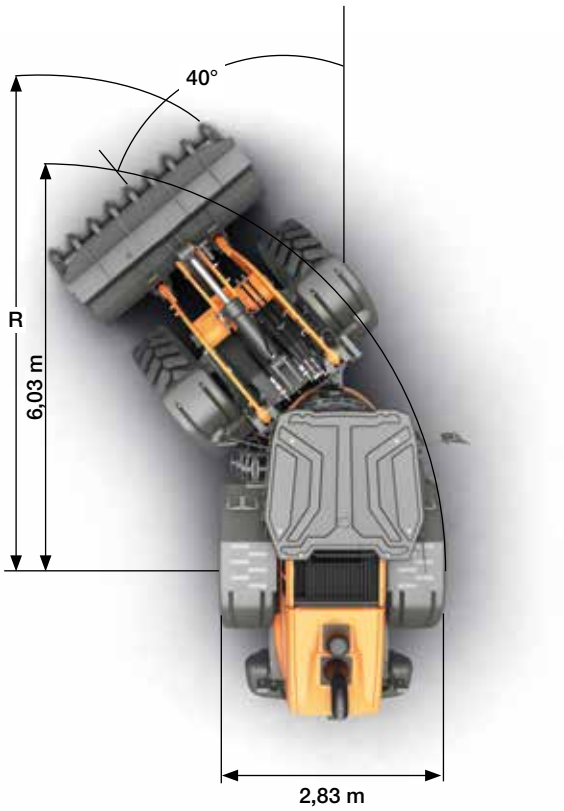

VELOCIDAD DE LA PALA FRONTAL

Tiempo de elevación (cargada)	6,3 sec
Tiempo de volteo (cargada)	1,5 sec
Tiempo de bajada (en vacío, activa)	3,6 sec
Tiempo de bajada (en vacío, flotante)	3,1 sec

		ZB				XR			
921G		4,0 m³		3,6 m³		3,6 m³		3,2 m³	
		borde	dientes + segmento	borde	dientes + segmento	borde	dientes + segmento	borde	dientes + segmento
Volumen de la cuchara (colmada)	m³	4,0	4,0	3,6	3,6	3,6	3,6	3,1	3,1
Volumen de la cuchara con llenado al 110%	m³	4,4	4,4	4,0	4,0	4,0	4,0	3,4	3,4
Carga útil de la cuchara	kg	7510	7475	7540	7450	5950	6035	6075	6025
Densidad máxima del material	ton/m³	1,89	1,88	2,08	2,05	1,64	1,66	1,99	1,97
Anchura exterior de la cuchara	m	2,95	2,98	2,95	2,98	2,95	2,98	2,95	2,98
Peso de la cuchara	kg	1770	1850	1650	1730	1650	1730	1525	1605
Carga de vuelco - recta	kg	17440	17360	17490	17300	13910	14100	14180	14080
Carga de vuelco - articulada a 40°	kg	15020	14950	15080	14900	11900	12070	12150	12050
Fuerza de arranque	kg	17720	18170	16960	17330	16960	17330	19300	19810
Capacidad de elevación desde el suelo	kg	21810	21890	21110	20590	16370	16170	17030	16950
A Altura de volteo a 45° a altura máxima	m	2,87	2,78	2,91	2,83	3,33	3,27	3,42	3,36
B Altura al bulón	m	4,12	4,12	4,12	4,12	4,56	4,56	4,56	4,56
C Altura total	m	5,73	5,73	5,61	5,61	6,05	6,05	5,91	5,91
D Alcance de la cuchara a altura máxima	m	1,05	1,12	1,2	1,28	1,31	1,39	1,21	1,29
E Profundidad de excavación	cm	7	8	7	8	13	14	13	14
L Longitud total con cuchara en el suelo	m	8,14	8,26	8,21	8,33	8,7	8,82	8,55	8,67
Longitud total sin la cuchara	m	6,78	6,78	6,78	6,78	7,24	7,24	7,24	7,24
R Radio de giro hasta esquina delantera de cuchara	m	6,62	6,68	6,64	6,69	6,89	6,95	6,85	6,91
Recogida de la cuchara en posición de transporte	°	45°	45°	45°	45°	43°	43°	43°	43°
Ángulo de volteo a la altura máxima	°	50°	50°	55°	55°	49	49	49	49
Peso en orden de trabajo con neumáticos XHA2 (L3)	kg	20550	20630	20430	20510	20770	20820	20560	20640
Peso en orden de trabajo con neumáticos VSDL (L5)	kg	21448	21528	21328	21408	21668	21718	21458	21538

www.casece.com

EXPERTS FOR THE REAL WORLD
SINCE 1842

CASE CONSTRUCTION

Form No. 20208ES - MediaCross Firenze - 04/18

CASE CONSTRUCTION EQUIPMENT CONTACT INFORMATION

CNH INDUSTRIAL - UK
First Floor, Barclay Court 2,
Heavens Walk,
Doncaster - DN4 5HZ
UNITED KINGDOM
Tel: 00800 2273 7373

CNH INDUSTRIAL ITALIA SPA
Strada di Settimo, 323
10099 San Mauro Torinese (TO)
ITALIA
Tel: 00800 2273 7373

CNH INDUSTRIAL DEUTSCHLAND GMBH
Case Baumaschinen
Benzstr. 1-3 - D-74076 Heilbronn
DEUTSCHLAND
Tel: 00800 2273 7373

CNH INDUSTRIAL MAQUINARIA SPAIN, S.A.
Avenida Aragón 402
28022 Madrid
ESPAÑA

CNH INDUSTRIAL FRANCE, S.A.
16-18 Rue des Rochettes
91150 Morigny-Champigny
FRANCE
Tel: 00800 2273 7373

NOTA: El equipamiento de serie y opcional puede variar según la demanda y la normativa específica de cada país. Las imágenes pueden incluir más opcionales que el equipamiento estándar de serie (consulte a su distribuidor de Case). Asimismo, CNH Industrial se reserva el derecho de modificar las especificaciones de las máquinas sin incurrir en ninguna obligación relativa a tales cambios.

Conforme a la directiva 2006/42/EC.

CASE 00800-2273-7373

La llamada es gratuita desde teléfono fijo. Antes de llamar con su teléfono móvil, consulte tarifas con su operador.